MacDon

M105 Самоходная валковая косилка

MC06

КАТАЛОГ ЗАПЧАСТЕЙ

#169619 Ред. A

$15

The harvesting specialists worldwide.

Каталог запчастей Самоходной косилки модели M105

СОДЕРЖАНИЕ

АЛФАВИТНЫЙ ИНДЕКС 2, 3

РАМА
Основная рама и направляющие шлангов.4, 5
Лапы колес 6, 7
Платформы и ящик инструментов 8, 9
Механизм платформы.....10, 11
Подвижной мост 12, 13
Вилочные ролики 16.5L x16,1 .....14, 15
Ролики формованные 7.5-16 .....16, 17
Вилочные ролики 10x16.....18, 19
Ролики формованные 10x16.1.....20, 21
Колеса привода и шины.....22, 23
Система подьема 24-27
Центральное звено.....28, 29

ДВИГАТЕЛЬ
Двигатель в сборе 30, 31
Топливная система.....32, 33
Баки (Топливный и Гидравлический).....34, 35
Воздухозабор двигателя.....36, 37
Выхлопная система двигателя.....38, 39
Радиатор 40, 41
Радиаторы охлаждения 42, 43
Отсек охлаждения 44, 45
Очистители экрана 46, 47
Капот.....48 - 51

КАБИНА
Установочные сальники,втулки и обивка52, 53
Двери., Окна.....54, 55
Крыша и головная часть 56, 57
Зеркала и дворники.....58, 59
Кондиционер и отопление кабины 60, 61
ОВК – Группа двигателя 62, 63
Рулевая колонка и база сидения 64, 65
Станция оператора - Сидение.....66, 67
Подвеска и внутренние компонениты сидения
.....68,69
Станция оператора – Консоль.....70,73
Рулевое и контроль наземной скорости(под каб)
.....74, 75

ПРИВОД
Нейтраль. замок и вертикаль. рычаги... 76 - 79
Насос привода ножа 80, 81
Насос привода хода / шестеренчатый 82, 83
Мотор привода колеса в сборе.....84, 85
Привода колеса – Auburn 41.42:1 .....86, 87
Мотор привода колеса 88, 89

ГИДРАВЛИКА
Блок подьема жатки 90, 91
Блок привода жатки.....92, 93
Возвратный коллектор 94, 95
ЛС Муфты.....96, 97
Гидравлика подьема 98, 99
Гидравлика заряжающего и охлаждения100,101
Гидравлика тормоза 2x ск.дрен.лин.....102,103
Гидравлика Мотовила Полотнян.жатки 104,105

ЭЛЕКТРИКА
Электрика шасси..... 106 - 109

ДЕКАЛИ
Декали безопасности 110, 111
Информационные декали,отражатели112, 113
Идентификационные декали 114, 115

ОПЦИИ
Опоры полотнянной жатки.....116, 117
Дополнительные пружины 118, 119
Транспортное дышло 120, 121
МДТ- Медленно движ. транспорт 122, 123
Амортизаторы.....124, 125
Ящик противовес 126, 127
Комплект дефлектора воздуш. вент ...128, 129
Сидение инструктора 130, 131
Комплект декалей на русском языке...132, 133
Дополнительный клапан 134, 135
Маячки 136, 137
Гидравлический автопилот.....138, 139

НУМЕРОЛОГИЧЕСКИЙ СПИСОК.....140 – 146

СОКРАЩЕНИЯ

Л/С- левая сторона
П/С- правая сторона
} Лев /Правая сторона определяется положении оператора,смотрящим вперед полож. “Кабина вперед”

I.D. – внутренний диаметр
O.D. - наружний диаметр

A/R - по необходимости(к-во варьируется)
ПОЗ – номер запчасти во всем каталоге
NC - грубая резьба
NF - тонкая резьба
RHSN - круглая головка,квадратное горлышко
NSS – отдельно не продается

АЛФАВИТНЫЙ ИНДЕКС

А

Амортизаторы моста 124

Б

База сидения..... 64
Баки гидравлический и топливный 34

В

Возвратный коллектор 94
Воздухозабор двигателя..... 36
Выхлопная система..... 38

Г

Гидравлика, автопилота 138
Гидравлика блок подьема жатки..... ..90
Гидравлика блок привода жатки.....92
Гидравлика заряж.и охлжден 100
Гидравлика мотовила полотнянной жатки 104
Гидравлика,насос привода ножа 80
Гидравлика, обратный коллектор 94
Гидравлика системы подьема.....98
Гидравлика тормоза 2х скор системы 102
Головная часть 56

Д

Двери, окна..... 54
Двигатель в сборе 30
Дворники 58
Декали безопасности 110
Декали идентификационные декали. 114
Декали информационные ,отражатели 112
Декали, на русском языке 132
Дефлектор возд.вентилятора 128
Дополнительный клапан 134
Дополнительные пружины..... 118

З

Зеркала и дворники..... 58

К

Капот..... 48
Консоль..... 70
Колеса привода 22
Кондиционер и отопление кабины 60
Кондиционирование и Отопление - Двигатель .. 62
Контроль наземной скорости и рулевого.....74
Крыша и головная часть 56

Л

Лестница..... 8

М

Маячки, комплект..... 140
МДТ- Медленно движущийся транспорт..... 126
Мотор ведущего колеса 84,88

Н

Насос привода ножа 80
Насос привода хода,зч ремонта 82
Насос шестеренчатый.....82
Нейтральный замок и вертикальные рычаги 76

О

Обивка 52
Окна 54
Опора полотнянной жатки..... 116
Отсек охлаждения 44
Очистители экрана 46

П

Планетарный механизм (привод колес) 86
Платформы и ящик инструментов 8
Подвижной мост 12
Привод колес , Планетарный механизм 86

Р

Радиатор 40
Рама и направляющие шлангов..... 4
Ремень , Вентилятора 30
Ремень , Генератора 30
Ролики вилочные 10х16 18
Ролики вилочные 16.5L-16.1 14
Ролики формованные 7.5-16 16
Ролики формованные10х161..... 20
Рулевая колонка и база сидения..... 64
Рулевое и контроль наземной скорости 74
Рычаг наземной скорости и кабели..... 74

С

Сборка мотора ведущего колеса..... 84,88
Сидение оператора 66
Система подьема..... 24
Сидение инструктора.....130

Т

Топливная система..... 32
Транспортная система 120

У

Установочные сальники,втулки,обивка кабины 52

Ф

Фары,..... 56

АЛФАВИТНЫЙ ИНДЕКС

Ц

Центральное звено..... 28

Ш

Шины, приводных колес..... 22
Шины, роликов..... 14

Э

Электрика , шасси..... 107

Я

Ящик инструментов 8
Ящик противовес 126

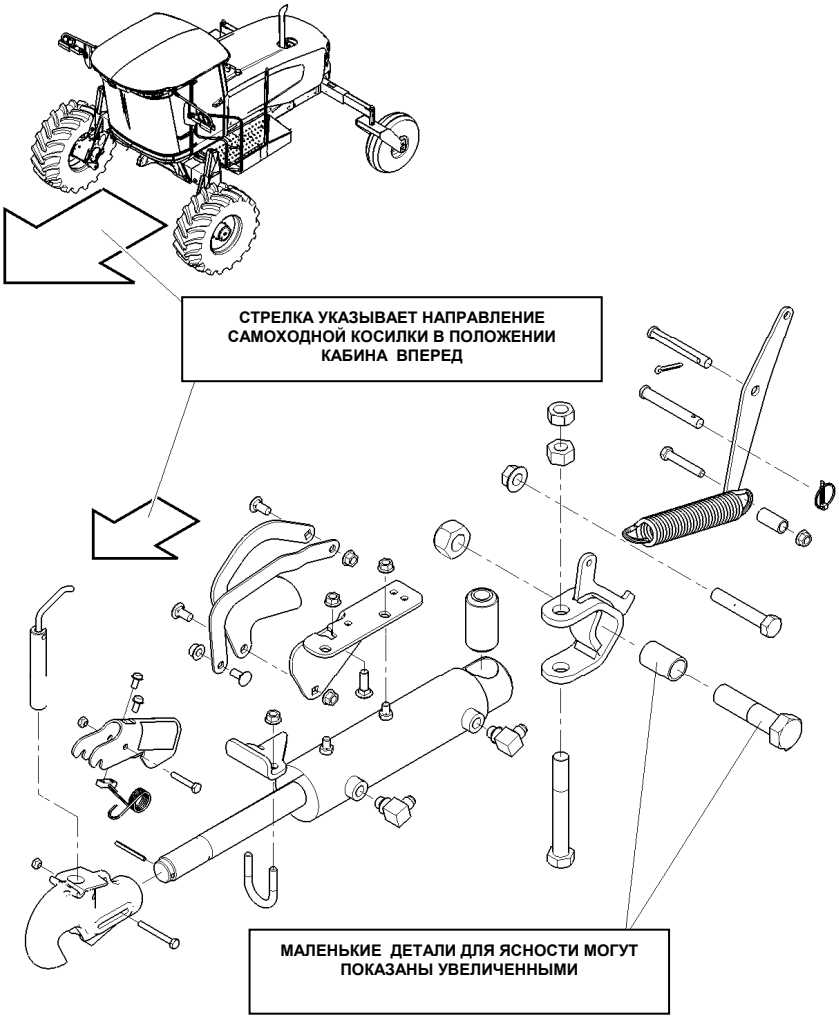

РАМА/НАПРАВЛЯЮЩИЕ ШЛАНГОВ

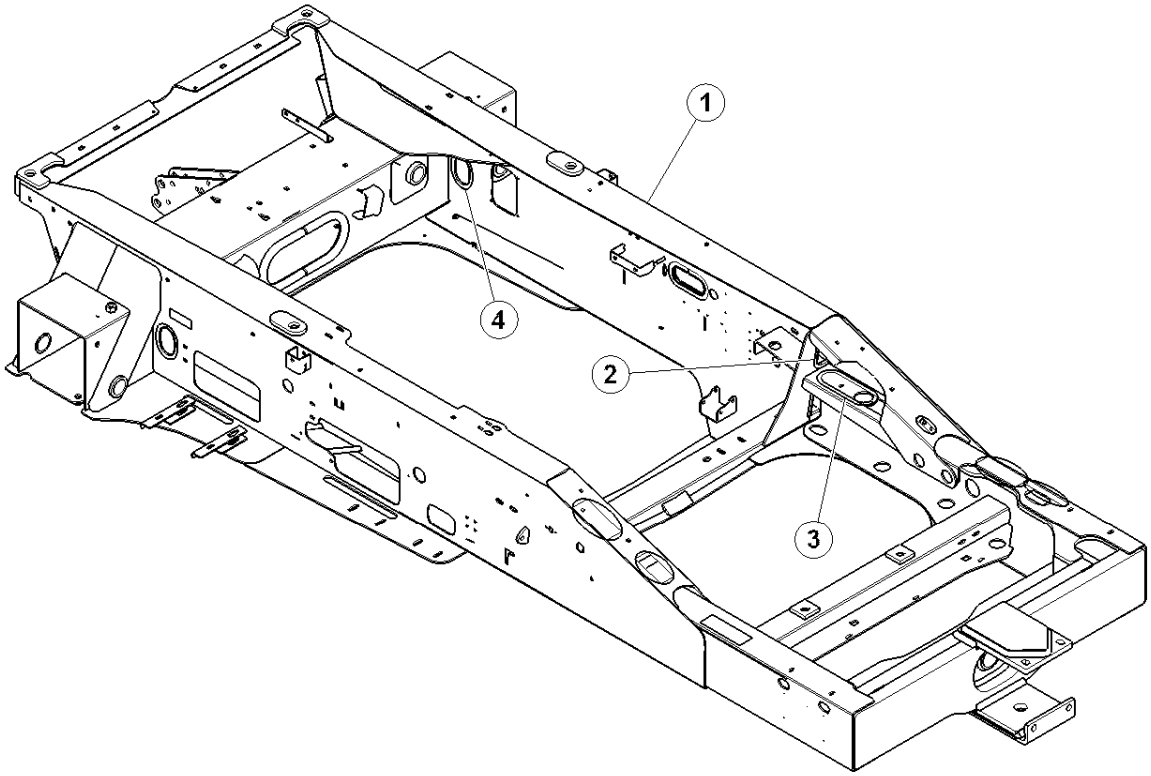

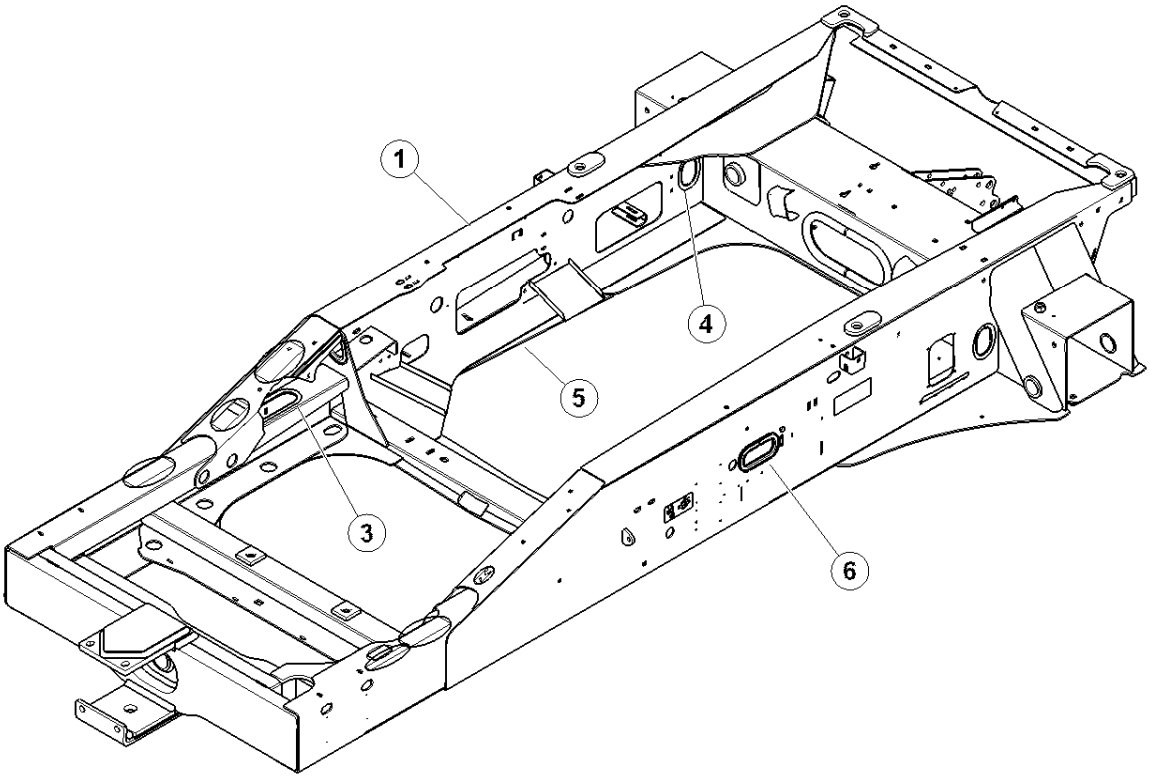

139500_A

РАМА/НАПРАВЛЯЮЩИЕ ШЛАНГОВ

ПОЗ	НОМЕР З\ЧАСТИ	ОПИСАНИЕ	К-ВО	СЕРИЙН. НОМЕР
1	REF	РАМА-не обслуживается	1	
2	112873	МОЛДИНГ-РАМА (UNIGRIP)	1	
3	163971	МОЛДИНГ-РАМА (UNIGRIP)	2	
4	110735	МОЛДИНГ-РАМА (UNIGRIP).....	2	
5	110737	МОЛДИНГ-РАМА (UNIGRIP)	1	
6	166275	МОЛДИНГ-РАМА (UNIGRIP)	1	

СТОЙКИ КОЛЕС

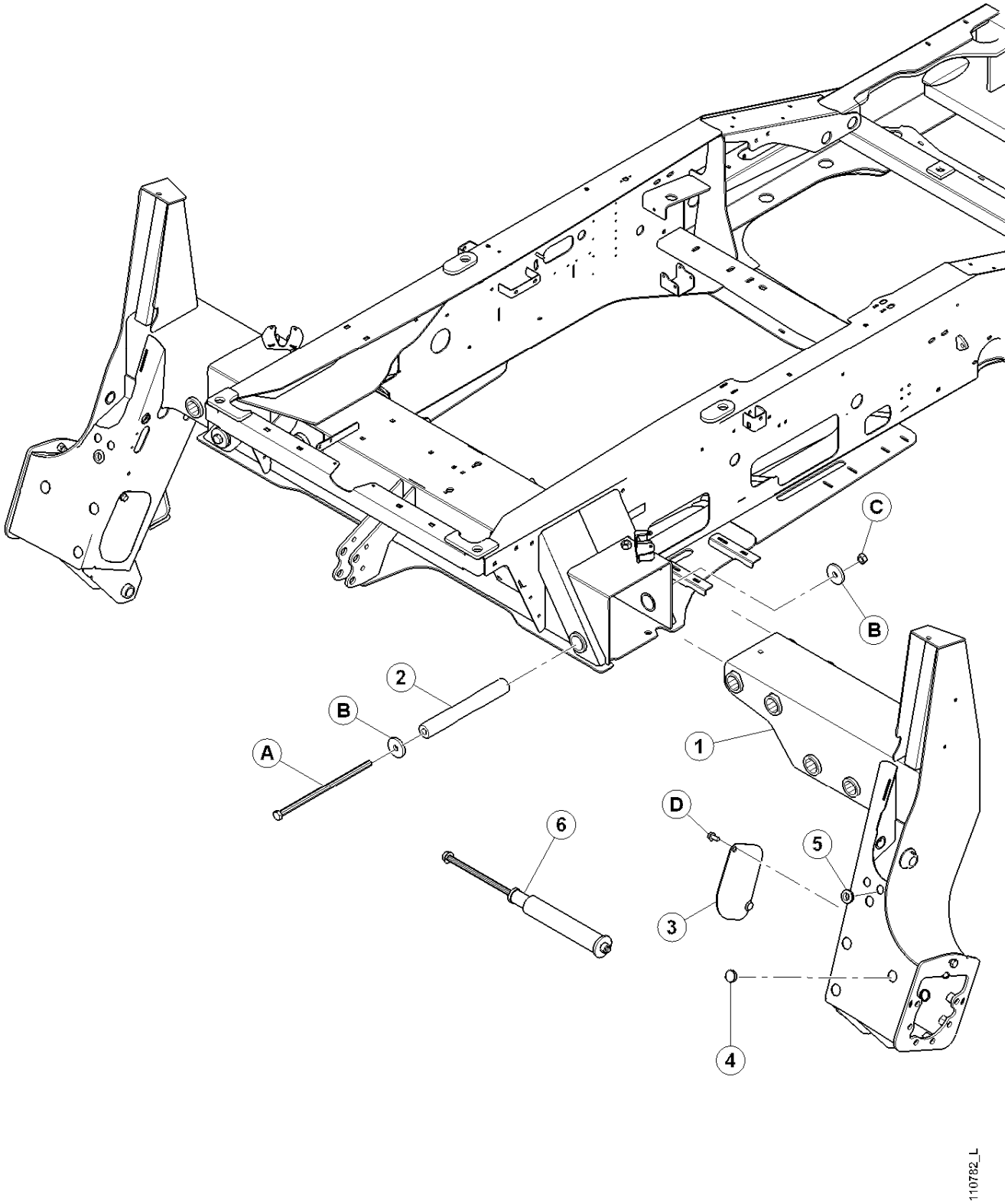

СТОЙКИ КОЛЕС

ПОЗ	НОМЕР З\ЧАСТИ	ОПИСАНИЕ	К-ВО	СЕРИЙН. НОМЕР
1	110080	ДЕТАЛЬ-ЛС ЛАПЫ СВАРН.....	1	
	110020	ДЕТАЛЬ-ПС ЛАПЫ СВАРН.	1	
2	110976	ПАЛЕЦ- ТРУБА	4	
3	112817	КРЫШКА-ЛС СВАРН.....	1	
	112818	КРЫШКА - ПС СВАРН.	1	
4	110783	ЗАГЛУШКА-ОТВ. (Ø1.5")	5	
5	112640	ВТУЛКА	2	
6	B5442	КОМПЛЕКТ – ПРИСПОСОБЛЕНИЯ ИЗВЛЕЧЕНИЯ ПАЛЬЦА - ТРУБЫ (Для дилера при сборке техники) (Комплект доступен только через отдел продаж)		
A	135441	БОЛТ - HH 3/4 NC X 16.5 LG GR 5 ZP		
B	135322	ШАЙБА-ПЛОСКАЯ		
C	102636	ГАЙКА- ШЕСТИУГ.DT .750-10UNC		
D	21449	БОЛТ-HH FLG (ЗАЗУБР) 1/2 NC X 1.0 GR 5 ZP		

ПЛАТФОРМЫ и ЯЩИК ИНСТРУМЕНТОВ

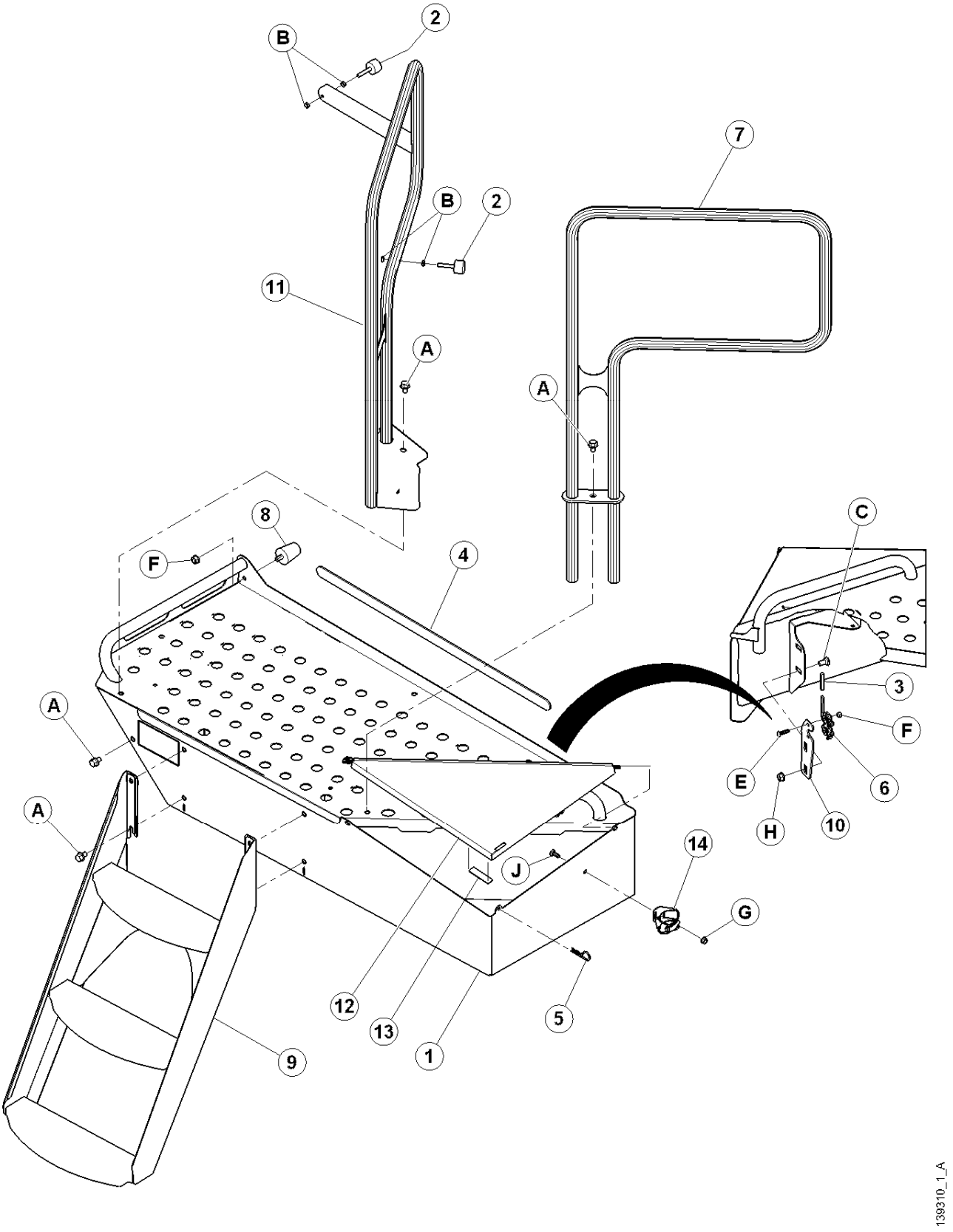

ПЛАТФОРМЫ и ЯЩИК ИНСТРУМЕНТОВ

ПОЗ	НОМЕР З\ЧАСТИ	ОПИСАНИЕ	К-ВО	СЕРИЙН. НОМЕР
1	139615	ПЛАТФОРМА - ЛС С ДЕКАЛЬЮ	1	
	139430	ОПОРА -ПС ПЛАТФОРМЫ СВАРН	1	
2	110354	БАМПЕР – РЕЗИНА	4	
3	110817	КРЫШКА SOFTEX ЗАЖИМНАЯ	2	
4	110991	НАПРАВЛЯЮЩАЯ- ПЕНОРЕЗИНА	2	
5	13125	ПАЛЕЦ	2	
6	134003	ЗАМОК В СБОРЕ	2	
7	139212	ПОРУЧЕНЬ СВАРНОЙ	2	
8	139234	БАМПЕР – РЕЗИНА	2	
9	139264	СТУПЕНИ СВАРНЫЕ	2	
10	139279	ПЛАСТИНА -ЗАМКА	2	
11	139304	ПОРУЧЕНЬ СВАРНОЙ передний сварной ЛС	1	
	139435	ПОРУЧЕНЬ СВАРНОЙ передний сварной ПС	1	
12	139462	КРЫШКА –ЯЩИКА ИНСТРУМЕНТОВ ЛС, вкл. #12	1	
	139463	КРЫШКА –ЯЩИКА ИНСТРУМЕНТОВ ПС, вкл. #12	1	
13	139516	РЕЗИНОВАЯ ПОДУШКА	2	
14	45948	ДЕРЖАТЕЛЬ – ШПРИЦА СМАЗКИ ZN PL	1	
A	105066	БОЛТ - НН ФЛАНЦ.(ЗАЗУБР.ПОВЕРХ)1/2 -NC X 0.75 GR 5 ZP		
B	18664	ГАЙКА– ШЕСТИУГ ЗАЖИМ. 3/8 - 16 UNC GR 5 ZP		
C	21066	БОЛТ - RHSN 1/2 NC X 1 GR 5 ZP		
D	21383	ГАЙКА - ФЛАНЦ. .500-13UNC (ЗАЗУБР.ПОВЕРХ)		
E	21473	БОЛТ – RHSN.5/16 NC X 1.25 LG GR 5 ZP		
F	35689	ГАЙКА– СПЕЦИАЛЬНАЯ		
G	30228	ГАЙКА - ФЛАНЦ. DT ГЛАДКАЯ ПОВЕРХ 0.375-16UNC		
H	50186	ГАЙКА - ровная фланц 0.500-13UNC GR5		
J	100456	БОЛТ - RSSSN 3/8 NC X 1.0 GR 5 ZP		

МЕХАНИЗМ ПЛАТФОРМЫ

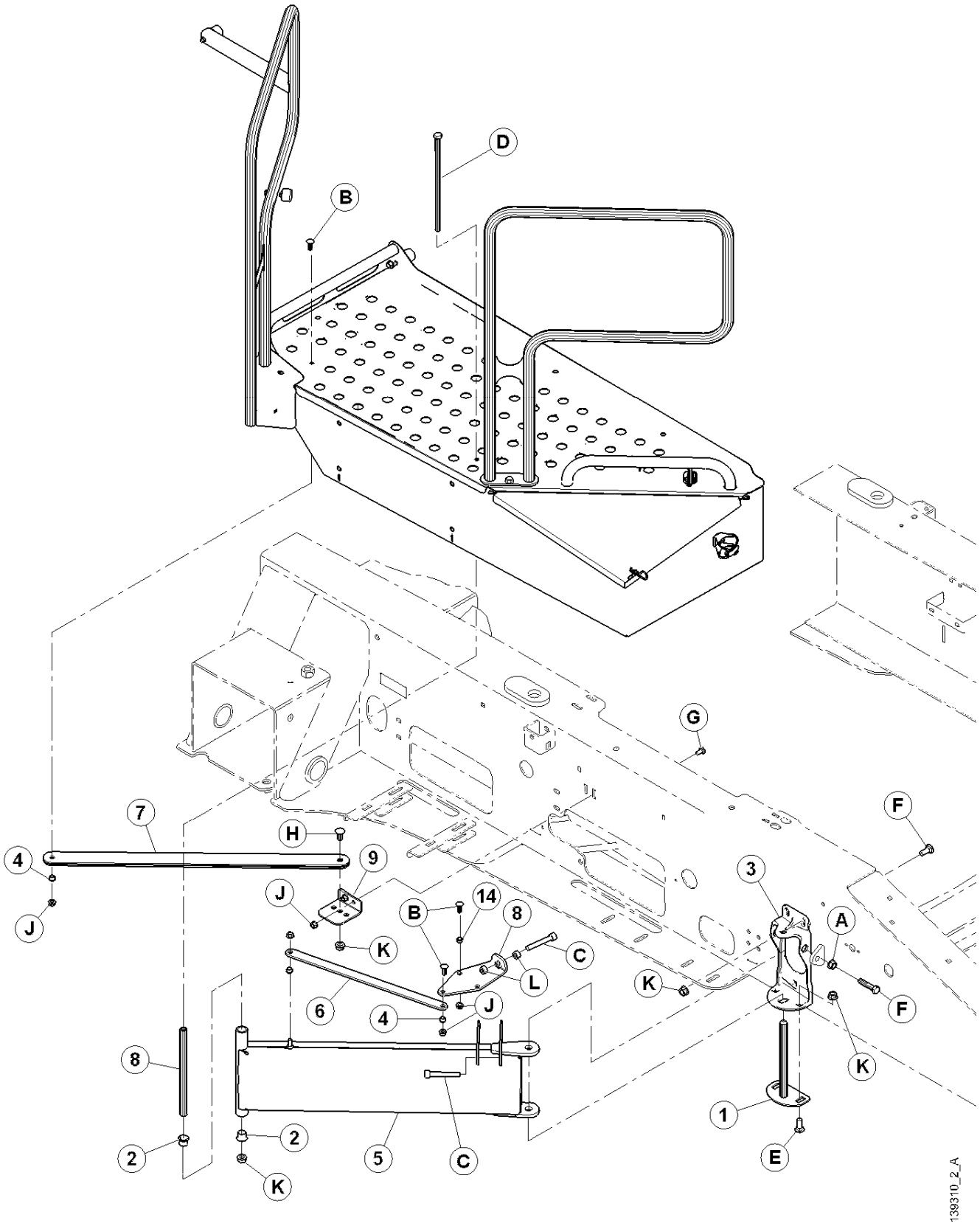

МЕХАНИЗМ ПЛАТФОРМЫ

ПОЗ	НОМЕР З\ЧАСТИ	ОПИСАНИЕ	К-ВО	СЕРИЙН. НОМЕР
1	110585	СВАРНОЙ ПАЛЕЦ	2	
2	135570	ВТУЛКА ТЕФЛОНОВАЯ	4	
3	139197	ОПОРА ШАРНИРНАЯ ПЛАТФОРМЫ.....	2	
4	139210	ВТУЛКА БРОНЗОВАЯ.....	8	
5	139218	ОПОРА СВАРНАЯ , СВАРН	2	
6	139277	ЗВЕНО ПЛАТФОРМЫ	2	
7	139284	ПЛЕЧО ПЛАТФОРМЫ	2	
8	139292	ТРУБКА ШАРНИР	2	
9	163621	УГОЛОК ШАРНИРА ПЛАТФОРМЫ	2	
10	139203	ЗВЕНО	2	
A	21383	ГАЙКА - ФЛАНЦ. .500-13UNC (ЗАЗУБР.ПОВЕРХ)		
B	100456	БОЛТ - RHSSN 3/8 NC X 1.0 GR 5 ZP		
C	135410	БОЛТ-ШЕСТИУГ M12-1.75 X 80 ZN PL		
D	135908	БОЛТ - HH 1/2 NC X 12.0 LG GR5 ZP		
E	21471	БОЛТ - RHSN 1/2 NC X 1.25 GR 5 ZP		
F	21578	БОЛТ - HH 1/2 NC X 2.25 LG GR 5 ZP		
G	21863	БОЛТ-RHSSN 3/8 NC X 0.75 LG GR 5 ZP		
H	21868	БОЛТ – RHSN1/2 NC X 1.0 GR 5 ZP		
J	30228	ГАЙКА - ФЛАНЦ. DT ГЛАДКАЯ ПОВЕРХ 0.375-16UNC		
K	50186	ГАЙКА - ровная фланц 0.500-13UNC GR5		
L	135156	ГАЙКА- ШЕСТИУГ M12 X 1.75 ZP CLASS 10 STYLE 1		

ПОДВИЖНОЙ МОСТ

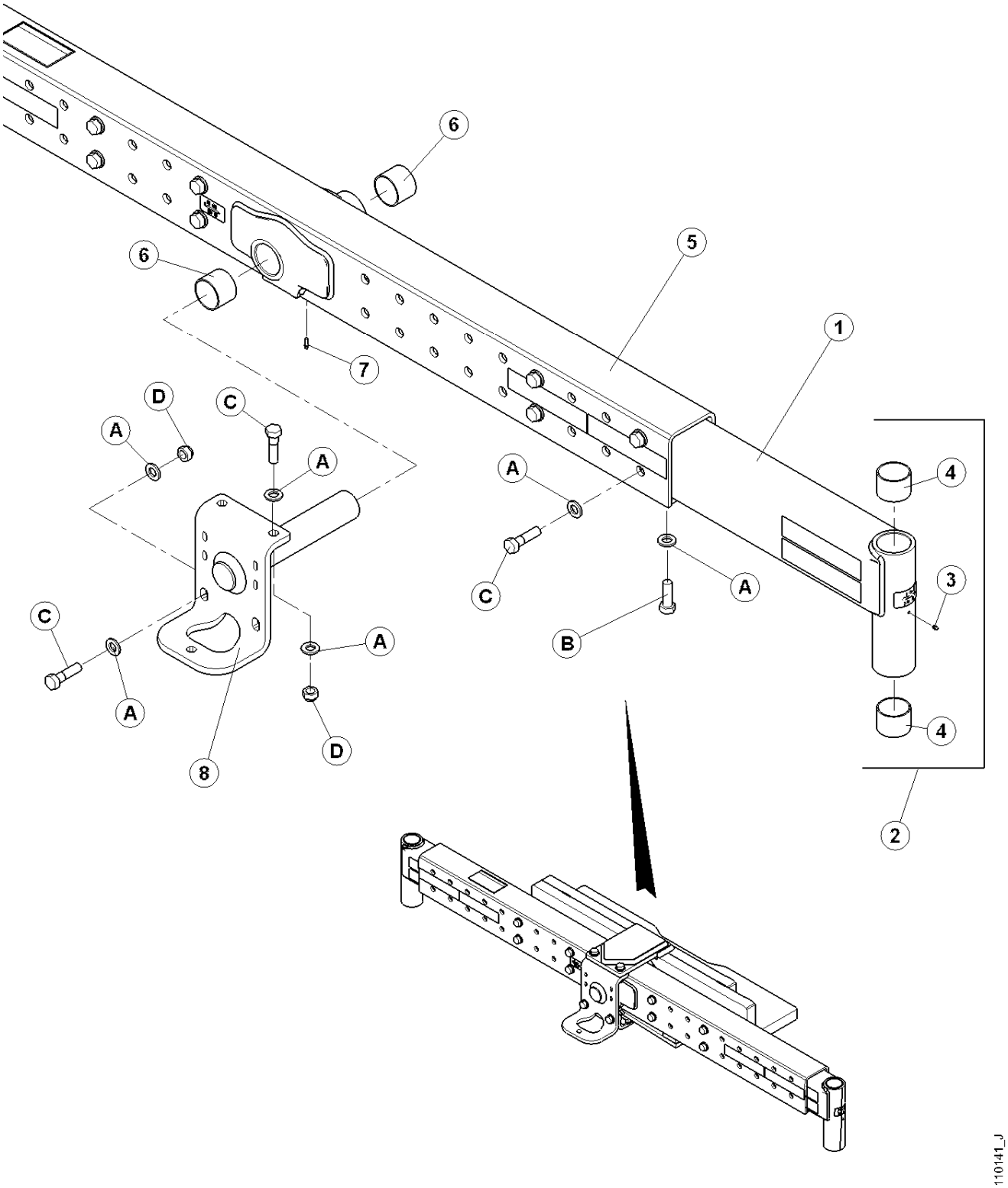

ПОДВИЖНОЙ МОСТ

ПОЗ	НОМЕР З\ЧАСТИ	ОПИСАНИЕ	К-ВО	СЕРИЙН. НОМЕР
1	110145	УДЛИНИТЕЛЬ МОСТА, ЛС - Вкл.поз 3, 4 и декали	1	
	110611	УДЛИНИТЕЛЬ МОСТА,, ПС - Вкл.поз 3, 4 и декали	1	
3	18671	ФИТИНГ -смазки 1/4 - 28 UNF	2	
4	107201	ВТУЛКА	4	
5	110142	МОСТ – Вкл.поз 6, 7 и декали	1	
6	107201	ВТУЛКА	2	
7	7536	ФИТИНГ-СМАЗКА 1/4 -28 НАРЕЗН. РЕЗЬБА	1	
8	110279	ОСЬ СВАРНАЯ	1	
A	21540	ШАЙБА – УПРОЧНЕННАЯ		
B	135225	БОЛТ - ШЕСТИУГ 2-1/4 X 3/4-16 UNF		
C	112128	БОЛТ - ШЕСТИУГ. HD 2-3/4 X 3/4-10UNC		
D	112129	ГАЙКА-ШЕСТИУГ.ЗАМК DT .750-16UNF		

РОЛИКИ – ВИЛОЧНЫЕ 16.5L-16.1

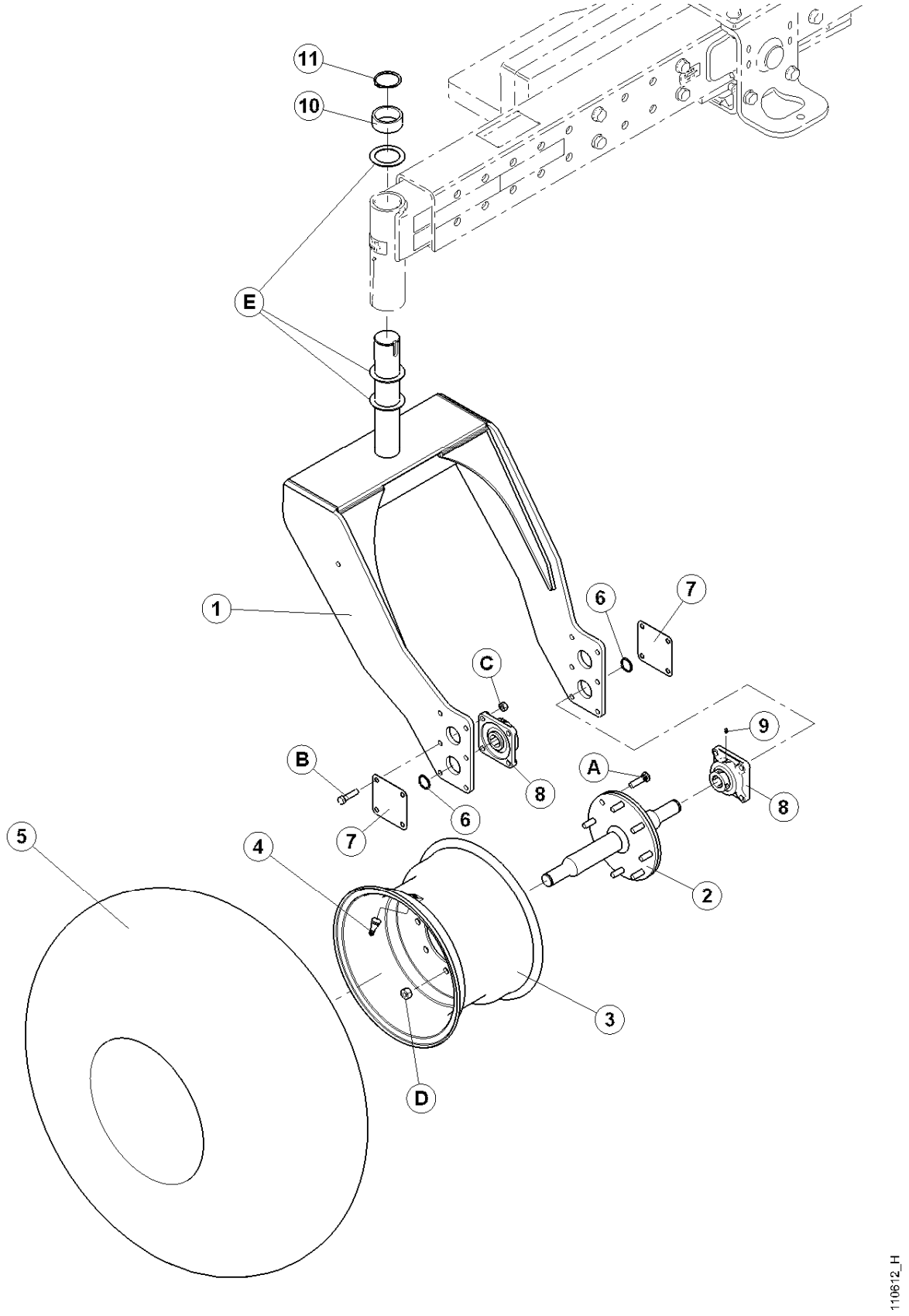

РОЛИКИ – ВИЛОЧНЫЕ 16.5L-16.1

ПОЗ	НОМЕР З\ЧАСТИ	ОПИСАНИЕ	К-ВО	СЕРИЙН. НОМЕР
	B4642	КОМПЛЕКТ – ВИЛОЧНЫХ РОЛИКОВ 16.5 – 16.1:		
1	110616	ВИЛКА СВАРНАЯ	2	
2	139106	ВАЛ – РОЛИКА, СО ШПИЛЬКАМИ (A)	2	
3	111216	КОЛЕСО	2	
4	21153	ЗОЛОТНИК ШИНЫ В СБОРЕ #TR-415	2	
5	39273	ШИНА	2	
6	135363	КОЛЬЦО СТОПОРНОЕ	4	
7	166067	ПЛАСТИНА – Крышка подшипника	4	
8	135370	ПОДШИПНИК В СБОРЕ	4	
	21936	ПОДШИПНИК- ШАРИКОВЫЙ		
9	18671	ФИТИНГ -смазки 1/4 - 28 UNF	2	
10	161140	ПРОКЛАДКА	2	
11	30243	КОЛЬЦО СТОПОРНОЕ ВНЕШНЕЕ	2	
A	21357	БОЛТ - КОЛЕСО (ЗАПРЕССОВ) 9/16 NF X 53 LG		
B	21576	БОЛТ - HH 1/2 NC X 2 LG GR 5 ZP		
C	18697	ГАЙКА-ШЕСТИУГ.ЗАМК.DT .500-13UNC		
D	21358	ГАЙКА- КОЛЕСО 9/16 NF X 90°		
E	110584	ШАЙБА-УПРОЧНЕННАЯ ПЛОСК		
		ПРИМ.: Комплект доступен только через отдел продаж.		

РОЛИКИ - ФОРМОВАННЫЕ 7.5 - 16

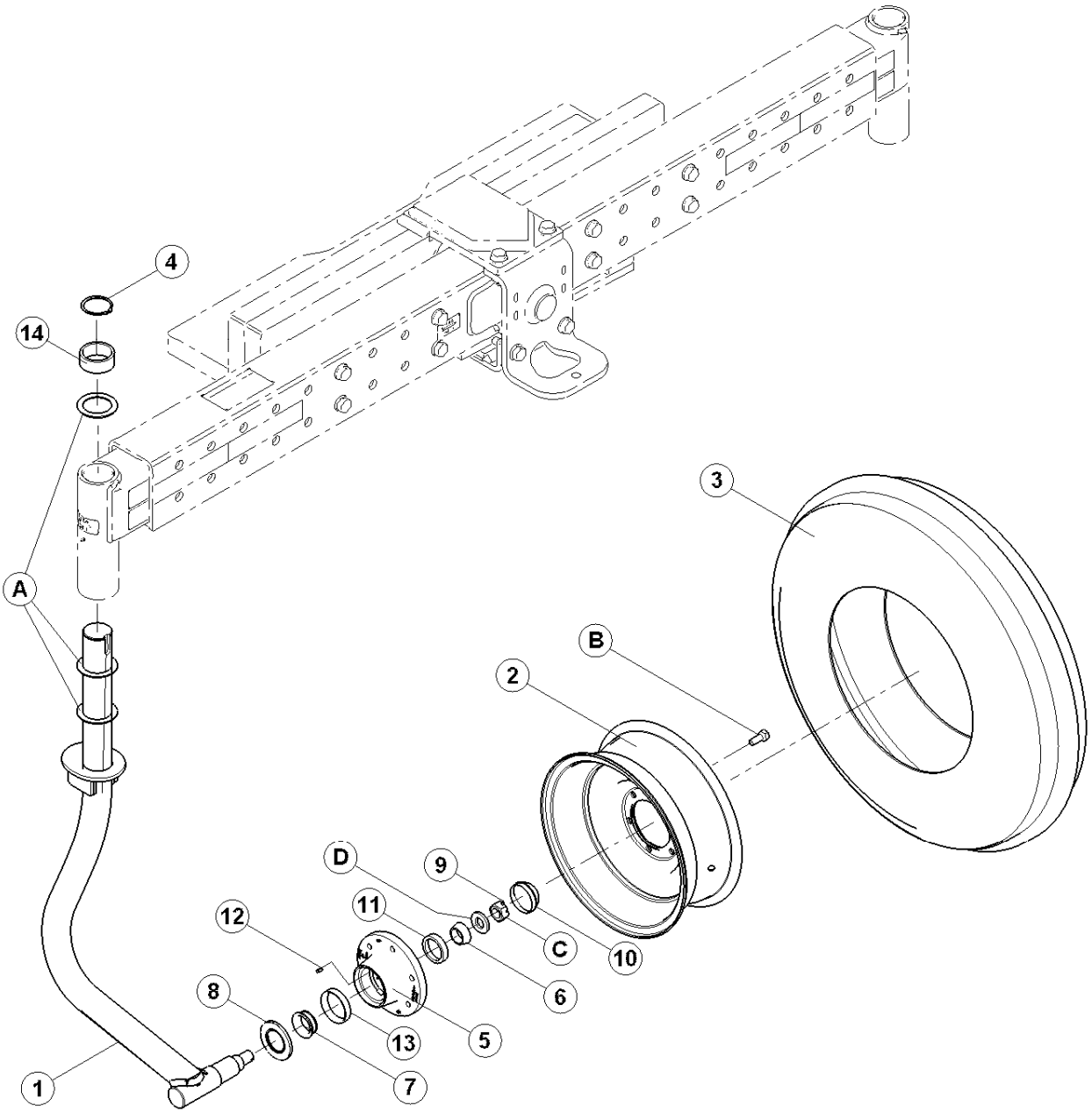

РОЛИКИ - ФОРМОВАННЫЕ 7.5 - 16

ПОЗ	НОМЕР З\ЧАСТИ	ОПИСАНИЕ	К-ВО	СЕРИЙН. НОМЕР
	B4640	КОМПЛЕКТ – ФОРМОВАННЫХ РОЛИКОВ 7.5-16:		
1	110748	РОЛИК - ЛС СВАРН.	1	
	110754	РОЛИК-ПС СВАРН	1	
2	112438	КОЛЕСО-16 X 6 LB	2	
3	166228	ШИНА-7.50-16 8 СЛОЙ С ВНУТР. КАМЕРА	2	
	112442	КАМЕРА-ВНУТР. ШИНА	2	
4	30243	КОЛЬЦО СТОПОРНОЕ ВНЕШНЕЕ	2	
5	140246	СТУПИЦА С КРЫШКАМИ ПОДШИПНИКА и ТАВОТНИЦА	2	
6	30702	ПОДШИПНИК- КОНУС	2	
7	140247	ПОДШИПНИК- КОНУС РОЛИКОВЫЙ	2	
8	140248	САЛЬНИК-СМАЗКИ	2	
9	18608	ПАЛЕЦ-ШПЛИНТ 3/16 DIA X 1.5 ZP	2	
10	140250	КРЫШКА-ПЫЛЬНИК	2	
11	30701	МАНЖЕТ ВНЕШНИЙ	2	
12	50174	ФИТИНГ-СМАЗКА, ...	2	
13	140249	МАНЖЕТ -ВНУТР.	2	
14	161140	ПРОКЛАДКА	**2**	
A	110584	ШАЙБА-УПРОЧНЕННАЯ ПЛОСК		
B	18916	БОЛТ - 90° КОЛЕСО 9/16 NF X 1.75 OL		
C	19878	ГАЙКА - ШЕСТИУГ. 1.00-14UNF		
D	31774	ШАЙБА-ПЛОСКАЯ		
		ПРИМ.: Комплект доступен только через отдел продаж.		

РОЛИКИ – ВИЛОЧНЫЕ 10 X 16

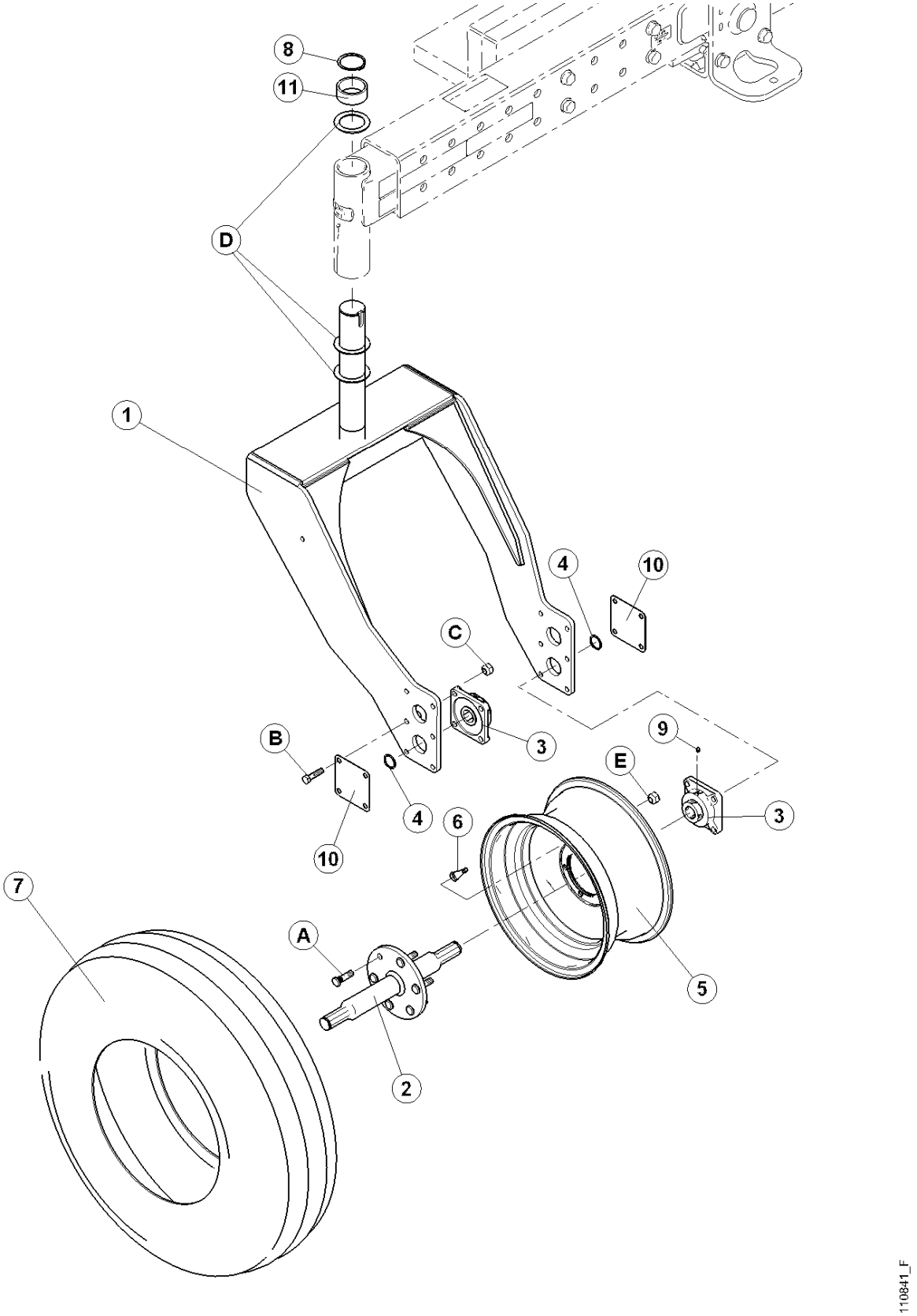

РОЛИКИ – ВИЛОЧНЫЕ 10 X 16

ПОЗ	НОМЕР З\ЧАСТИ	ОПИСАНИЕ	К-ВО	СЕРИЙН. НОМЕР
	B4641	КОМПЛЕКТ – ВИЛОЧНЫЕ РОЛИКИ 10X16:		
1	110616	ВИЛКА СВАРНАЯ	2	
2	110756	ВАЛ СВАРНОЙ	2	
3	135370	ПОДШИПНИК В СБОРЕ	4	
	21936	ПОДШИПНИК- ШАРИКОВЫЙ .		
4	135363	КОЛЬЦО СТОПОРНОЕ	4	
5	149817	КОЛЕСО	2	
6	21153	ЗОЛОТНИК ШИНЫ В СБОРЕ #TR-415	2	
7	149818	ШИНА 10.00 X 16, F2 , ПЕРЕДН. УПРАВЛЕНИЕ 8 СЛ	2	
8	30243	КОЛЬЦО СТОПОРНОЕ ВНЕШНЕЕ	2	
9	18671	ФИТИНГ -смазки 1/4 - 28 UNF	4	
10	166067	ПЛАСТИНА – крышка подшипника	4	
11	161140	ПРОКЛАДКА	2	
A	21357	БОЛТ - КОЛЕСО 9/16 NF X 53 LG		
B	21576	БОЛТ - HH 1/2 NC X 2 LG GR 5 ZP		
C	18697	ГАЙКА-ШЕСТИУГ.ЗАМК.DT .500-13UNC		
D	110584	ШАЙБА-УПРОЧНЕННАЯ ПЛОСК		
E	21358	ГАЙКА- КОЛЕСО 9/16 NF X 90°		
		ПРИМ.: Комплект доступен только через отдел продаж.		

РОЛИКИ – ВИЛОЧНЫЕ 10 X 16

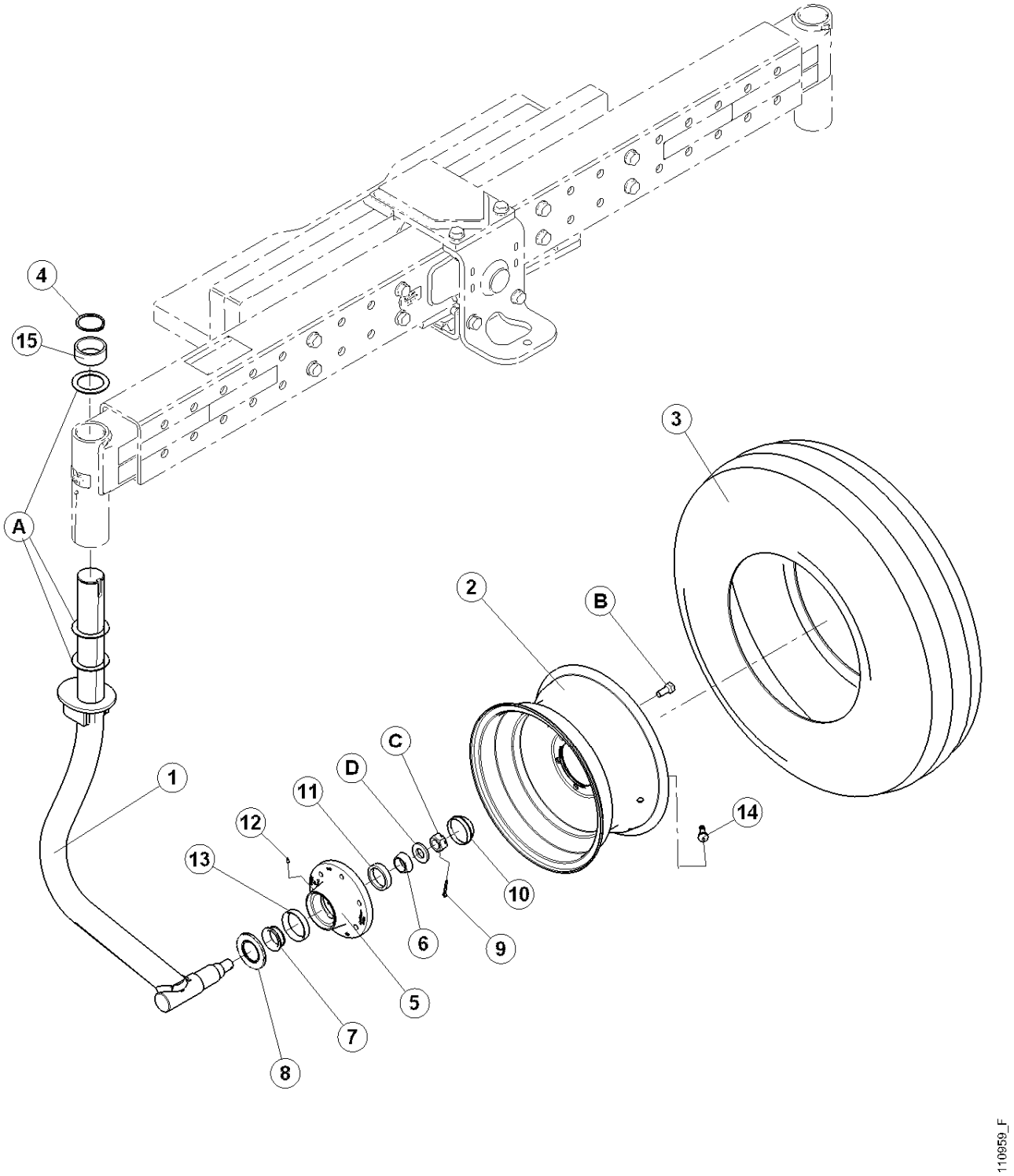

РОЛИКИ – ВИЛОЧНЫЕ 10 X 16

ПОЗ	НОМЕР З\ЧАСТИ	ОПИСАНИЕ	К-ВО	СЕРИЙН. НОМЕР
	B4643	КОМПЛЕКТ – ФОРМОВАННЫХ РОЛИКОВ 10X16:		
1	110748	РОЛИК - ЛС СВАРН.	1	
	110754	РОЛИК-ПС СВАРН	1	
2	149817	КОЛЕСО	2	
3	149818	ШИНА 10.00 X 16, F2 , ПЕРЕДНЕЕ УПРАВЛЕНИЕ 8 СЛ	2	
4	30243	КОЛЬЦО СТОПОРНОЕ ВНЕШНЕЕ	2	
5	140246	СТУПИЦА С КРЫШКАМИ ПОДШИПНИКА и ТАВОТНИЦА	2	
6	30702	ПОДШИПНИК- КОНУС	2	
7	140247	ПОДШИПНИК- КОНУС РОЛИКОВЫЙ	2	
8	140248	САЛЬНИК-СМАЗКИ	2	
9	18608	ПАЛЕЦ-ШПЛИНТ 3/16 DIA X 1.5 ZP	2	
10	140250	КРЫШКА-ПЫЛЬНИК	2	
11	30701	МАНЖЕТ ВНЕШНИЙ	2	
12	50174	ФИТИНГ-СМАЗКА	2	
13	140249	МАНЖЕТ -ВНУТР.	2	
14	21153	ЗОЛОТНИК ШИНЫ В СБОРЕ #TR-415	2	
15	161140	ПРОКЛАДКА	2	
A	110584	ШАЙБА-УПРОЧНЕННАЯ ПЛОСК		
B	18916	БОЛТ - 90° КОЛЕСО 9/16 NF X 1.75 OL		
C	19878	ГАЙКА - ШЕСТИУГ. 1.00-14UNF		
D	31774	ШАЙБА-ПЛОСКАЯ		
		ПРИМ.: Комплект доступен только через отдел продаж.		

КОЛЕСА ПРИВОДА И ШИНЫ

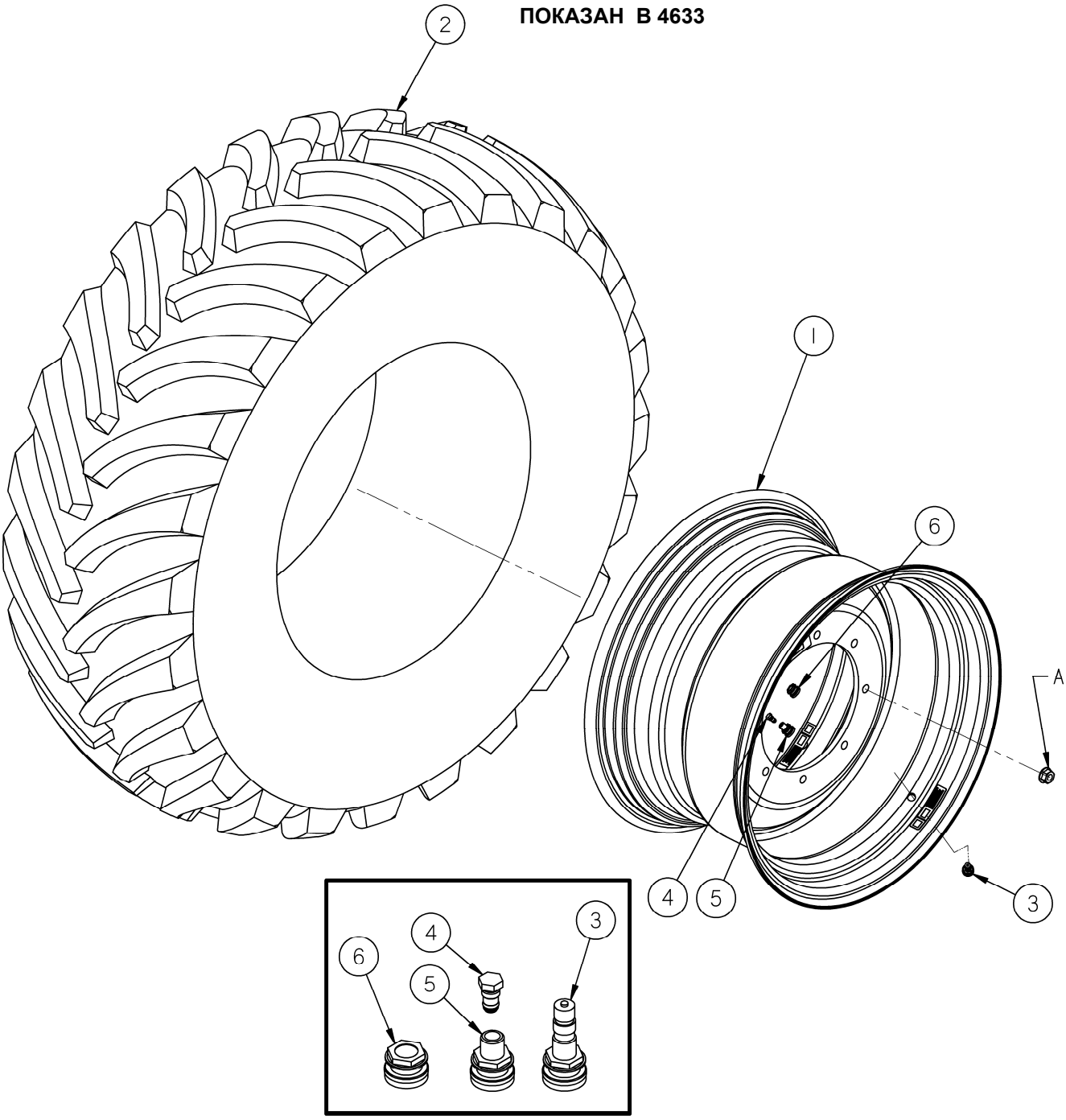

КОЛЕСА ПРИВОДА И ШИНЫ

ПОЗ	НОМЕР З\ЧАСТИ	ОПИСАНИЕ	К-ВО	СЕРИЙН. НОМЕР
	B4632	КОМПЛЕКТ - КОЛЕСА- РОМБ 23.1-26		См.прим1
1	111699	ДИСК 26DW-20L С ДЕКАЛЬЮ	2	
2	111695	ШИНА 23.1 X 26 R3 10 СЛ	2	
3	112475	ЗОЛОТНИК	2	
6	162436	ЗАГЛУШКА – КОЛЕСО	2	
	B4944	КОМПЛЕКТ - КОЛЕСА- РАД 600-65 R28		См.прим1
1	162019	ДИСК - 28 X 18 С ДЕКАЛЬЮ	2	
2	162022	ШИНА – 600-65 R28 РАД	2	
3	112475	ЗОЛОТНИК (МЕТАЛ)	2	
	B4634	КОМПЛЕКТ - КОЛЕСА- РОМБ 18.4-26		См.прим1
1	162295	ДИСК 26DW-16L С ДЕКАЛЬЮ и ЗОЛОТНИКОМ (разворачиваем).	2	
2	163601	ШИНА-18.4 X 26 R3, РОМБ	2	
3	112475	ЗОЛОТНИК (МЕТАЛ)	2	
4	135611	ЗАГЛУШКА – ЗОЛОТНИКА	2	
5	162435	ПРИЖИМ – КОЛЕСА	2	
	B4633	КОМПЛЕКТ - КОЛЕСА– РАД 18.4-26		См.прим1
1	162295	ДИСК 26DW-16L С ДЕКАЛЬЮ и ЗОЛОТНИКОМ (разворачив)	2	
2	111694	ШИНА 18.4 X 26 R1 - РАД	2	
3	112475	ЗОЛОТНИК (МЕТАЛ)	2	
4	135611	ЗАГЛУШКА – ЗОЛОТНИКА	2	
5	162435	ПРИЖИМ – КОЛЕСА	2	
	B5506	КОМПЛЕКТ - КОЛЕСА- РОМБ 580-70R26		См.прим1
1	111699	ДИСК 26DW-20L С ДЕКАЛЬЮ	2	
2	162431	ШИНА - 580-70R26, РОМБ РАДИАЛЬ	2	
3	112475	ЗОЛОТНИК (МЕТАЛ)	2	
6	162436	ЗАГЛУШКА – КОЛЕСА	2	
A	111179	ГАЙКА - ФЛАНЦ. ГЛАДКАЯ 5/8 NF GR 8 ZP		
	ПРИМ:	1. Комплект доступен только через отдел продаж		

СИСТЕМА ПОДЬЕМА

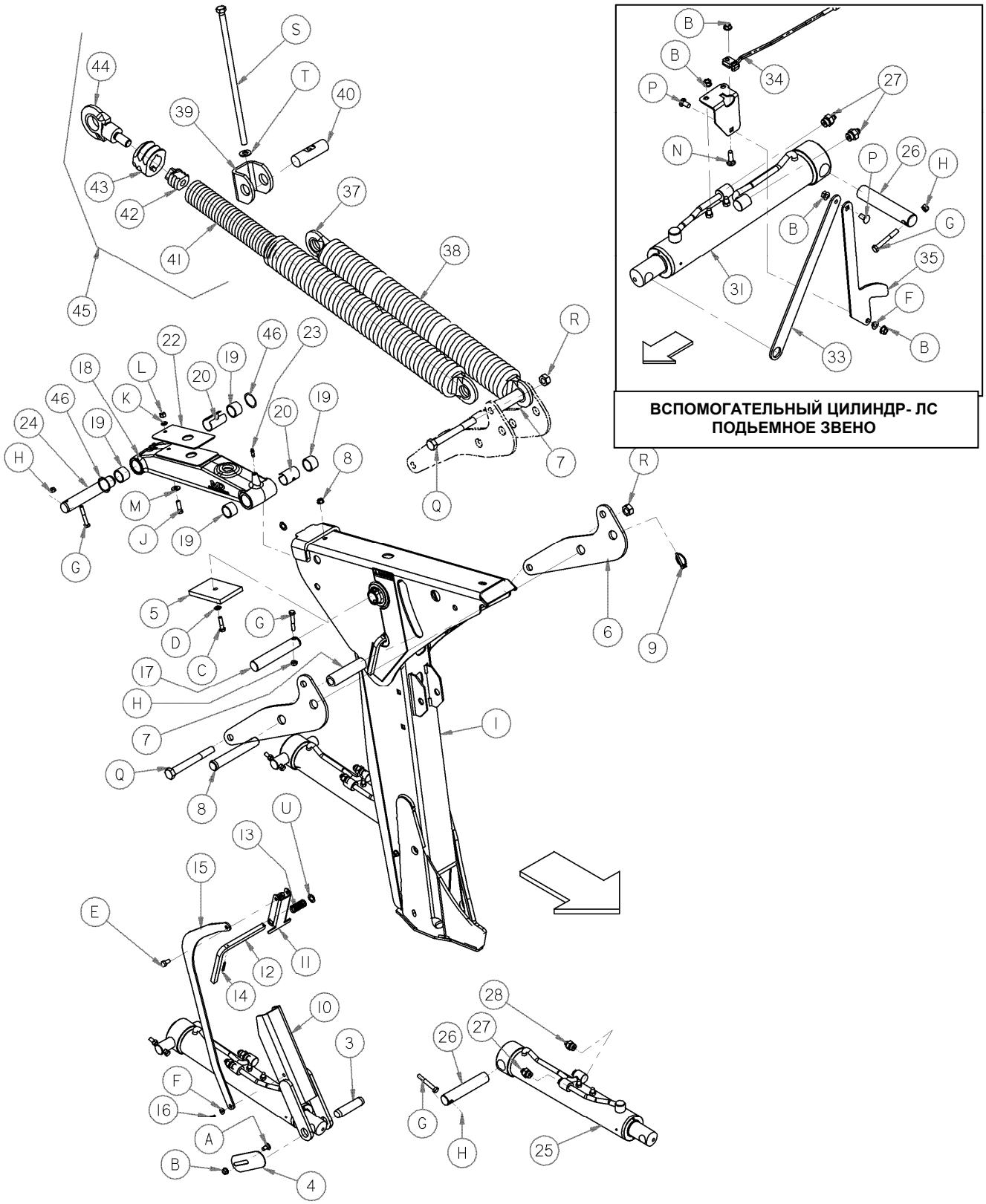

СИСТЕМА ПОДЬЕМА

ПОЗ	НОМЕР З\ЧАСТИ	ОПИСАНИЕ	К-ВО	СЕРИЙН. НОМЕР
1	112725	ПЛЕЧО - ПОДЬЕМ, ЛС С ДЕКАЛЯМИ, ...	1	
	112726	ПЛЕЧО - ПОДЬЕМ, ПС ДЕКАЛЯМИ	1	
3	112918	ПАЛЕЦ – ПРЯМОЙ	2	
4	44822	ПЛАСТИНКА	2	
5	42497	ПОДУШКА- РЕЗИНА	2	
6	163678	ПЛЕЧО - РЕГУЛИРОВКА ФЛОТАЦИИ	4	
7	112916	ТРУБА – ШТИФТ	4	
8	112752	ПАЛЕЦ	2	
9	102264	ПАЛЕЦ - 3/16 X 1 9/16 IN	2	
10	112798	ЗАМОК – ЖАТКИ	2	
11	112907	ШВЕЛЛЕР – РАЗБЛОКИРОВКА ЗАМКА	2	
12	163313	ПЛЕЧО - РАЗБЛОКИРОВКА	2	
13	19739	ПРУЖИНА-КОМПРЕСС.	2	
14	13617	ПАЛЕЦ-ПРУЖИНА 3/16 DIA X 1.25 LG	4	
15	112908	ПЛЕЧО - ЗВЕНО	2	
16	18604	ПАЛЕЦ – ШПЛИНТ, 3/32 x 3/4”	2	
17	112639	ПАЛЕЦ - ЗВЕНА ФЛОТАЦИИ	2	
18	112727	ПЛЕЧО - ЗВЕНА ФЛОТАЦИИ вкл. поз 19 (4), 20 (2) & 46 (2)	2	
19	112789	ПОДШИПНИК ИГОЛЬЧАТЫЙ	8	
20	163310	ПРОКЛАДКА – ЗВЕНА	4	
22	110853	ПРОКЛАДКА-ЗВЕНА	4	
23	7536	ФИТИНГ-СМАЗКА 1/4 -28 НАРЕЗН. РЕЗЬБА	4	
24	112760	ПАЛЕЦ – ПРЯМОЙ	2	
25	166190	ЦИЛИНДР - ОСНОВН, 3.25"	1	
	166197	САЛЬНИК КОМПЛЕКТ -ЦИЛИНДР, ОСНОВН		
26	112759	ПАЛЕЦ – ПРЯМОЙ	2	
27	21804	ФИТИНГ - СОЕДИНИТЕЛЬ	3	
28	21030	ФИТИНГ - СОЕДИНИТЕЛЬ	1	
29	49232	КАБЕЛЬ СВЯЗКА - БЕЛАЯ ……	1	
30	40702	ЗАЖИМ – КАБЕЛЕЙ, красный , не показан…….	2	
31	166191	ЦИЛИНДР - ВСПОМОГ., 2.75" отв	1	
	166198	КОМПЛЕКТ САЛЬНИКОВ -ЦИЛИНДРА, ВСПОМОГ.		
32	163676	ОПОРА – ВЫСОТЫ ДАТЧИКА	1	
33	112804	ПЛАСТИНА - ДАТЧИКА ВЫСОТЫ	1	
34	166237	ДАТЧИК – АНАЛОГ	1	
35	112803	ПЛАСТИНА- ДАТЧИКА ВЫСОТЫ	1	
36	40701	ЗАЖИМ – КАБЕЛЕЙ , желтый , не показан……	1	
37	42691	ВСТАВКА-ПРУЖИНЫ	8	
38	112694	ПРУЖИНА – УДЛИНЕНИЕ	4	
39	44601	СЕРЬГА	2	
40	44995	ПАЛЕЦ – ПРЯМОЙ	2	
41	112886	ПРУЖИНА , 3/8 – ВНУТР. ПРУЖИНА	Прим 1	
42	41357	ВСТАВКА – ДЛЯ 3/8 ПРУЖИНЫ	Прим 1	
43	113748	ВСТАВКА – АДАПТЕР ДЛЯ 3/8 ПРУЖИНЫ К 5/8 ПРУЖИНЕ	Прим 1	
44	113747	ВСТАВКА – КРЮК АДАПТЕР ДЛЯ 3/8 ПРУЖИНЫ К 5/8 ПРУЖ ..	Прим 1	
45	B5303	КОМПЛЕКТ – внутренней пружины включает поз. 41- 44		
46	139134	САЛЬНИК	4	
	Прим 1.	Количества по 2 на косилку. Одна на сторону. Установлен в внутренней пружине.		
		См след. страницу по метизам		

СИСТЕМА ПОДЬЕМА (Продолжение)

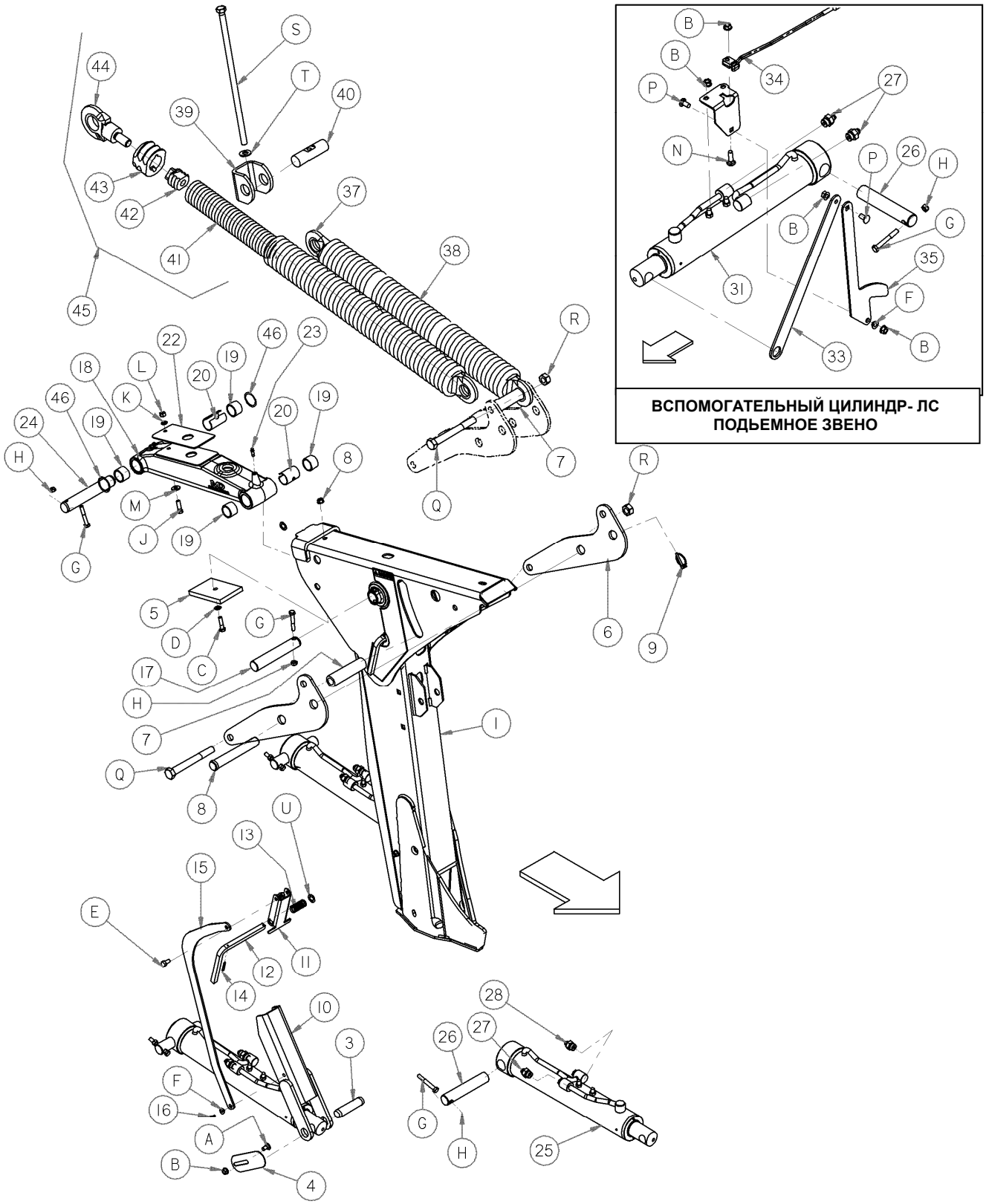

СИСТЕМА ПОДЬЕМА (Продолжение)

ПОЗ	НОМЕР З\ЧАСТИ	ОПИСАНИЕ	К-ВО	СЕРИЙН. НОМЕР
A	21472	БОЛТ - RHSN 3/8 NC X 0.75 GR 5 ZP	A	
B	30228	ГАЙКА - ФЛАНЦ. DT ГЛАДКАЯ ПОВЕРХ 0.375-16UNC	B	
C	21561	БОЛТ - HH 3/8 NC X 1.5 LG GR 5 ZP	C	
D	18598	ШАЙБА - SAE ПЛОСК 13/32 ID X 13/16 IN OD ZP	D	
E	21567	БОЛТ –ШЕСТИУГ.HD .375-16UNC X 0.75 LG	E	
F	135281	ШАЙБА	F	
G	30035	БОЛТ - HH 3/8 NC X 2.75 LG GR 5 ZP	G	
H	18669	ГАЙКА-ШЕСТИУГ. ЗАМК DT 3/8-16 UNC ZP	H	
J	21264	БОЛТ -HH 3/8 NC X 1.25 LG GR 5 ZP	J	
K	18637	ШАЙБА - REG. ЗАМК 3/8 IN. NOM. ID ZP	K	
L	18590	ГАЙКА - ШЕСТИУГ. 3/8 - 16 UNC GR 5 ZP	L	
M	20535	ШАЙБА-ПЛОСК	M	
N	19966	БОЛТ - RHSN 3/8 NC X 1.25 LG GR 5 ZP	N	
P	21863	БОЛТ-RHSSN 3/8 NC X 0.75 LG GR 5 ZP	P	
Q	30387	БОЛТ - HH 3/4 NC X 6.5 LG GR 5 ZP	Q	
R	102636	ГАЙКА- ШЕСТИУГ.DT .750-10UNC	R	
S	112740	БОЛТ - HH СВАРН.	S	
T	30441	ШАЙБА - УПРОЧНЕННАЯ	T	
U	163373	ШАЙБА – ПЛОСК RD(КВАДР.ОТВ)	U	
V	21102	БОЛТ - HH 3/8 NC X 2.5 LG GR 5 ZP		

ЦЕНТРАЛЬНОЕ ЗВЕНО

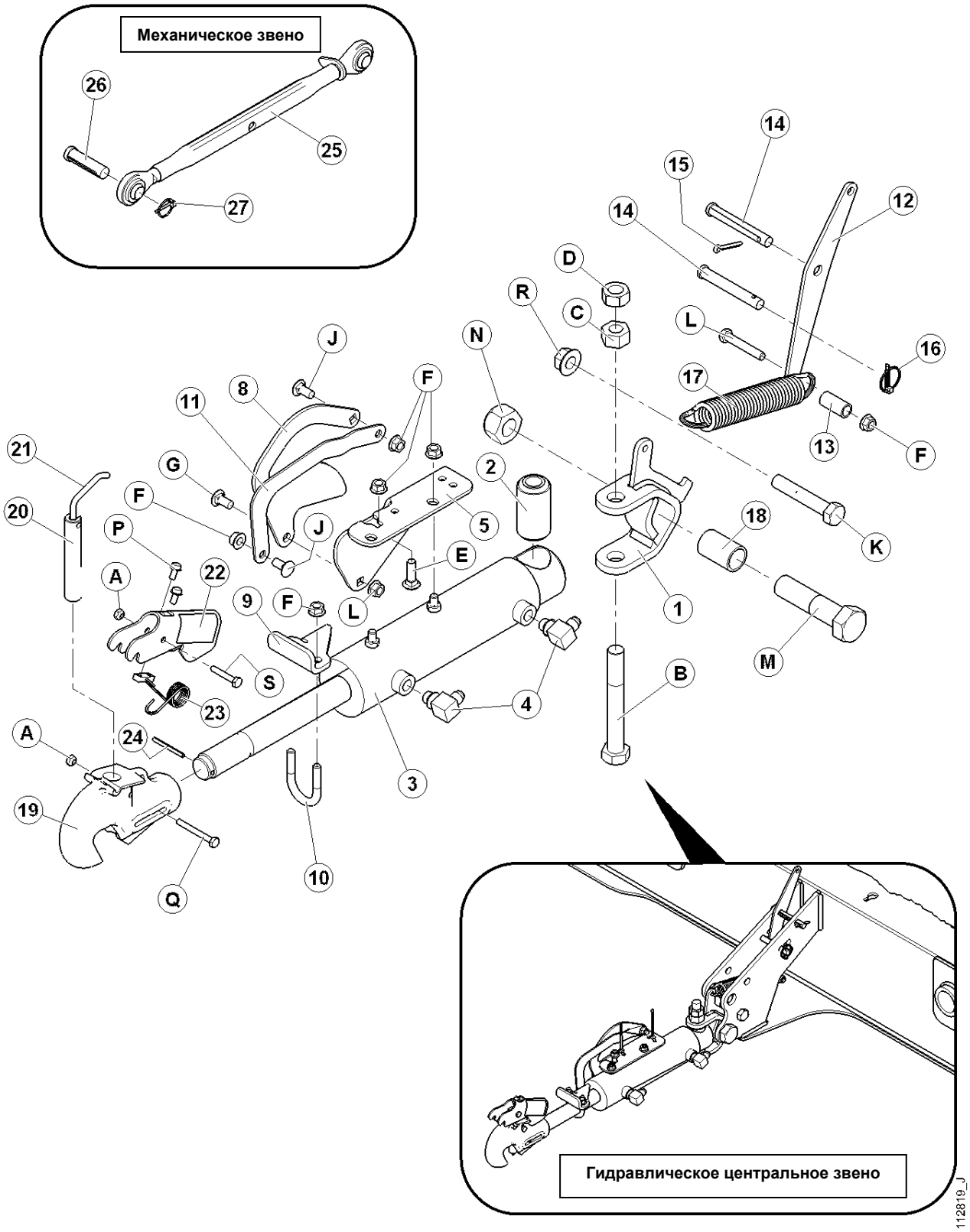

ЦЕНТРАЛЬНОЕ ЗВЕНО

ПОЗ	НОМЕР З\ЧАСТИ	ОПИСАНИЕ	К-ВО	СЕРИЙН. НОМЕР
	B4650	ГИДРАВЛИЧЕСКОЕ ЦЕНТРАЛЬНОЕ ЗВЕНО См. примечание		
	B4665	МЕХАНИЧЕСКОЕ ЦЕНТРАЛЬНОЕ ЗВЕНО		
		Комплект доступен только через отдел продаж		
1	110824	ВИЛКА СВАРНАЯ	1	
2	30574	ВТУЛКА – РЕЗИНА	1	
3	163466	ЦИЛИНДР - ЦЕНТРАЛЬНОЕ ЗВЕНО С ВТУЛКОЙ (включ поз2) ..	1	
	112625	САЛЬНИК КОМПЛЕКТ - ЦИЛИНДР	1	
4	30282	ФИТИНГ - КОЛЕНО 90° ГИД	2	
5	163396	ОПОРА - НАКЛОНА ДАТЧИКА	1	
6	166237	ДАТЧИК – АНАЛОГ	1	
8	112901	ЗВЕНО - НАКЛОНА ДАТЧИКА	1	
9	112691	ОПОРА	1	
10	112973	БОЛТ –U	1	
11	112903	ЗВЕНО - НАКЛОНА ДАТЧИКА	1	
12	110828	ПЛАСТИНЫ-ПРУЖИНЫ	2	
13	17675	ПРОКЛАДКА	1	
14	101007	ПАЛЕЦ	2	
15	18648	ПАЛЕЦ-ШПЛИНТ 3/16 DIA X 1.25 ZP	1	
16	50193	ПАЛЕЦ	1	
17	9423	ПРУЖИНА	1	
18	110971	ПРОКЛАДКА- 1.25 OD X 1.0 ID	1	
19	156849	КРЮК В СБОРЕ, вкл.поз 20-23 + метизы	1	
20	156848	ПАЛЕЦ- ЗАМК	1	
21	156886	СТЕРЖЕНЬ-АКТИВАТОР	1	
22	139724	ЗАМОК- РУЧКА	1	
23	133209	ПРУЖИНА-ЗАМКА	1	
24	135453	ПАЛЕЦ-ПРУЖИНА 3/16 DIA X 1 7/8 LG	1	
25	112869	СОЕДИНЕНИЕ -МЕХАНИЧЕСКОЕ ЦЕНТРАЛЬНОЕ ЗВЕНО	1	
26	102265	ПАЛЕЦ	1	
27	102264	ПАЛЕЦ - 3/16 X 1 9/16 IN	1	
28	172986	ШЛАНГ – ГИДРАВЛИЧЕСКИЙ.....	2	
29	135235	ЗАЖИМ – ШЛАНГОВ	1	
A	18724	ГАЙКА-ШЕСТИУГ. ЗАМК DT 1/4-20 UNC ZP		
B	30549	БОЛТ - HH 3/4 NC X 5.5 LG GR 5 ZP		
C	18593	ГАЙКА - ШЕСТИУГ. 3/4 - 10 UNC GR 5 ZP		
D	102636	ГАЙКА- ШЕСТИУГ.DT .750-10UNC		
E	19966	БОЛТ - RHSN 3/8 NC X 1.25 LG GR 5 ZP		
F	30228	ГАЙКА - ФЛАНЦ. DT ГЛАДКАЯ ПОВЕРХ 0.375-16UNC		
G	18598	ШАЙБА - SAE ПЛОСК 13/32 ID X 13/16 IN OD ZP		
H	10948	БОЛТ - HH 3/8 NC X 5.5 LG GR 5 ZP		
J	21863	БОЛТ-RHSSN 3/8 NC X 0.75 LG GR 5 ZP		
K	21406	БОЛТ - HH 5/8 NC X 3.5 LG GR 5 ZP		
L	20055	БОЛТ - HH 3/8 NC X 2.25 LG GR 5 ZP		
M	30897	БОЛТ - HH 1.0 NC X 4.0 LG GR 5 ZP		
N	135172	ГАЙКА-ШЕСТИУГ.ЗАМК.DT 1.0-8UNC		
P	21055	САМОРЕЗ ШЕСТИУГ. HD 1/4 NC X 1/2		
Q	30638	БОЛТ - HH 1/4 NC X 2.25 LG GR 5 ZP		
R	50225	ГАЙКА – ФЛАНЦ. DT , 5/8 NC		
S	21574	БОЛТ - HH 1/4 NC X 1.5 LG GR 5 ZP		
T	135281	ШАЙБА		
	ПРИМ:	При установке опции гидравлического центрального звена В 4650 необходимо так же установить Дополнительный комплект клапана B5269.		

ДВИГАТЕЛЬ В СБОРЕ

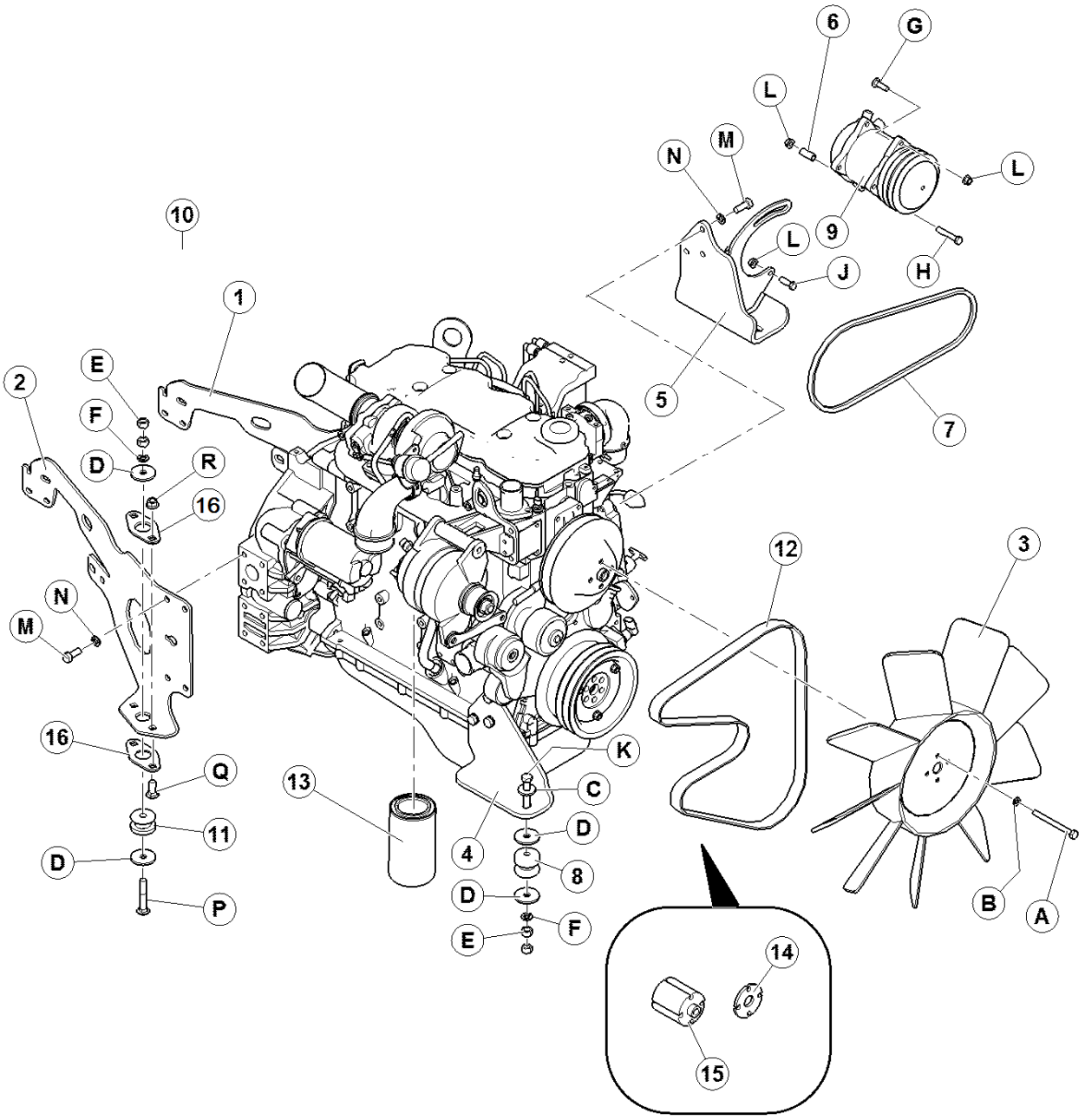

ДВИГАТЕЛЬ В СБОРЕ

ПОЗ	НОМЕР З\ЧАСТИ	ОПИСАНИЕ	К-ВО	СЕРИЙН. НОМЕР
1	183107	КРОНШТЕЙН- ДВИГАТЕЛЬ ПС.....	1	
2	183108	КРОНШТЕЙН- ДВИГАТЕЛЬ ЛС	1	
3	112842	ВЕНТИЛЯТОР-ДВИГАТЕЛЬ (CUMMINS)	1	
4	111838	ПЛАСТИНА- УСТАНОВКИ ДВИГАТЕЛЯ	1	
5	162037	СБОРКА - УСТАНОВКИ ДВИГАТЕЛЯ С ПРОКЛАДКАМИ	1	
6	23050	ПРОКЛАДКА	1	
7	163368	РЕМЕНЬ-V SAE 13A	1	
8	42099	ИЗОЛЯТОР	2	
9	109617	КОМПРЕССОР	1	
10	21763	ЗАЖИМ – связка кабелей,черный.....	2	
11	**138477**	**ИЗОЛЯТОР .....**	2	
12	183137	РЕМЕНЬ – ВЕНТИЛЯТОРА.....	1	
13	111974	МАСЛЯНЫЙ ФИЛЬТР	1	
14	162118	ПРОКЛАДКА – ¼”	1	
15	111344	ПРОКЛАДКА – 3”	1	
16	**183153**	**ОПОРА – ДВИГАТЕЛЯ.....**	**4**	
A	135502	БОЛТ - HH M10 X 1.5 X 110 LG ZP		
B	30632	ШАЙБА-ЗАМК ПРУЖИНА M10 ZP		
C	4761	ШАЙБА-ПЛОСКАЯ		
D	11695	ШАЙБА-ПЛОСКАЯ		
E	18591	ГАЙКА - ШЕСТИУГ. 1/2 - 13 UNC GR 5 ZP		
F	18638	ШАЙБА-ЗАМК1/2 IN. NOM. ID ZP		
G	19966	БОЛТ - RHSN 3/8 NC X 1.25 LG GR 5 ZP		
H	20055	БОЛТ - HH 3/8 NC X 2.25 LG GR 5 ZP		
J	21264	БОЛТ -HH 3/8 NC X 1.25 LG GR 5 ZP		
K	21581	БОЛТ - HH 1/2 NC X 3.5 LG GR 5 ZP		
L	30228	ГАЙКА - ФЛАНЦ. DT ГЛАДКАЯ ПОВЕРХ 0.375-16UNC		
M	30630	БОЛТ - HH M12 X 1.75 X 30 LG ZP		
N	30633	ШАЙБА-ЗАМК ПРУЖИНА M12 ZP		
P	**30266**	**БОЛТ - RHSN 1/2 NC X 3.0 LG GR 5 ZP**		
Q	**21471**	**БОЛТ - RHSN 1/2 NC X 1.25 LG GR 5 ZP**		
R	**50186**	**ГАЙКА ФЛАНЦ. DT ГЛАДКАЯ ПОВЕРХ ½**		

ТОПЛИВНАЯ СИСТЕМА

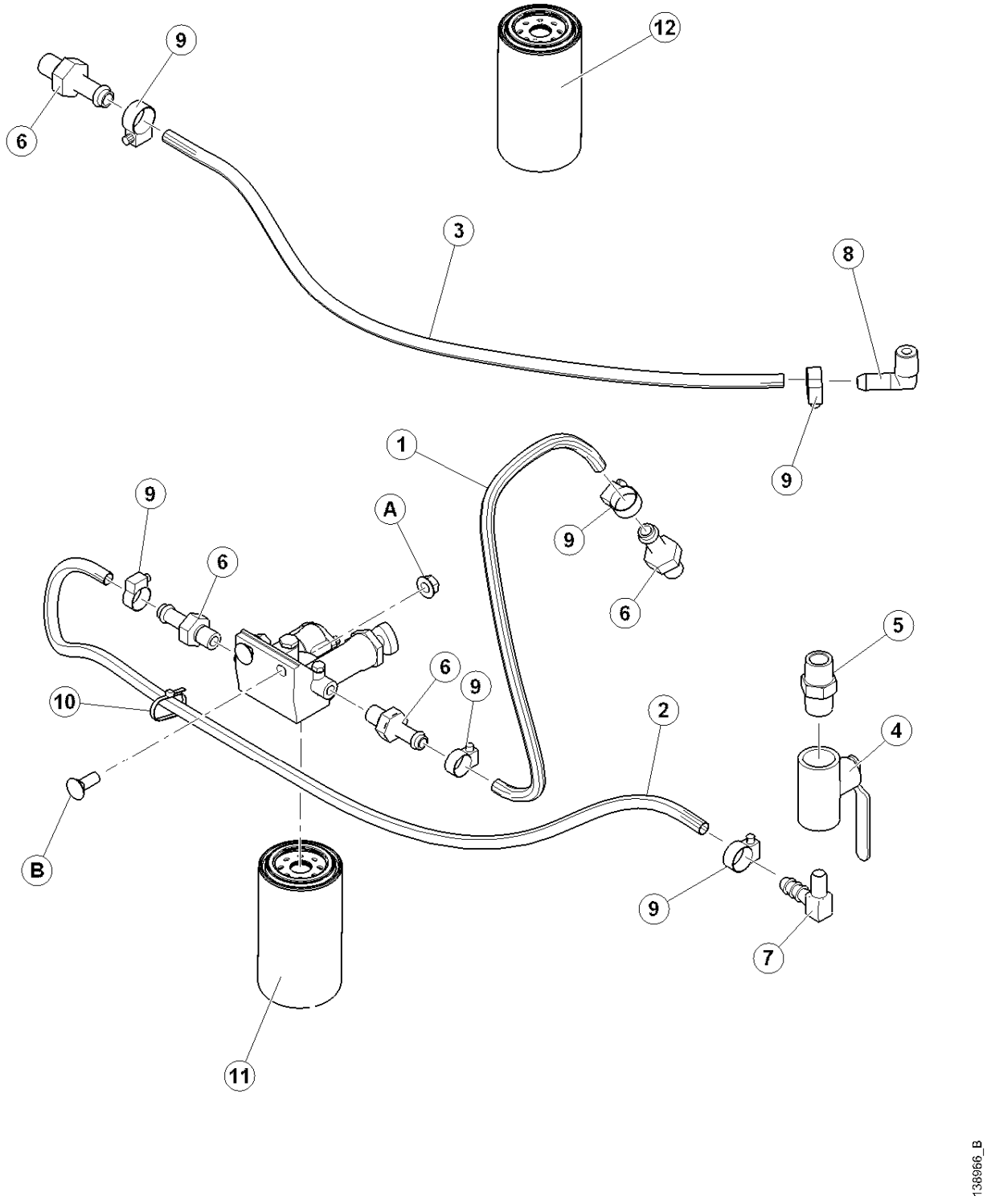

ТОПЛИВНАЯ СИСТЕМА

ПОЗ	НОМЕР З\ЧАСТИ	ОПИСАНИЕ	К-ВО	СЕРИЙН. НОМЕР
1	138619	ШЛАНГ-3/8" ТОПЛИВНЫЙ	1	
2	139659	ШЛАНГ-3/8" ТОПЛИВНЫЙ	1	
3	138974	ШЛАНГ-3/8" ТОПЛИВНЫЙ	1	
4	111440	КЛАПАН - ШАРИКОВЫЙ 3/8 NPT	1	
5	21844	ФИТИНГ - НИППЕЛЬ ТРУБКИ	1	
6	134173	ФИТИНГ АДАПТЕР 3/8"НА М 12*5.....	4	
7	50069	ФИТИНГ 90 ° УГОЛОК НА ВН ДИАМ 3/8 ID ШЛАНГА Х 3/8 NPT ...	1	
8	111442	ФИТИНГ-90 ° УГОЛОК	1	
9	30500	ЗАЖИМ-ШЛАНГА	6	
10	21763	ЗАЖИМ – связка кабелей,черный (не показан)	2	
11	111972	ПЕРВИЧНЫЙ ТОПЛИВНЫЙ ФИЛЬТР	1	
12	166312	ВТОРИЧНЫЙ ТОПЛИВНЫЙ ФИЛЬТР	1	
A	50186	ГАЙКА - ровная фланц 0.500-13UNC GR5		
B	21471	БОЛТ - RHSN 1/2 NC X 1.25 GR 5 ZP		

БАКИ (ТОПЛИВНЫЙ + ГИДРАВЛИЧЕСКИЙ)

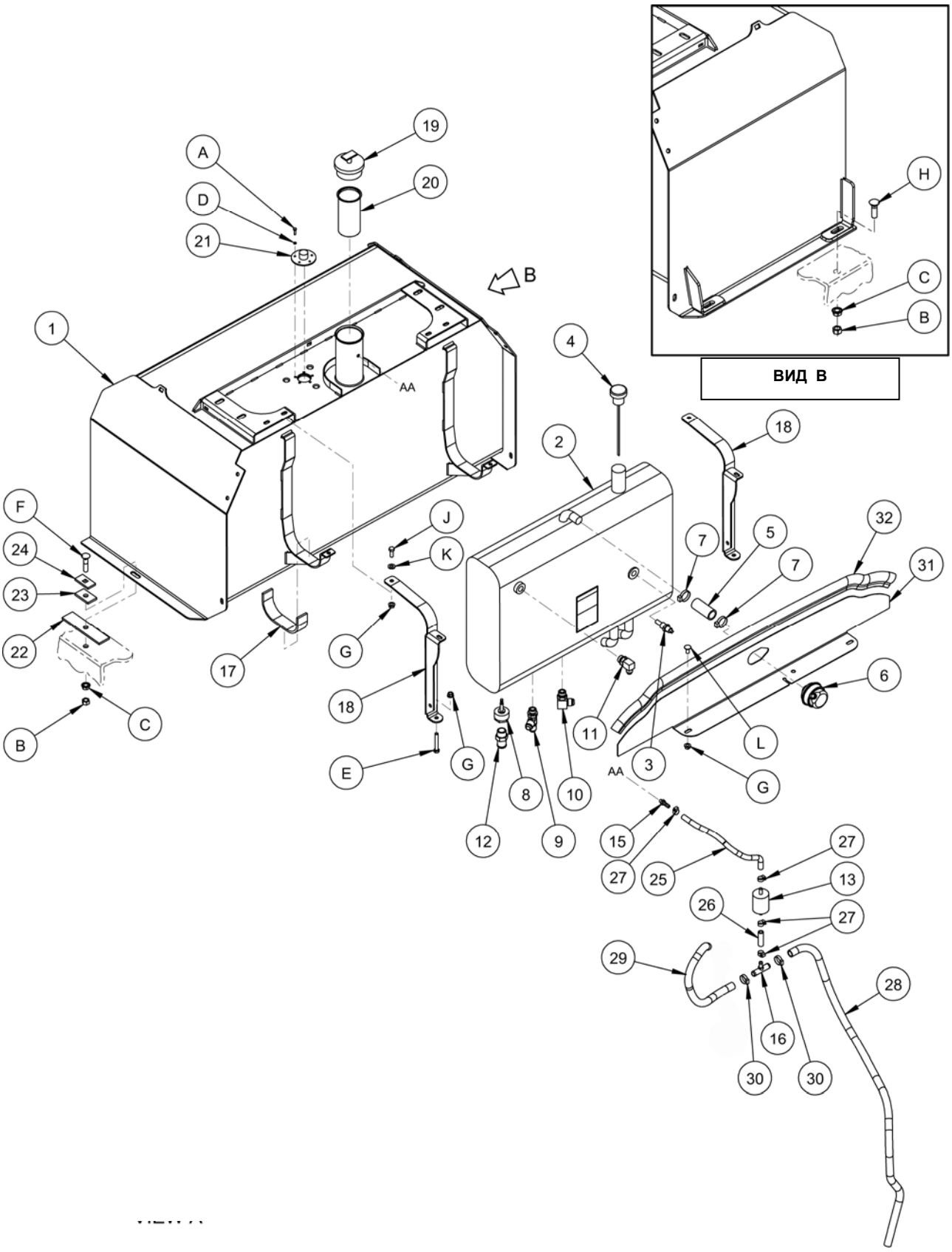

БАКИ (ТОПЛИВНЫЙ + ГИДРАВЛИЧЕСКИЙ)

ПОЗ	НОМЕР З\ЧАСТИ	ОПИСАНИЕ	К-ВО	СЕРИЙН. НОМЕР
1	110246	БАК-ТОПЛИВНЫЙ СВАРН	1	
2	163690	БАК-ГИДРАВЛИЧЕСКИЙ С ДЕКАЛЯМИ (M100)	1	
	111975	ЗАГЛУШКА 0.875-14 магнет.шестиуг	1	
	111976	ЭКРАН—СЕТКА 30*30	1	
3	110444	ДАТЧИК – ТЕМПЕРАТ. ГИДРАВЛ.МАСЛА	1	
4	21822	ЩУП КРЫШКА ГОРЛОВИНЫ БАКА	1	
5	110447	ШЛАНГ ВЕНТ	1	
6	20579	ОЧИСТИТЕЛЬ-ВЕНТ	1	
7	30670	ЗАЖИМ-ШЛАНГА	2	
8	163969	КЛАПАН– ПРОВЕРОЧНЫЙ	1	
9	50019	ФИТИНГ - ТРОЙНИК С КОЛЬЦОМ	1	
10	21843	ФИТИНГ - КОЛЕНО 90° ГИД 10-10	1	
11	21801	ФИТИНГ - КОЛЕНО 90°	1	
12	135584	ФИТИНГ - АДАПТЕР 1.0ДМ ШЛАНГ 0.75" NPT	1	
13	111608	ФИЛЬТР-ТОПЛИВНЫЙ	1	
15	21992	ФИТИНГ - ЗАЗУБР 1/8 NPT X 3/8 ID ШЛАНГ	1	
16	134055	ФИТИНГ - ТРОЙНИК (5/8X5/8X3/8")	1	
17	110135	ПОДУШКА-РЕЗИНА	2	
18	110136	ЛЕНТА ОБВЯЗКА-ГИДРОБАКА	2	
19	110248	КРЫШКА - ТОПЛИВНЫЙ БАК	1	
20	163989	ФИЛЬТР – ТОПЛИВНЫЙ	1	
21	112142	ДАТЧИК-ТОПЛИВ УРОВНЯ С ПРОКЛАДКОЙ БЕЗ МЕТ	1	
22	112095	ПОДУШКА-РЕЗИНА	1	
23	112153	ПОДУШКА-РЕЗИНА	1	
24	112154	ПЛАСТИНА	1	
25	163639	ШЛАНГ-3/8" ТОПЛИВНЫЙ	1	
26	163640	ШЛАНГ-ТОПЛИВНЫЙ (3/8")	1	
27	30500	ЗАЖИМ-ШЛАНГА	4	
28	110964	ШЛАНГ-САПУНА БАКА	1	
29	24936	ШЛАНГ	1	
30	112692	ЗАЖИМ – ШЛАНГА	2	
31	163686	УГОДОК-ВОЗДУШНАЯ ПЕРЕГОРОДКА	1	
32	110807	ПРОКЛАДКА	1	
A	18577	ВИНТ- PHILIPS PAN HD# 10 NC X 3/4		
B	18591	ГАЙКА - ШЕСТИУГ. 1/2 - 13 UNC GR 5 ZP		
C	21383	ГАЙКА - ФЛАНЦ. .500-13UNC (ЗАЗУБР.ПОВЕРХ)		
D	18634	ШАЙБА - ЗАМК #10 NOM. ID ZP		
E	21262	БОЛТ -HH 3/8 NC X 2.25 LG GR 5 ZP		
F	30027	БОЛТ - RHSN1/2 NC X 2.25 LG GR 5 ZP		
G	30228	ГАЙКА - ФЛАНЦ. DT ГЛАДКАЯ ПОВЕРХ 0.375-16UNC		
H	30515	БОЛТ - RHSN1/2 NC X 1.75 LG GR 5 ZP		
J	20077	БОЛТ -HH 3/8 NC X 1.0 GR 5 ZP		
K	30655	ШАЙБА УПРОЧНЕННАЯ		
L	21863	БОЛТ-RHSSN 3/8 NC X 0.75 LG GR 5 ZP		

ВОЗДУХОЗАБОР ДВИГАТЕЛЯ

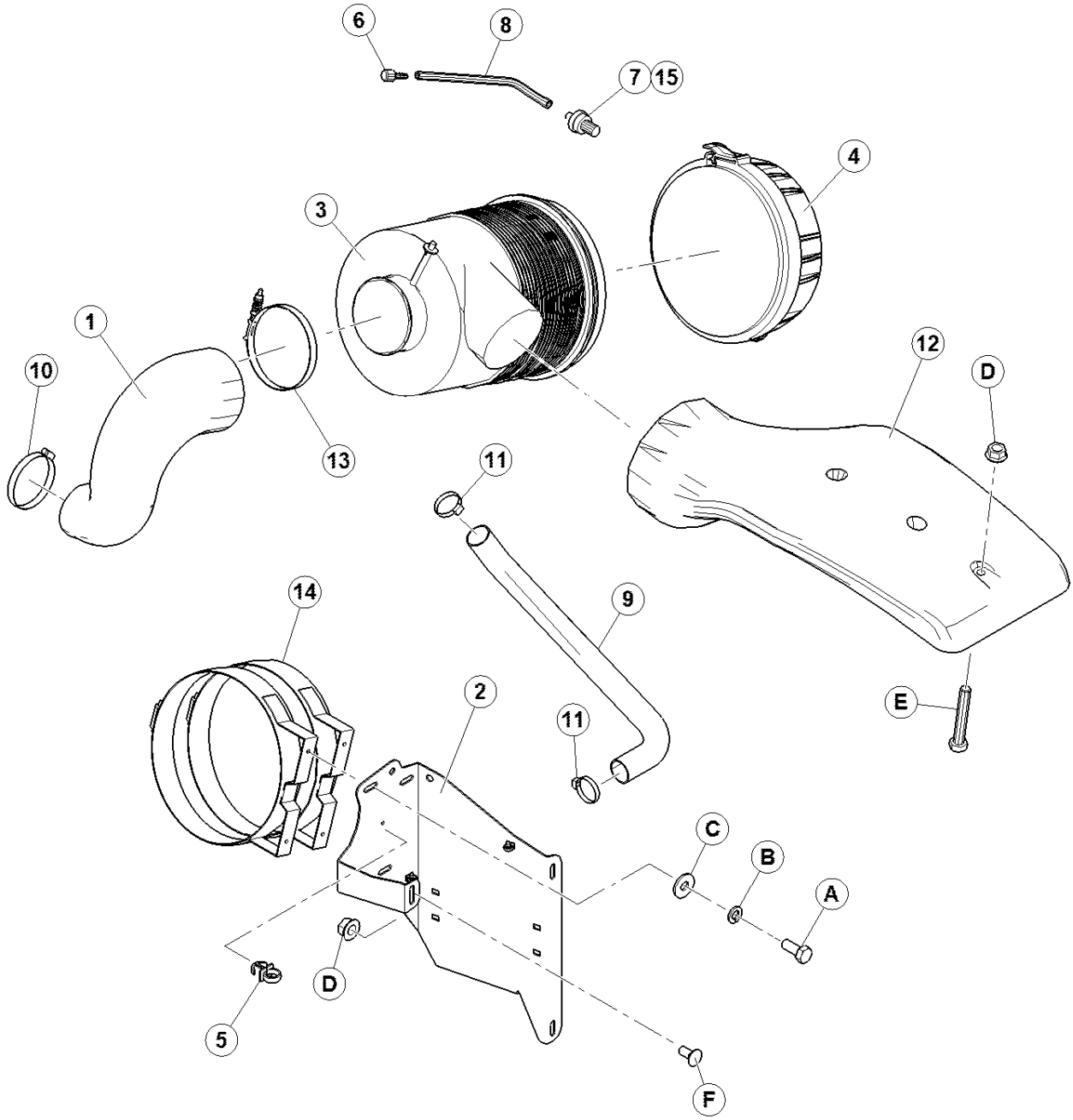

ВОЗДУХОЗАБОР ДВИГАТЕЛЯ

ПОЗ	НОМЕР З\ЧАСТИ	ОПИСАНИЕ	К-ВО	СЕРИЙН. НОМЕР
1	**139686**	**УГОЛОК – ТРУБА ВОЗДУХОЗАБОРА .....**	**1**	
2	138389	ОПОРА- ОЧИСТИТЕЛЯ ВОЗДУХА	1	
3	162144	ОЧИСТИТЕЛЬ ВОЗДУХА	1	
	111954	ЭЛЕМЕНТ – ПЕРВИЧНЫЙ		
	111955	ЭЛЕМЕНТ – ВТОРИЧНЫЙ		
	111957	КЛАПАН -СБРОСА ПЫЛИ		
4	111956	КОМПЛЕКТ-КРЫШКА		
5	50109	ЗАЖИМ ПЛАСТИКОВЫЙ	3	
6	138388	ФИТИНГ-МЕДНОЕ КОЛЕНО 1/8NPT МАМА X 5/16 ШЛАНГУ	1	
7	183143	ИНДИКАТОР СЕРВИСА	1	
8	138511	ШЛАНГ – ОГРАНИЧЕНИЯ ВОЗДУХА	1	
9	138534	ШЛАНГ АСПИРАТОР	1	
10	135534	ЗАЖИМ-ШЛАНГА	1	
11	30670	ЗАЖИМ-ШЛАНГА	2	
12	139045	ТРУБА ВОЗДУХЗАБОРА.....	1	
13	162102	ЗАЖИМ – ПОСТОЯННОЙ НАТЯЖКИ	1	
14	163976	КРОНШТЕЙН – ОПОРА	2	
15	30426	ФИТИНГ – ЗАЗУБР 1/8 NPT X 5/16 ID ШЛАНГ		
A	30627	БОЛТ - HH M10 X 1.5 X 25 LG ZP		
B	30632	ШАЙБА-ЗАМК ПРУЖИНА M10 ZP		
C	30635	ШАЙБА – ПЛОСК M10		
D	30228	ГАЙКА - ФЛАНЦ. DT ГЛАДКАЯ ПОВЕРХ 0.375-16UNC		
E	21102	БОЛТ - HH 3/8 NC X 2.5 LG GR 5 ZP		
F	21863	БОЛТ-RHSSN 3/8 NC X 0.75 LG GR 5 ZP		

ВЫХЛОПНАЯ СИСТЕМА

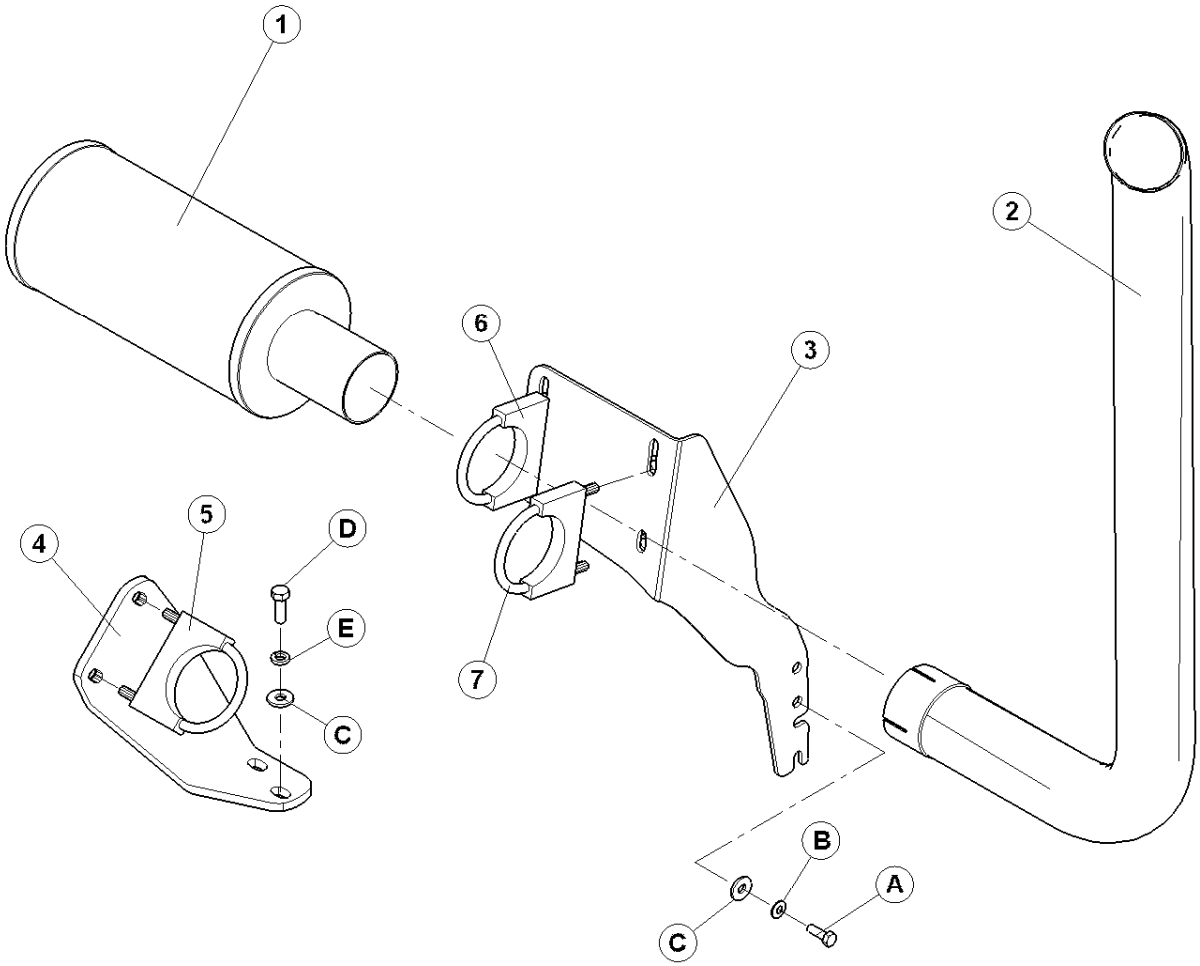

139048_B

ВЫХЛОПНАЯ СИСТЕМА ДВИГАТЕЛЯ

ПОЗ	НОМЕР З\ЧАСТИ	ОПИСАНИЕ	К-ВО	СЕРИЙН. НОМЕР
1	138700	ГЛУШИТЕЛЬ	1	
2	138704	ТРУБА ВЫХЛОП, 3"	1	
3	138562	ОПОРА-ВЫХЛОП	1	
4	139053	ОПОРА -TURBO ВЫХОДА	1	
5	42469	ЗАЖИМ – ТРУБЫ	3	
A	184652	БОЛТ-НН M8 M8 X 1.25 X 25 LG ZN		
B	184579	ШАЙБА –КОНИЧ. ПРУЖИНА M8A		
C	20535	ШАЙБА-ПЛОСК		
D	184661	БОЛТ-НН M 10 X 1.5 X 30 LG ZP		
E	30632	ШАЙБА-ЗАМК ПРУЖИНА M10 ZP		

РАДИАТОР

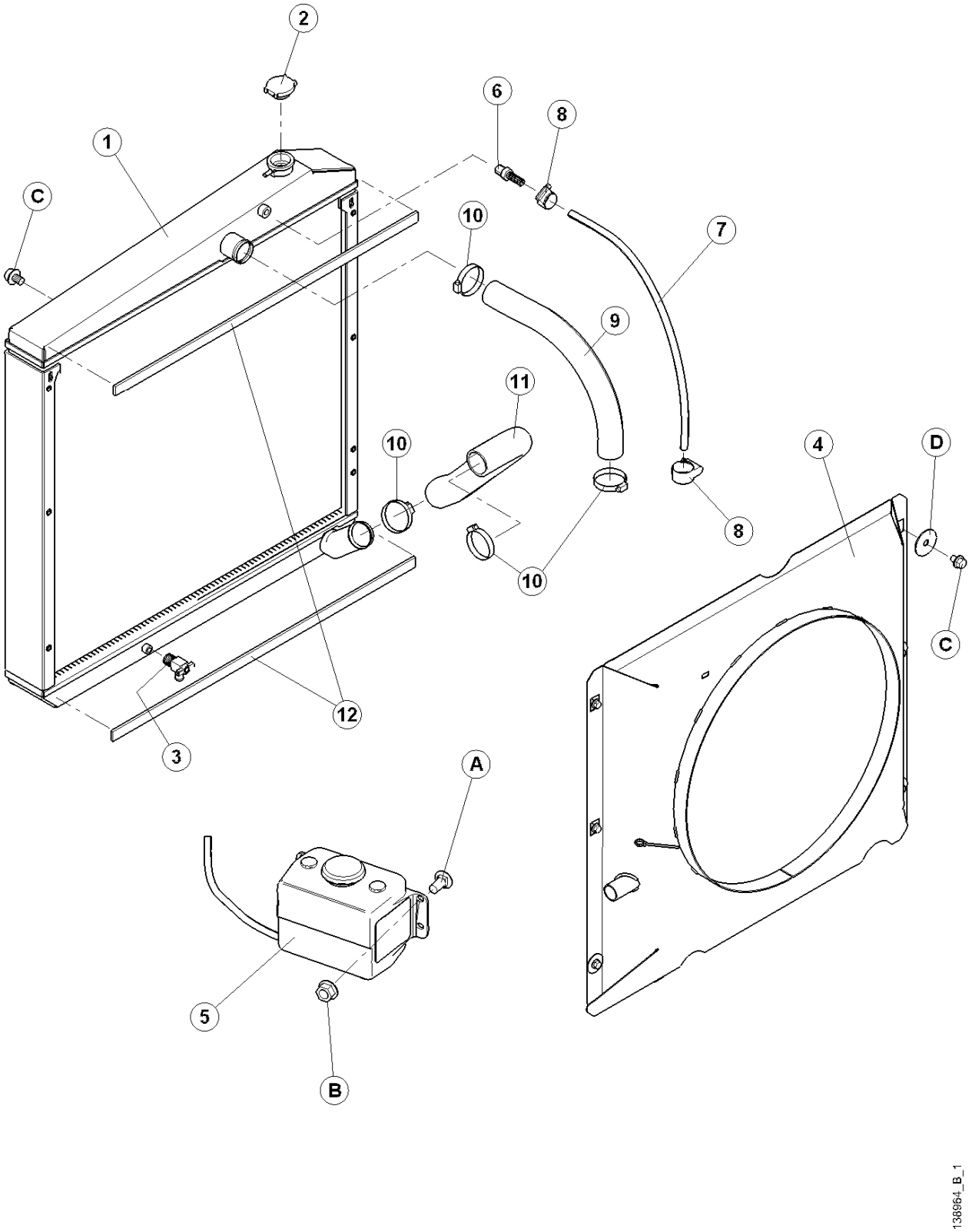

РАДИАТОР

ПОЗ	НОМЕР З\ЧАСТИ	ОПИСАНИЕ	К-ВО	СЕРИЙН. НОМЕР
1	138968	РАДИАТОР-4 CYL	1	
2	109934	КРЫШКА-РАДИАТОР	1	
3	200223	ФИТИНГ СЛИВА	1	
4	139061	КОЖУХ С ДЕКАЛЯМИ	1	
5	163377	БАЧОК РАДИАТОРА С ДЕКАЛЬЮ	1	
6	21046	ФИТИНГ ЗАЗУБР 1/4 NPT X 3/8 ID ШЛАНГА	1	
7	166384	ШЛАНГ	1	
8	30094	ЗАЖИМ ШЛАНГА ШЕСТЕРЕНЧАТОГО ТИПА	2	
9	138576	ШЛАНГ РАДИАТОРА, ВЕРХ	1	
10	17959	ЗАЖИМ ШЛАНГА	4	
11	138578	ШЛАНГ РАДИАТОРА, НИЗ	1	
12	110395	САЛЬНИК	2	
A	21863	БОЛТ-RHSSN 3/8 NC X 0.75 LG GR 5 ZP		
B	30228	ГАЙКА - ФЛАНЦ. DT ГЛАДКАЯ ПОВЕРХ 0.375-16UNC		
C	030693	БОЛТ - ФЛАНЦ. (ЗАЗУБР) .375-16UNC X 0.50 LG		
D	31465	ШАЙБА-ПЛОСКАЯ		

КУЛЕРЫ

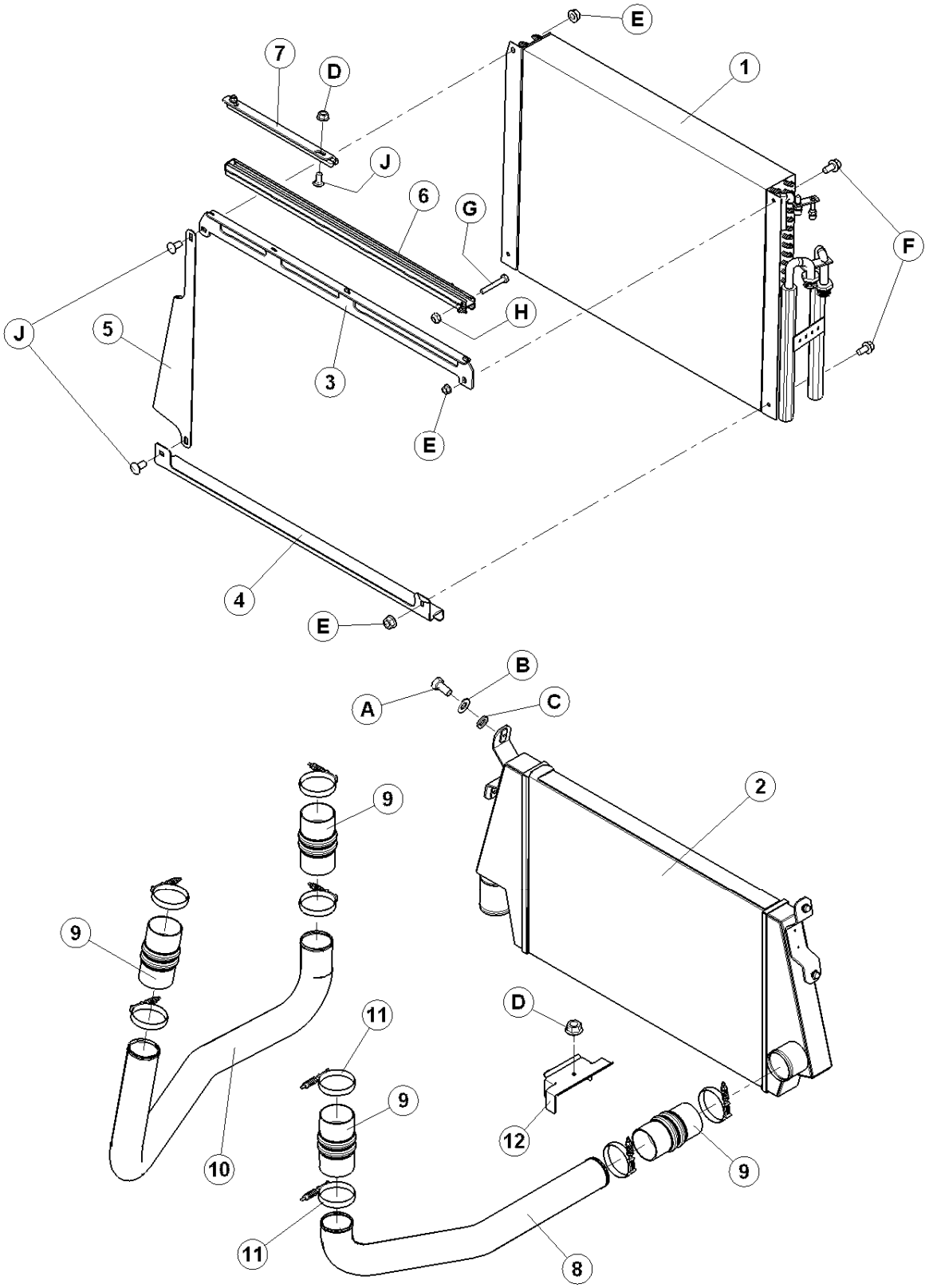

КУЛЕРЫ

ПОЗ	НОМЕР З\ЧАСТИ	ОПИСАНИЕ	К-ВО	СЕРИЙН. НОМЕР
1	138983	КУЛЕР-МАСЛЯН , КОНДЕНСОРА КОНДИЦИОНЕРА	1	
2	138582	КУЛЕР -САС	1	
3	139202	ОПОРА - КУЛЕР, СВАРН верх	1	
4	138296	ОПОРА-НИЗ КУЛЕРА	1	
5	138364	ОПОРА - КУЛЕРА, ПС	1	
6	110680	КАРЕТКА - СВАРН	1	
7	138380	ОПОРА - КАРЕТКИ, СВАРН	1	
8	138976	ТРУБА-ГОРЯЧАЯ СТОРОНА	1	
9	138404	ТРУБА ХОЛОДНАЯ	1	
10	111643	ЗАЖИМ-ПОСТОЯННОЙ НАТЯЖКИ	8	
11	138392	КРОНШТЕЙН -ЛИНИИЙ	1	
12	163905	СОЕДИНИТЕЛЬ САС	4	
A	21567	БОЛТ –ШЕСТИУГ.HD .375-16UNC X 0.75 LG		
B	18598	ШАЙБА - SAE ПЛОСК 13/32 ID X 13/16 IN OD ZP		
C	18637	ШАЙБА - REG. ЗАМК 3/8 IN. NOM. ID ZP		
D	21452	БОЛТ - ФЛАНЦ(ЗАЗУБРЕН 0.375-16 UNC		
E	30228	ГАЙКА - ФЛАНЦ. DT ГЛАДКАЯ ПОВЕРХ 0.375-16UNC		
F	21821	БОЛТ - HH FLG (ЗАЗУБР) 3/8 NC X 0.75 GR 5 ZP		
G	21952	БОЛТ - HH 1/4 NC X 1.75 LG GR 5 ZP		
H	18724	ГАЙКА-ШЕСТИУГ. ЗАМК DT 1/4-20 UNC ZP		
J	21863	БОЛТ-RHSSN 3/8 NC X 0.75 LG GR 5 ZP		

ОТСЕК ОХЛАЖДЕНИЯ

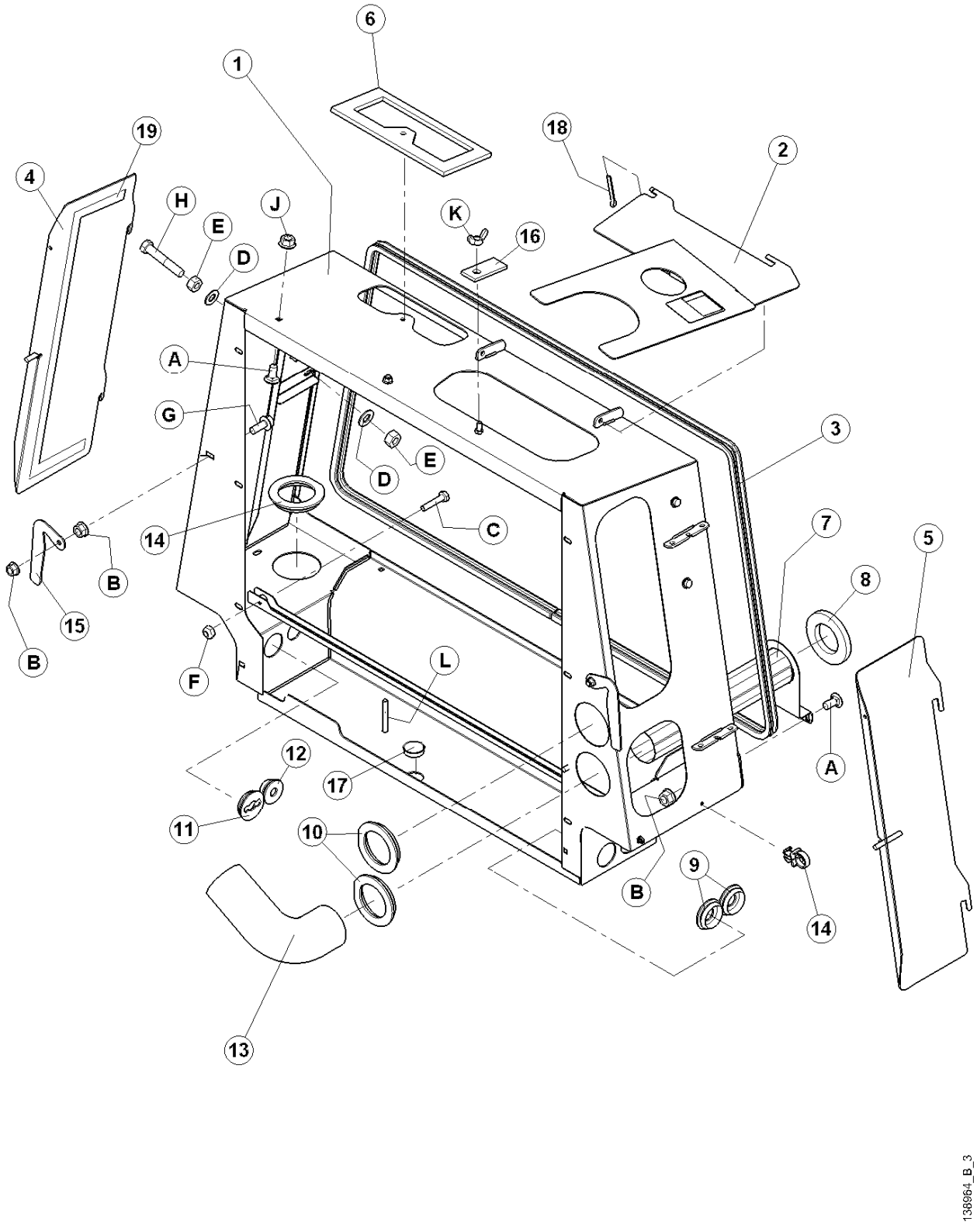

ОТСЕК ОХЛАЖДЕНИЯ

ПОЗ	НОМЕР З\ЧАСТИ	ОПИСАНИЕ	К-ВО	СЕРИЙН. НОМЕР
1	138355	ОПОРА СВАРНАЯ	1	
2	139470	ДВЕРЦА ВЕРХНЯЯ КУЛЕРА С ДЕКАЛЬЮ	1	
3	110388	ПРОКЛАДКА ЭКРАНА	1	
4	138793	ДВЕРЦА - ДОСТУПА ПС, СВАРНАЯ	1	
5	110898	ДВЕРЦА - ДОСТУПА , ЛС СВАРНАЯ	1	
6	139502	ПРОКЛАДКА ВХОД ВОЗДУХА	1	
7	110897	ТРУБА, СВАРНАЯ	1	
8	110702	ПРОКЛАДКА	1	
9	110967	ПРОКЛАДОЧНОЕ КОЛЬЦО-1.06 IN. ID.	2	
10	110677	ПРОКЛАДОЧНОЕ КОЛЬЦО	3	
11	163549	ПРОКЛАДОЧНОЕ КОЛЬЦО	**1**	
12	45155	ПРОКЛАДОЧНОЕ КОЛЬЦО - 0.75 IN. ID.	1	
13	110969	ШЛАНГ - КОЛЕНО 3"	1	
14	30542	НЕЙЛОНОВЫЙ ЗАЖИМ -ЧЕРНЫЙ	2	
15	110701	ЗАМОК	2	
16	44217	ЗАМОК	1	
17	110783	ЗАГЛУШКА-ОТВ. (Ø1.5")	1	
18	18605	ШПИЛЬКА 1/8 DIA X 1 ZP	1	
19	139095	ПРОКЛАДКА	6	
A	21863	БОЛТ-RHSSN 3/8 NC X 0.75 LG GR 5 ZP		
B	30228	ГАЙКА - ФЛАНЦ. DT ГЛАДКАЯ ПОВЕРХ 0.375-16UNC		
C	30942	БОЛТ - HH 1/4 NC X 1.25 LG GR 5 ZP		
D	18688	ШАЙБА - SAE ПЛОС 0.47 IN. ID X 0.92 IN OD ZP		
E	18654	ГАЙКА - ШЕСТИУГ7/16 - 14 UNC GR 5 ZP		
F	18724	ГАЙКА-ШЕСТИУГ. ЗАМК DT 1/4-20 UNC ZP		
G	21975	БОЛТ - HH ФЛ. (ЗАЗУБР) 3/8 NC X 1.0 GR 5 ZP		
H	21988	БОЛТ - HH 7/16 NC X 2.5 LG GR 5 ZP		
J	21452	БОЛТ - ФЛАНЦ(ЗАЗУБРЕН 0.375-16 UNC		
K	21289	ГАЙКА БАРАШЕК А 3/8 NC ZP		
L	21568	БОЛТ - HH 3/8 NC X 3.0 LG GR 5 ZP		

ОЧИСТИТЕЛЬ ЭКРАНА

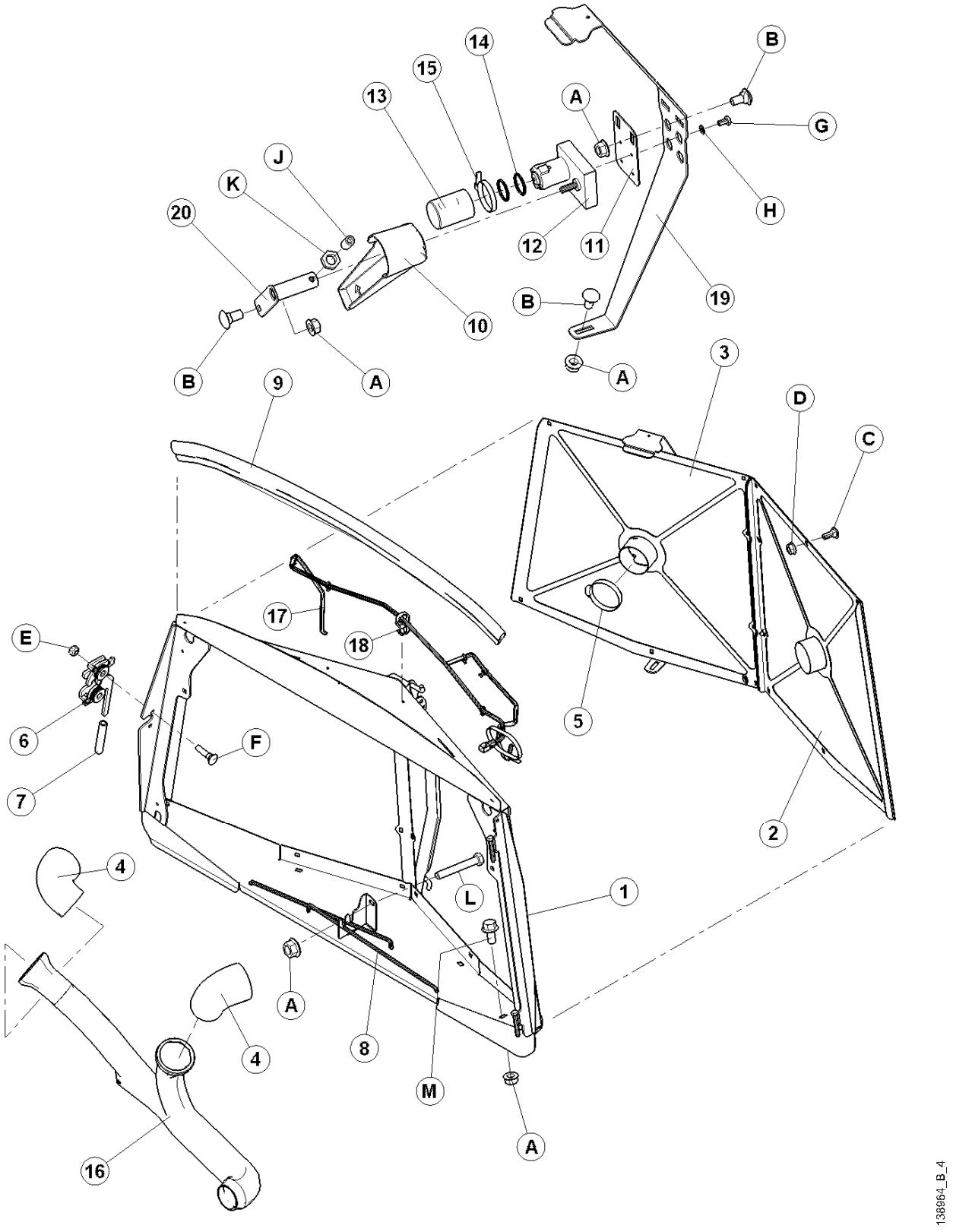

ОЧИСТИТЕЛЬ ЭКРАНА

ПОЗ	НОМЕР З\ЧАСТИ	ОПИСАНИЕ	К-ВО	СЕРИЙН. НОМЕР
1	110866	ОПОРА - ЭКРАН, СВАРН	1	
2	110937	ЭКРАН, ЛС	1	
3	110938	ЭКРАН, ПС	1	
4	110928	ШЛАНГ-90 ГРАД КОЛЕНО	2	
5	21913	ЗАЖИМ-ШЛАНГ	2	
6	134003	ЗАМОК В СБОРЕ	1	
7	110817	КРЫШКА SOFTEX ЗАЖИМНАЯ	1	
8	110386	СТЕРЖЕНЬ – ЭКРАНА,ПОДПОРКА	1	
9	110875	САЛЬНИК-ВЕРХ КАПОТА	1	
10	110882	ЖЕЛОБ- ОЧИСТИТЕЛЬ ЭКРАНА	2	
11	110877	ОПОРА-МОТОРА	2	
12	42369	МОТОР – ЭЛЕКТР	2	
13	112149	КРЫШКА	2	
14	163698	КОЛЬЦО	4	
15	30753	ОБВЯЗКА КАБЕЛЕЙ	2	
16	110883	ЖЕЛОБ- ОЧИСТИТЕЛЬ , ДВОЙН	1	
17	110908	ПРОВОДКА- ОЧИСТИТЕЛЕЙ ЭКРАНА	1	
18	30542	НЕЙЛОНОВЫЙ ЗАЖИМ -ЧЕРНЫЙ	7	
19	110968	РЕМЕШОК- ОПОРЫ	2	
20	110885	ВАЛ-, СВАРН	2	
A	30228	ГАЙКА - ФЛАНЦ. DT ГЛАДКАЯ ПОВЕРХ 0.375-16UNC		
B	21452	БОЛТ - ФЛАНЦ(ЗАЗУБРЕН 0.375-16 UNC		
C	21281	БОЛТ - RHSN5/16 NC X 0.75 GR 5 ZP		
D	30280	ГАЙКА - FLG LK 5/16 NC GR 5 ZP		
E	18690	ГАЙКА-ШЕСТИУГ. ЗАМК DT 5/16-18 UNC ZP		
F	21282	БОЛТ - RHSN 5/16 NC X 1.0 LG GR 5 ZP		
G	30955	ВИНТ- # 8-32 NC X 5/16 LG BLK		
H	20042	ШАЙБА - REG. ЗАМК #8 NOM. ID ZP		
J	18709	ВИНТ-SET ШЕСТИУГ. SOC CUP PT 3/8 NC X 5/8 LG		
K	18664	ГАЙКА– ШЕСТИУГ ЗАЖИМ. 3/8 - 16 UNC GR 5 ZP		
L	21102	БОЛТ - HH 3/8 NC X 2.5 LG GR 5 ZP		
M	21821	БОЛТ - HH FLG (ЗАЗУБР) 3/8 NC X 0.75 GR 5 ZP		

КАПОТ

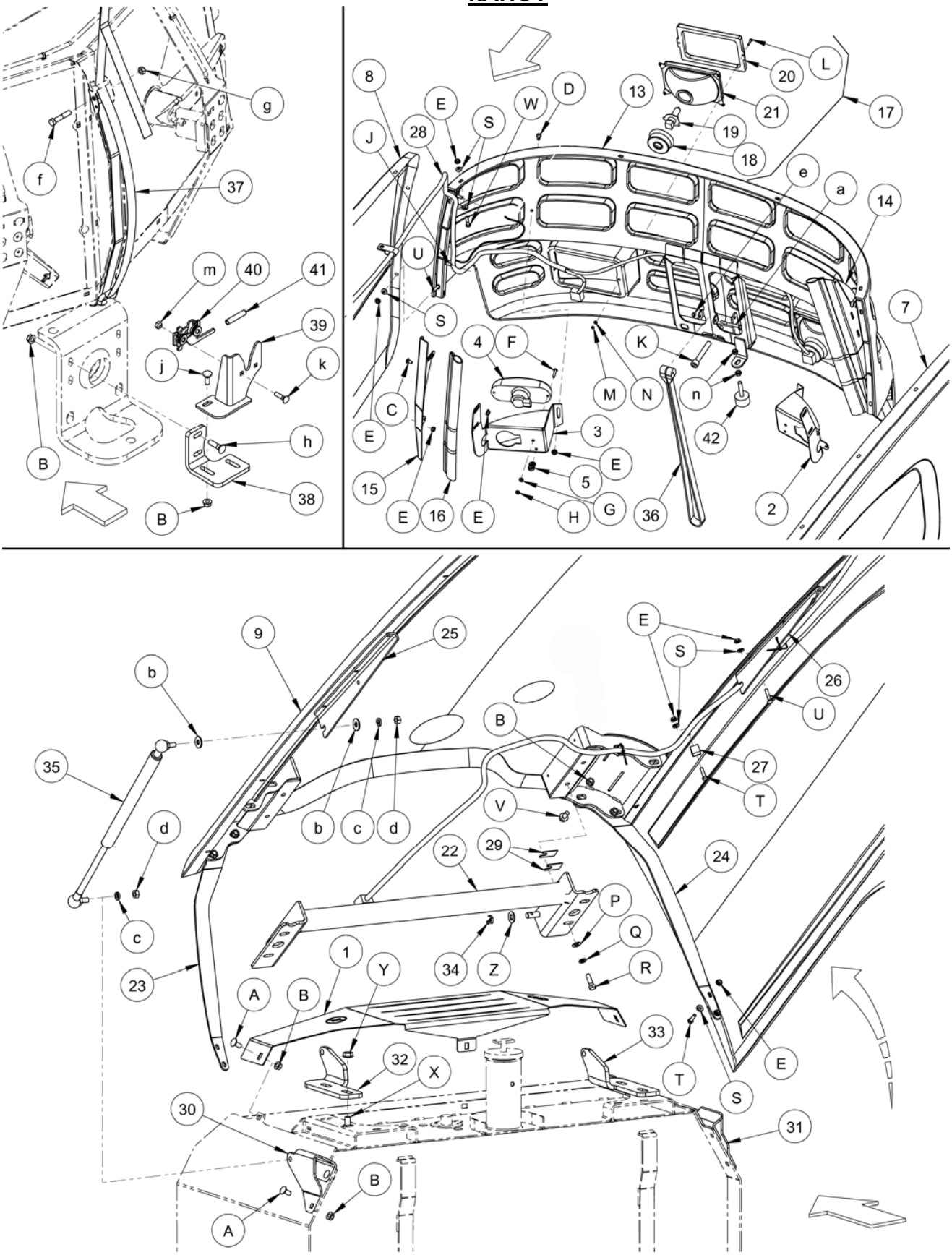
g
f
37
m
40
41
39
j
k
h
B
38
B
8
E
S
W
D
13
20
L
21
17
J
28
19
18
e
a
14
U
S
7
4
F
K
M
N
n
C
E
3
42
E
5
15
E
16
E
H
G
36
2
9
25
E
S
26
b
U
B
35
27
T
V
d
b
c
d
22
29
24
P
c
Q
1
Y
34
Z
R
23
A
B
33
32
X
T
E
S
30
31
B
A

КАПОТ

ПОЗ	НОМЕР З\ЧАСТИ	ОПИСАНИЕ	К-ВО	СЕРИЙН. НОМЕР
1	163882	ПАНЕЛЬ – ПРОКЛАДКА КАПОТА	1	
2	183021	ДЕРЖАТЕЛЬ-ЛС КРОНШТЕЙНА ХВОСТОВОЙ ФАРЫ	1	
3	183022	ДЕРЖАТЕЛЬ-ПС КРОНШТЕЙНА ХВОСТОВОЙ ФАРЫ	1	
4	134079	ФАРА-КРАСНАЯ	2	
5	50109	ЗАЖИМ ПЛАСТИКОВЫЙ	3	
7	139535	ПАНЕЛЬ-ЛС КАПОТ	-	
8	139536	ПАНЕЛЬ-ПС КАПОТ	-	
9	183134	КАПОТ-СОЕДИНЕННЫЙ ВЕРХ	1	
13	110458	РЕШЕТКА КАПОТА-В СБОРЕ	1	
14	110471	УГОЛОК-ЛС КАПОТА	1	
15	110472	УГОЛОК-ПС КАПОТА	1	
16	167078	САЛЬНИК- УГОЛКА (ОСНОВ)	2	
17	110268	СБОРКА- ДОРОЖНОЙ ФАРЫ	2	
18	110266	ИЗОЛЯТОР-РЕЗИНА	2	
19	110267	ФАРА - Н14 ЛАМПОЧКА 12 ВОЛЬТ 60/55 ВАТТ	2	
20	110264	РАМКА - ДОРОЖНОЙ ФАРЫ	2	
21	110265	ОПТИКА - ДОРОЖНОЙ ФАРЫ	2	
22	110773	ДЕТАЛЬ-ПОВОРОТ КАПОТА	1	
23	110421	СКОБА-ЛС КАПОТ	1	
24	110422	СКОБА-ПС КАПОТ	1	
25	110416	ОПОРА-ЛС ПРУЖИНЫ	1	
26	110417	ОПОРА-ПС ПРУЖИНЫ	1	
27	135224	ЗАЖИМ- ДЕРЖАТЕЛЬ	3	
28	166292	ПРОВОДКА – КАПОТА не показана	-	
29	166132	ПРОКЛАДКА– КАПОТА	2	
30	166356	ЯКОРЬ-ЛС КАПОТА ПОДЬЕМ ЦИЛИНДР	1	
31	166357	ЯКОРЬ-ПС КАПОТА ПОДЬЕМ ЦИЛИНДР	1	
32	110456	УГОЛОК-ЛС КАПОТА	1	
33	110457	УГОЛОК-ПС КАПОТА	1	
34	18648	ПАЛЕЦ-ШПЛИНТ 3/16 DIA X 1.25 ZP	2	
35	110475	ЦИЛИНДР-ГАЗОВЫЙ (КАПОТ)	2	
	110476	ШАРОВОЕ СОЕДИНЕНИЕ – для цилиндра 110475 (поз 35)		
36	158102	РЕМЕШОК – РЕЗИНОВЫЙ	1	
37	110461	РЕМЕШОК-КАПОТА (ТЯНУЩИЙСЯ)	1	
38	110467	ПЛАСТИНА-ЗАМОК	1	
39	110646	ДЕРЖАТЕЛЬ ЗАМКА СВАРНОЙ	1	
40	134002	СБОРКА –ЛС ЗАМКА	1	
41	110817	КРЫШКА SOFTEX ЗАЖИМНАЯ	1	
42	110354	БАМПЕР – РЕЗИНА	1	
		ПРИМ: См. следующую страницу по метизам		
		.		

КАПОТ (продолжение)

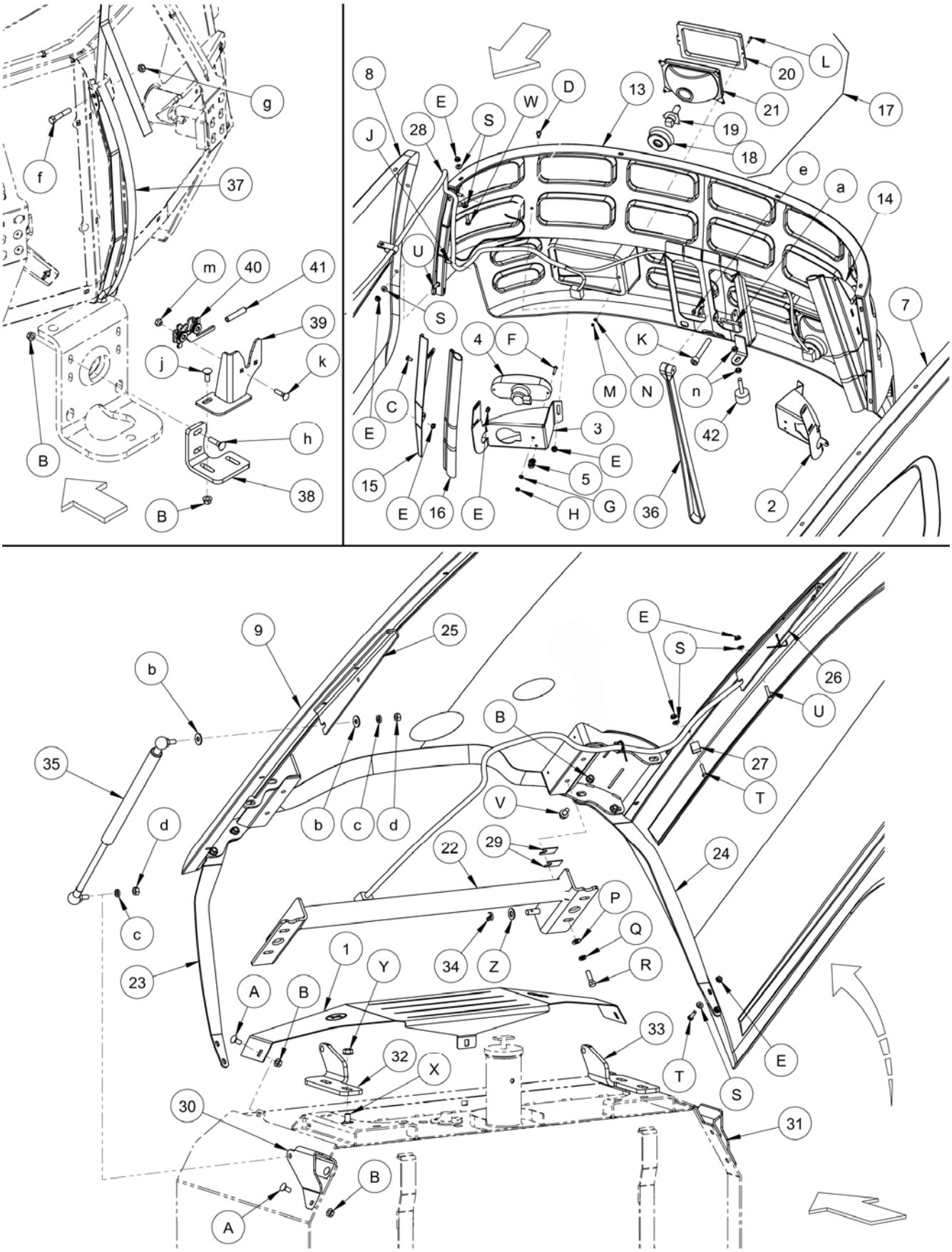

КАПОТ (продолжение)

ПОЗ	НОМЕР З\ЧАСТИ	ОПИСАНИЕ	К-ВО	СЕРИЙН. НОМЕР
A	21863	БОЛТ-RHSSN 3/8 NC X 0.75 LG GR 5 ZP		
B	30228	ГАЙКА - ФЛАНЦ. DT ГЛАДКАЯ ПОВЕРХ 0.375-16UNC		
C	21926	БОЛТ – RHSN1/4 NC X 0.5 GR 5 ZP		
D	18579	ВИНТ- 1/4-20UNC X 0.75" PHILLIPS PAN HD ZP		
E	21455	ГАЙКА - ФЛ. (ЗАЗУБР) 1/4 NC GR 5 ZP		
F	135293	ВИНТ- PHILLIPS TRUSS HD #10-24UNC X 1.0"		
G	18798	ШАЙБА-ПЛОСКАЯ SAE 7/32 ID X 7/16 ДМ OD ZP		
H	18707	ГАЙКА– ШЕСТИУГ.ЗАМК DT #10 - 24 UNC ZP		
J	21476	БОЛТ - RHSN 1/4 NC X 0.75 GR 5 ZP		
K	135926	БОЛТ - ШЕСТИУГ HD M12-1.75 X 100 ZN PL		
L	110477	ВИНТ-#6 X 0.75"		
M	135159	ГАЙКА - NYLOC #6-32		
N	135624	ШАЙБА-СТАЛЬ/РЕЗИНА		
P	18598	ШАЙБА - SAE ПЛОСК 13/32 ID X 13/16 IN OD ZP		
Q	18637	ШАЙБА - REG. ЗАМК 3/8 IN. NOM. ID ZP		
R	21264	БОЛТ -HH 3/8 NC X 1.25 LG GR 5 ZP		
S	112221	ШАЙБА - СТАЛЬ/РЕЗИНА		
T	21573	БОЛТ - ШЕСТИУГ. HD 1/4 NC X 1.0 LG GR 5 ZP		
U	135623	БОЛТ - RHSN 1/4 NC X 1.25 GR 5 ZP		
V	21821	БОЛТ - HH FLG (ЗАЗУБР) 3/8 NC X 0.75 GR 5 ZP		
W	30942	БОЛТ - HH 1/4 NC X 1.25 LG GR 5 ZP		
X	21066	БОЛТ - RHSN 1/2 NC X 1 GR 5 ZP		
Y	50186	ГАЙКА - ровная фланц 0.500-13UNC GR5		
Z	18599	ШАЙБА - SAE ПЛОС 17/32 ID X 1 1/16 IN OD ZP		
a	30638	БОЛТ - HH 1/4 NC X 2.25 LG GR 5 ZP		
b	30635	ШАЙБА – ПЛОСК M10		
c	30632	ШАЙБА-ЗАМК ПРУЖИНА M10 ZP		
d	30505	ГАЙКА-ШЕСТИУГ. M10 X 1.5 ZP CLASS 10 STYLE 1		
e	18724	ГАЙКА-ШЕСТИУГ. ЗАМК DT 1/4-20 UNC ZP		
f	21354	БОЛТ - HH 3/8 NC X 2.0 LG GR 5 ZP		
g	18669	ГАЙКА-ШЕСТИУГ. ЗАМК DT 3/8-16 UNC ZP		
h	21484	БОЛТ - SN 3/8 NC X 1.5 LG GR 5 ZP		
j	19965	БОЛТ - SN 3/8 NC X 1.0 GR 5 ZP		
k	21473	БОЛТ – RHSN.5/16 NC X 1.25 LG GR 5 ZP		
m	35689	ГАЙКА– СПЕЦИАЛЬНАЯ		
n	18664	ГАЙКА– ШЕСТИУГ ЗАЖИМ. 3/8 - 16 UNC GR 5 ZP		

КАБИНА– УСТАНОВОЧНЫЕ САЛЬНИКИ ВТУЛКИ И ОБИВКА

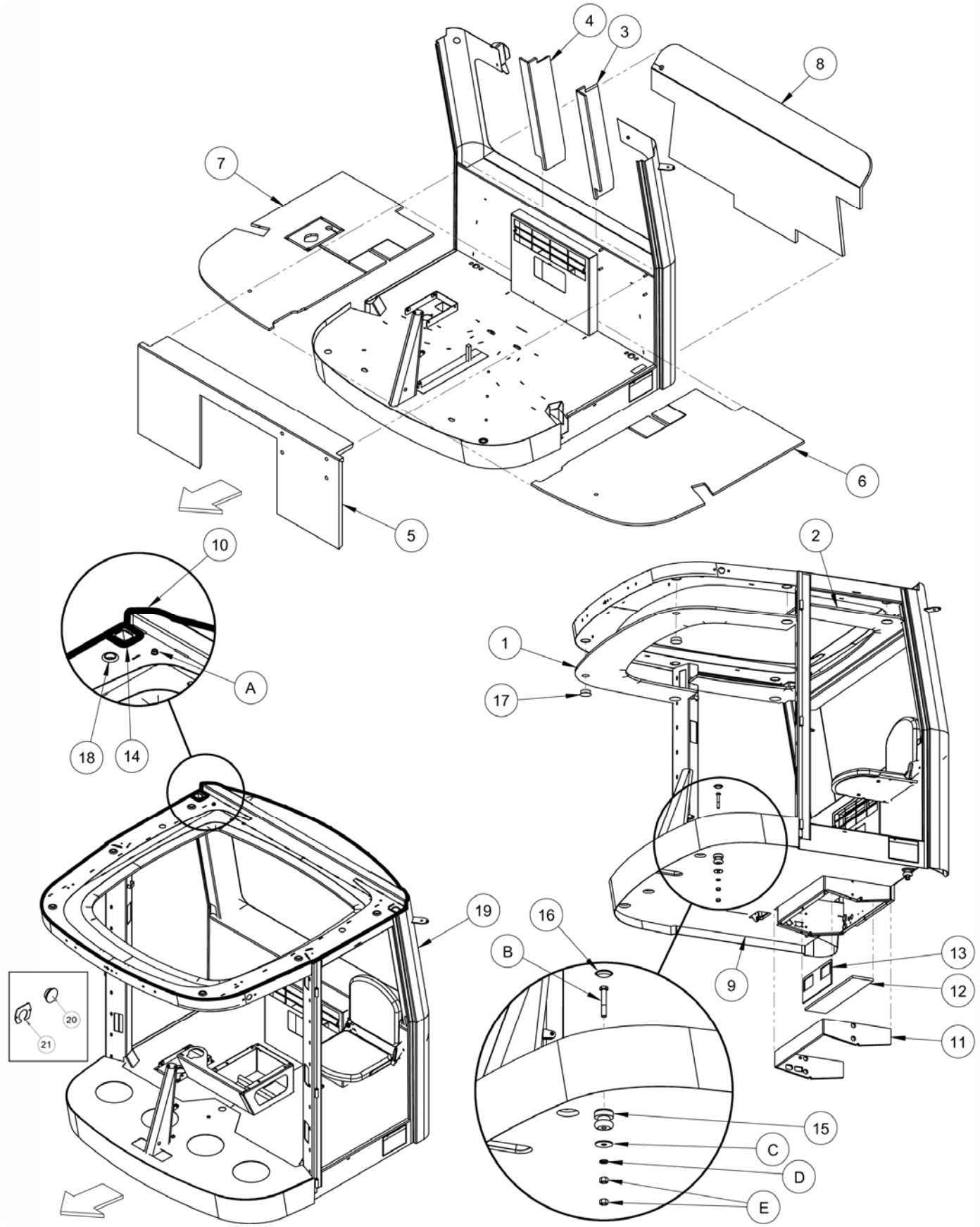

КАБИНА – УСТАНОВОЧНЫЕ САЛЬНИКИ ВТУЛКИ И ОБИВКА

ПОЗ	НОМЕР З\ЧАСТИ	ОПИСАНИЕ	К-ВО	СЕРИЙН. НОМЕР
1	109729	ИЗОЛЯТОР – ПЕРЕДНИЙ ……	1	
2	160204	ИЗОЛЯТОР – ЗАДНИЙ ……	1	
3	160203	ИЗОЛЯТОР- ЛЕВАЯ СТОЙКА ……	1	
4	160205	ИЗОЛЯТОР- ПРАВАЯ СТОЙКА ……	1	
5	160187	ИЗОЛЯТОР- ПРАВАЯ СТОЙКА ……	1	
6	160185	МАТ – ПОЛА ЛС……	1	
7	160186	МАТ - ПОЛА, ПС……	1	
8	160248	ИЗОЛЯТОР – ЗАДНЕЙ СТЕНКИ …….	1	
9	160247	ИЗОЛЯТОР – ПОД ПОЛОМ КАБИНЫ ……..	1	
10	109790	САЛЬНИК-ПЕНА ……	1	
11	160207	ИЗОЛЯТОР - ОТСЕКА КОНДИЦИОНЕРА	1	
12	160210	ИЗОЛЯТОР	1	
13	160222	ИЗОЛЯТОР – КОРОБКИ ВЕНТИЛЯТОРА КОНД	1	
14	109789	САЛЬНИК-ПЕНА ……	2	
15	42099	ИЗОЛЯТОР	4	
16	30931	ЗАГЛУШКА - ПЛАСТИК ……	4	
17	109761	ЗАГЛУШКА-ДЕКОРАТИВНАЯ ……..	6	
18	42046	ВТУЛКА ……..	8	
19	160076	КАБИНА В СБОРЕ	1	
20	173139	ВТУЛКА – ЗАГЛУШКА (для автопилота) ..……	OPT	
21	173140	ПЛАСТИНА – КРЫШКА (для автопилота) ……	OPT	
A	30228	ГАЙКА - ФЛАНЦ. DT ГЛАДКАЯ ПОВЕРХ 0.375-16UNC		
B	21560	БОЛТ - HH 1/2 NC X 3.0 LG GR 5 ZP		
C	42592	ШАЙБА-ПЛОСКАЯ		
D	18638	ШАЙБА-ЗАМК1/2 IN. NOM. ID ZP		
E	18591	ГАЙКА - ШЕСТИУГ. 1/2 - 13 UNC GR 5 ZP		

ДВЕРИ и ОКНА

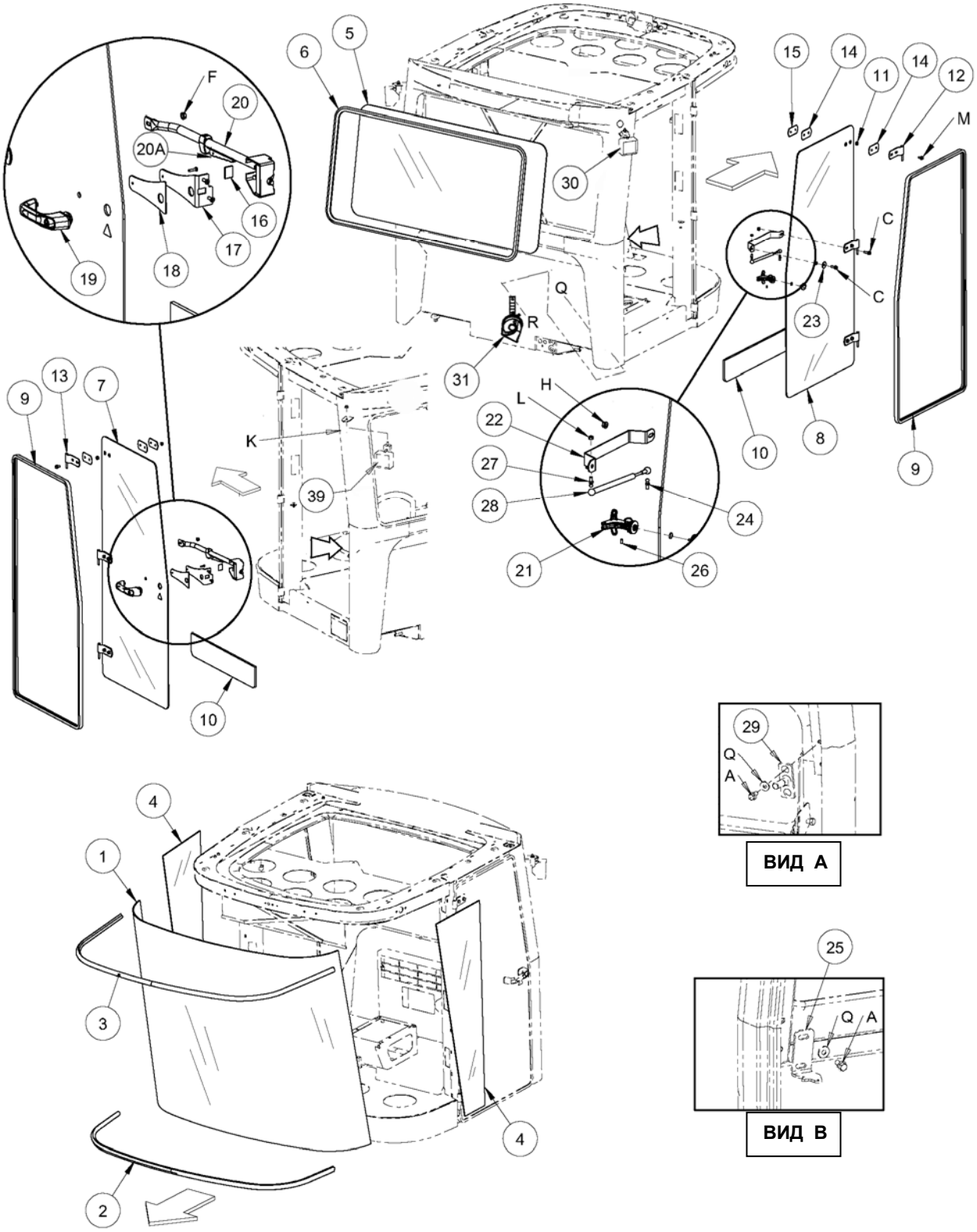
F
20
20A
16
17
18
19
6
5
30
15
14
11
14
12
M
C
C
23
Q
R
31
H
L
22
27
28
24
21
26
10
8
9
9
13
7
K
39
10
29
Q
A
ВИД A
4
1
3
4
2
25
Q
A
ВИД B

ДВЕРИ и ОКНА

ПОЗ	НОМЕР З\ЧАСТИ	ОПИСАНИЕ	К-ВО	СЕРИЙН. НОМЕР
1	109323	ОКНО – ПЕРЕДНЕЕ ……	2	
2	109721	САЛЬНИК – ОКНА НИЖНИЙ.....	2	
3	109536	САЛЬНИК - ОКНА ВЕРХНИЙ.....	2	
4	109324	ОКНО – БОКОВОЕ …….	4	
5	160135	ОКНО – ЗАДНЕЕ……..	2	
6	160136	САЛЬНИК - ОКНО ЗАДНЕЕ.....	2	
7	109738	ДВЕРЬ – СТЕКЛО ……	2	
8	160191	ОКНО – ПРАВОЕ НА ШАРНИРЕ.....	2	
9	109552	САЛЬНИК – ДВЕРИ…….	4	
10	109732	ИЗОЛЯТОР – ДВЕРИ…….....	4	
11	109585	ПРОКЛАДКА ……	24	
12	109665	ШАРНИР – ПРАВАЯ ДВЕРЬ ……...	6	
13	109604	ШАРНИР - ЛЕВЫЙ ДВЕРИ …….	6	
14	109598	ПРОКЛАДКА – ШАРНИРА ……	24	
15	109601	ПЛАСТИНА - ШАРНИРА ……	8	
16	109739	ПЛАСТИНА - ЦЕНТРАЛЬ. ШАРНИР ……..	4	
17	109822	ОПОРА-ЛЕВОГО ЗАМКА ……..	2	
18	109745	ПРОКЛАДКА - ЗАМКА ДВЕРИ …….....	2	
19	109743	РУЧКА – НАРУЖНЯЯ …… …….....	2	
	109701	ШПОНКА …….....		
20	160127	ЗАМОК-ЛС САВ ДВЕРЦА, вкл. поз. 20А.....	1	
20A	160413	ЗАЩЕЛКА ДВЕРИ	1	
21	160188	ЗАМОК-ОКНА (ДЕРЖИТ ОТКРЫТЫМ) ……...	2	
22	160197	РУЧКА -ОКНА …….....	2	
23	160202	ШАЙБА	4	
24	110446	ШТИФТ – ШАРИКОВЫЙ ……	2	
25	160192	ЯКОРЬ- ЗАМКА ОКНА.....…….	2	
26	16061	ПАЛЕЦ ПРУЖИН. 3/16 DIA X 1/2 LG …….....	2	
27	110446	ШТИФТ – ШАРИКОВЫЙ ……	6	
28	109603	ПРУЖИНА – ГАЗОВАЯ …….	4	
29	109362	УЛОВИТЕЛЬ СВАРНОЙ ……	2	
30	109717	ФАРА – РАБОЧАЯ ……..	4	
	109113	ЛАМПОЧКА – 12 В ,55 ВАТТ.....		
31	160373	ЗВУКОВОЙ СИГНАЛ ……..	1	
A	21821	БОЛТ - HH FLG (ЗАЗУБР) 3/8 NC X 0.75 GR 5 ZP		
B	135301	БОЛТ - HH M6 X 1 X 25 LG ZP		
C	30936	БОЛТ -HH FLG (ЗАЗУБР) 3/8 NC X 1.25 GR 5 ZP		
E	112973	БОЛТ -U		
F	30228	ГАЙКА - ФЛАНЦ. DT ГЛАДКАЯ ПОВЕРХ 0.375-16UNC		
G	21455	ГАЙКА - ФЛ. (ЗАЗУБР) 1/4 NC GR 5 ZP		
H	18588	ГАЙКА - ШЕСТИУГ. 1/4 - 20 UNC GR 5 ZP		
J	18590	ГАЙКА - ШЕСТИУГ. 3/8 - 16 UNC GR 5 ZP		
K	50101	ГАЙКА -FLG КОНТР M10-1.5		
L	18690	ГАЙКА-ШЕСТИУГ. ЗАМК DT 5/16-18 UNC ZP		
M	101897	ВИНТ - ШЕСТИУГ. HD THD ROLLING 3/8 NC X 3/4		
N	16652	ШАЙБА - SAE 13/32 ID X 13/16 IN OD ZP		
P	18635	ШАЙБА - ЗАМК 1/4 IN. NOM. ID ZP		
Q	30278	БОЛТ -HH FLG (ЗАЗУБР) 5/16 NC X 0.75 GR 5 ZP		
R	30280	ГАЙКА - FLG LK 5/16 NC GR 5 ZP		
	B4866	КОМПЛЕКТ ЗАТЕНЕНИЯ ОКНА – вкл.поз 23 и 24		
N/A	109834	ТЕНЬ – ПЕРЕДНЕЕ ОКНО	1	
N/A	109778	ТЕНЬ – ЗАДНЕЕ ОКНО	1	

КРЫША И ГОЛОВНАЯ ЧАСТЬ

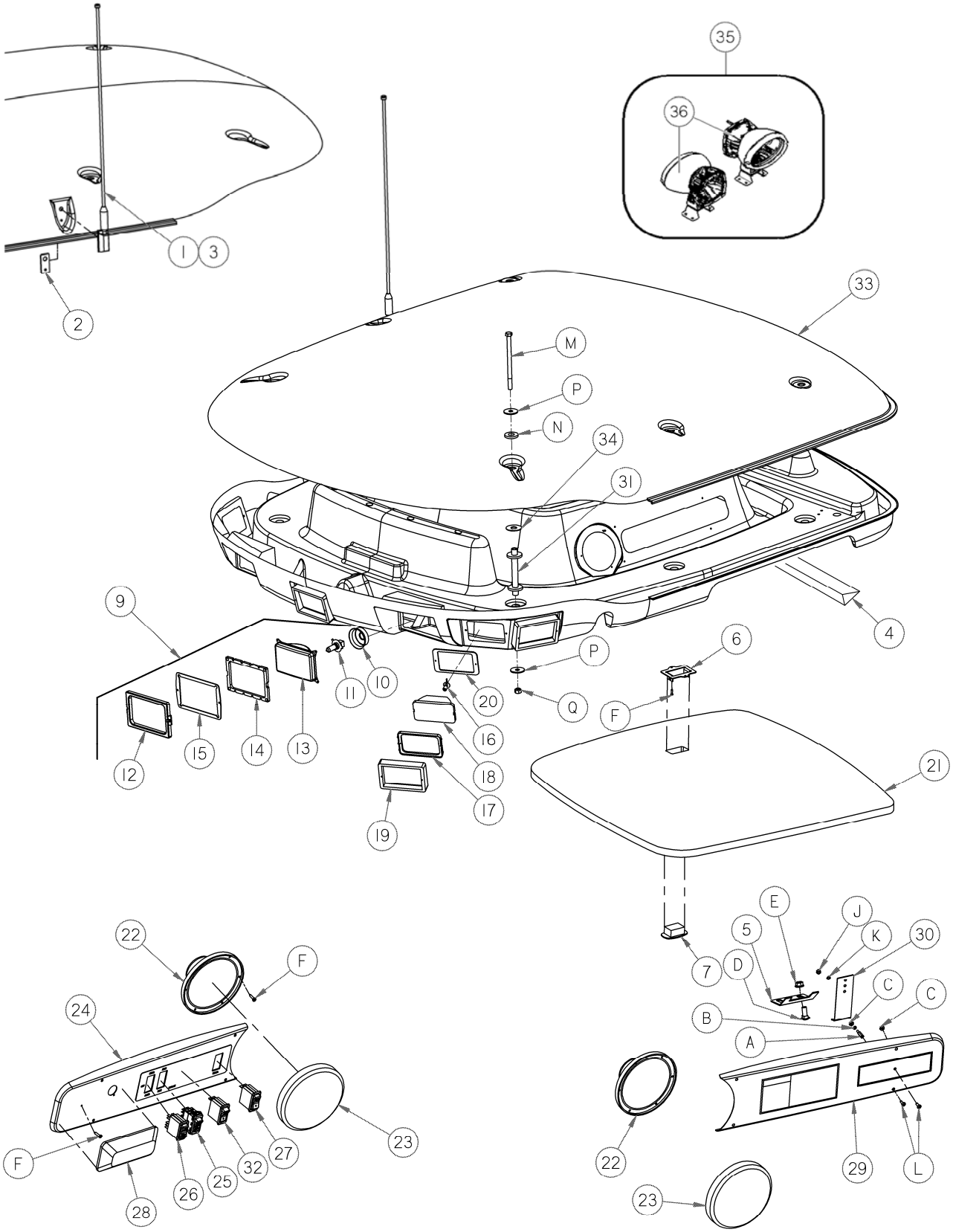

КРЫША И ГОЛОВНАЯ ЧАСТЬ

ПОЗ	НОМЕР З\ЧАСТИ	ОПИСАНИЕ	К-ВО	СЕРИЙН. НОМЕР
1	166418	АНТЕННА– РАДИО … ……	1	
	166417	КАБЕЛЬ АНТЕННЫ		
2	109099	ПЛАСТИНА.....	1	
3	160293	КОНДЕНСАТОР – РАДИО антенны.вкл коротк.проводку…….....	1	
4	109996	ИЗОЛЯТОР - ПЕНА ……..	1	
5	109762	ОПОРА РАДИО.....	1	
6	109887	ОПОРА-РАССЕЯННОГО ОСВЕЩЕНИЯ.....	1	
7	109908	ФАРА- РАССЕЯННОГО ОСВЕЩЕНИЯ.....	1	
8	139703	ЭЛЕКТРОПРОВОДКА- КРЫШИ включает проводку радио пам.....	**1**	
	166301	ЭЛЕКТРОПРОВОДКА - РАДИО ПАМЯТЬ , ПИТАН.....	**1**	
9	110268	СБОРКА- ДОРОЖНОЙ ФАРЫ	2	
10	110266	ИЗОЛЯТОР-РЕЗИНА ……...	2	
11	110267	ФАРА - Н14 ЛАМПОЧКА 12 ВОЛЬТ 60/55 ВАТТ……...	2	
12	110264	РАМКА - ДОРОЖНОЙ ФАРЫ…….....	2	
13	110265	ОПТИКА - ДОРОЖНОЙ ФАРЫ ……	2	
14	109776	ПРОКЛАДКА-ВНУТР. ……..	2	
15	109777	ПРОКЛАДКА-ВНЕШН …….	2	
16	109113	ЛАМПОЧКА..... ……..	5	
17	109697	ПРОКЛАДКА-РЕЗИНА ……...	5	
18	109696	ФАРА - 3 X 5 ОПТИКА ……...	5	
19	109695	РАМКА - РАБОЧЕЙ ФАРЫ ……...	5	
20	109110	ПРОКЛАДКА - РАБОЧЕЙ ФАРЫ ……...	5	
21	160226	ИЗОЛЯТОР – КРЫШИ	1	
22	109093	СПИКЕР РАДИО ……..	2	
23	109096	СЕТКА ДИНАМИКА	2	
24	160370	ПАНЕЛЬ С ДЕКАЛЬЮ.....	1	
25	166274	ПЕРЕКЛЮЧАТЕЛЬ, (ДАЛЬН/БЛ) ……	1	
26	109568	ПЕРЕКЛЮЧАТЕЛЬ, (ОСН.ФАРА) ……	1	
27	109573	ПЕРЕКЛЮЧАТЕЛЬ, (СТЕКЛООЧИСТИТЕЛЯ) ……...	1	
28	109123	ЛАМПА –ИНТЕРЬЕРА ……	1	
29	160353	ПАНЕЛЬ -РАДИО С ДЕКАЛЬЮ	1	
30	109525	ОПОРА – РАДИО ……	1	
31	45783	ПРОКЛАДКА СВАРН. ……..	6	
32	166154	ПЕРЕКЛЮЧАТЕЛЬ – маячков, все за исключением СНГ ……	1	
	138952	ПЕРЕКЛЮЧАТЕЛЬ – (маячки), экспорт только СНГ ……		
33	160344	КРЫША – КАБИНЫ, включает крышу и головную часть	1	
34	43960	ШАЙБА – ПЛОСК ……..	2	
35	**B5596**	**КОМПЛЕКТ – H.I.D. ДОП ОСВЕЩЕН – включает 2 фары, поз 36**	**OPT**	
36	**138799**	**ФАРА – H.I.D. ДАЛЬНИЕ.....**	**2**	
A	109919	ГАЙКА– СПЕЦИАЛЬНАЯ		
B	20042	ШАЙБА - REG. ЗАМК #8 NOM. ID ZP		
C	18796	ГАЙКА– ШЕСТИУГ.# 8-32 UNC GR 5 ZP		
D	19965	БОЛТ - SN 3/8 NC X 1.0 GR 5 ZP		
E	21452	БОЛТ - ФЛАНЦ(ЗАЗУБРЕН 0.375-16 UNC		
F	30492	ВИНТ-PHILIPS PAN HD # 8 X 3/4 LG ZP		
G	42213	ГАЙКА-ПРУЖИНА		
H	30949	ВИНТ-PHILIPS PAN HD # 6 NC X 1.0 LG ZP		
J	**197230**	**ГАЙКА-ШЕСТИУГ НЕЙЛОН, M5,КЛАСС 8**		
K	18634	ШАЙБА - ЗАМК #10 NOM. ID ZP		
L	109918	ВИНТ- PHILIPS #8NC X 0.5 LG GR 2		
M	30947	БОЛТ - HH 1/2 NC X 7.5 LG GR5 ZP		
N	42045	ШАЙБА - РЕЗИНА		
P	42592	ШАЙБА-ПЛОСКАЯ		
Q	18697	ГАЙКА-ШЕСТИУГ.ЗАМК.DT .500-13UNC		

ЗЕРКАЛА И ДВОРНИКИ

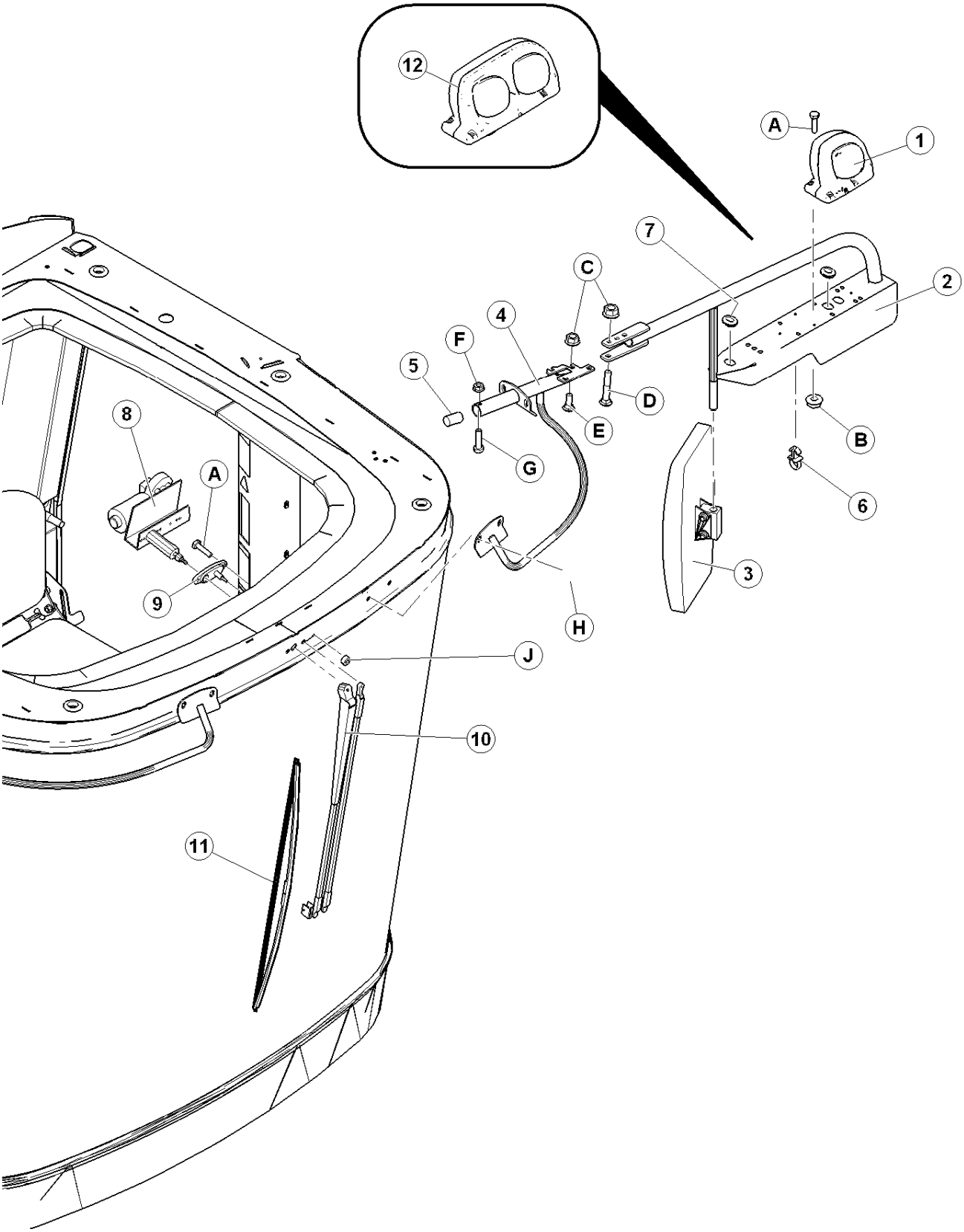

ЗЕРКАЛА И ДВОРНИКИ

ПОЗ	НОМЕР З\ЧАСТИ	ОПИСАНИЕ	К-ВО	СЕРИЙН. НОМЕР
1	138150	ЛАМПА-СТОП/ПОВОР/ХВОСТ, Вкл.желтые линзы	2	
	139630	ЛИНЗА – ЖЕЛТАЯ		
	139631	ЛИНЗА – КРАСНАЯ		
	139632	ЛИНЗА – ЧЕРНАЯ(НЕ ПРОЗРАЧН)		
	139633	ЛИНЗА – ПРОЗРАЧНАЯ		
2	139626	СБОРКА- КРЕПЛЕНИЕ ФАРЫ И ЗЕРКАЛА С ДЕКАЛЯМИ	2	
		ЗЕРКАЛО		
3	45835	……...	2	
4	138260	ОПОРА- ЗЕРКАЛА, ПС СВАРН ……	1	
	138259	ОПОРА- ЗЕРКАЛА, ЛС СВАРН ……	1	
5	109995	ИЗОЛЯТОР – ПЕНА (ТРУБА ЗЕРКАЛА) ……..	2	
6	30542	НЕЙЛОНОВЫЙ ЗАЖИМ –ЧЕРНЫЙ	4	
7	135258	ВТУЛКА-РЕЗИНА ……	4	
8	109825	МОТОР – ЭЛЕКТР.ДВОРНИКОВ ЛОБ.СТЕКЛА ……..	1	
9	109088	ОПОРА – АДАПТЕРА,КОМПЛЕКТ ……..	1	
10	109578	ПЛЕЧО - СТЕКЛООЧИСТИТЕЛЯ 28" ……	1	
11	109579	ЛОПАСТЬ - СТЕКЛООЧИСТИТЕЛЯ 31.5" …….....	1	
12	138086	ФАРА-СТОП/ПОВ/ХВОСТ,ЛС. (СНГ) Включает желт линзы	1	
	138087	ФАРА-СТОП/ПОВ/ХВОСТ,ПС. (СНГ) Включает желт линзы	1	
A	21573	БОЛТ - ШЕСТИУГ. HD 1/4 NC X 1.0 LG GR 5 ZP		
B	21455	ГАЙКА - ФЛ. (ЗАЗУБР) 1/4 NC GR 5 ZP		
C	30228	ГАЙКА - ФЛАНЦ. DT ГЛАДКАЯ ПОВЕРХ 0.375-16UNC		
D	21485	БОЛТ – RHSN 3/8NC X 2.25 GR 5 ZP		
E	19965	БОЛТ - RHSN 3/8 NC X 1.0 GR 5 ZP		
F	135248	ГАЙКА - FLG DIST THD ГЛАДКАЯ1/4-20 NC GR 5 ZP		
G	21573	БОЛТ - ШЕСТИУГ. HD 1/4 NC X 1.0 LG GR 5 ZP		
H	21821	БОЛТ - HH FLG (ЗАЗУБР) 3/8 NC X 0.75 GR 5 ZP		

КАБИНА - КОНДИЦИОНЕР И ОТОПЛЕНИЕ

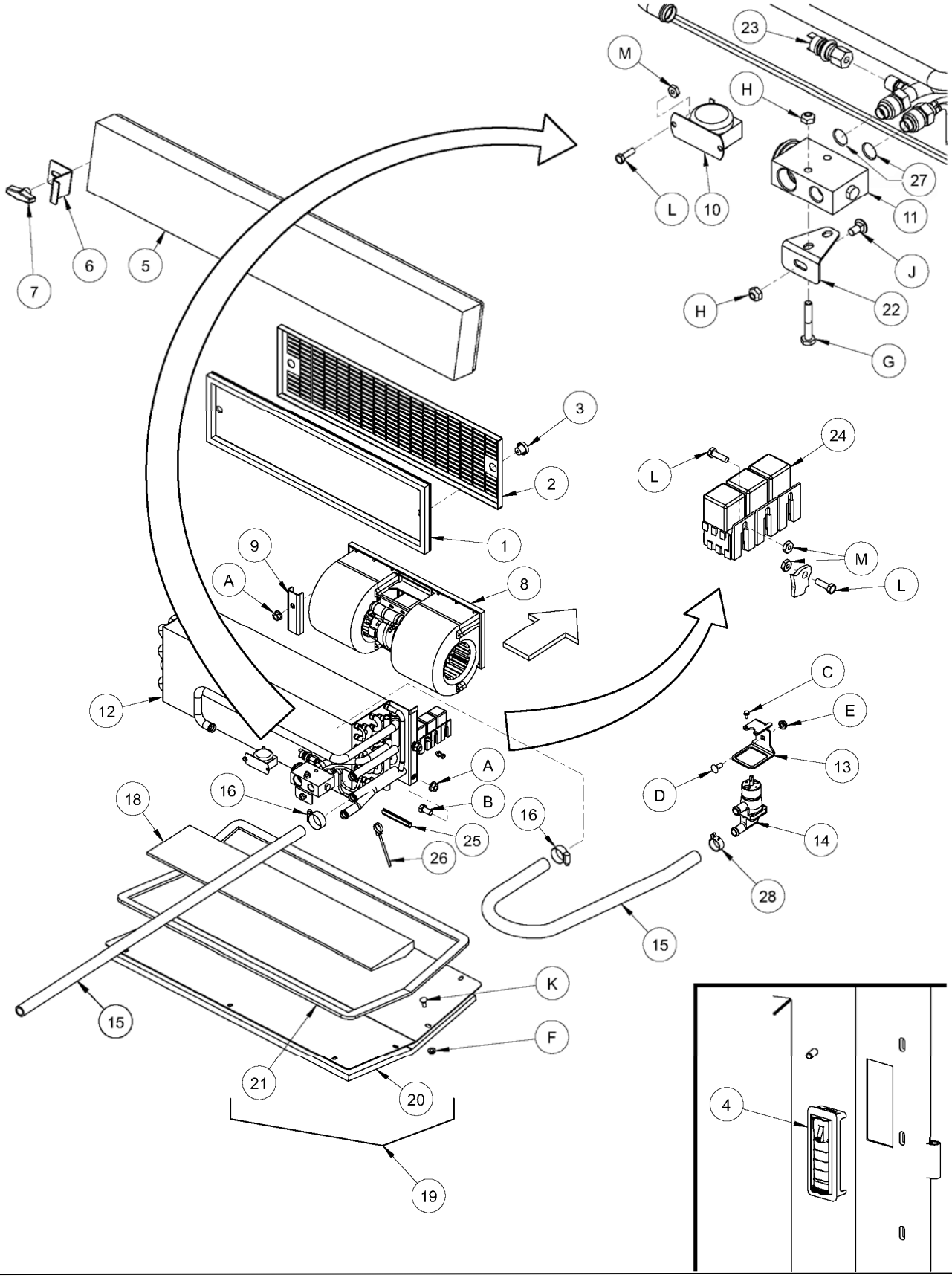

КАБИНА – КОНДИЦИОНЕР И ОТОПЛЕНИЕ

ПОЗ	НОМЕР З\ЧАСТИ	ОПИСАНИЕ	К-ВО	СЕРИЙН. НОМЕР
1	109797	ОЧИСТИТЕЛЬ- РЕЦИРКУЛ. ВОЗДУХА ЭЛЕКТРОСТАТ……..	1	
2	109795	КРЫШКА-ФИЛЬТРА……	1	
3	109796	КНОПКА.....	2	
4	109626	ВЕНТИЛЯЦ.ПРОЕМ - ПРЯМОУГОЛЬНЫЙ ……..	12	
5	42445	ОЧИСТИТЕЛЬ- ВХОД ВОЗДУХА.....	1	
6	42598	ФИКСАТОР – ФИЛЬТРА КОНДИЦИОНЕРА.....	1	
7	42075	РУЧКА	1	
8	109920	ВЕНТИЛЯТОР ……..	1	
9	160206	ДЕРЖАТЕЛЬ – ВЕНТИЛЯТОРА	2	
10	109923	ТЕРМОСТАТ ……	1	
11	42879	КЛАПАН – РАСШИРЕНИЯ ……	1	
12	160130	ИСПАРИТЕЛЬ/ОБОГРЕВАТЕЛЬ ……	1	
13	160157	ОПОРА -КЛАПАНА ОБОГРЕВАТЕЛЯ	1	
14	160230	КЛАПАН ВОДЯНОЙ.....	1	
15	160194	ШЛАНГ- ОБОГРЕВАТЕЛЯ	2	
16	21349	ЗАЖИМ-ШЛАНГА ШЕСТЕРЕНЧАТЫЙ	2	
18	109929	ПЕРЕГОРОДКА – КОНДЕНСАТА ……	1	
19	160161	КРЫШКА СБОРКИ КОНДИЦИОНЕРА.....	1	
20	160164	ИЗОЛЯТОР- КРЫШКИ КОНДИЦИОНЕРА	1	
21	160184	САЛЬНИК ПЕННЫЙ.....	1	
22	160128	ОПОРА - РАСШИРИТЕЛЬНОГО КЛАПАНА	1	
23	109972	ДАТЧИК НИЗКОГО ДАВЛЕНИЯ ……..	1	
24	183028	ЭЛЕКТРОПРОВОДКА КОРОБК.КОНД, M100	1	
25	42589	МОЛДИНГ …….	1	
26	21763	ЗАЖИМ – связка кабелей,черный ……	1	
27	42895	КОЛЬЦО ……	2	
28	112692	ЗАЖИМ – ШЛАНГ		
A	30228	ГАЙКА - ФЛАНЦ. DT ГЛАДКАЯ ПОВЕРХ 0.375-16UNC		
B	21567	БОЛТ –ШЕСТИУГ.HD .375-16UNC X 0.75 LG		
C	30366	ВИНТ - НАРЕЗНОЙ ШЕСТИУГ HD # 10 X 3/8 ZP		
D	21281	БОЛТ - RHSN 5/16 NC X 0.75 GR 5 ZP		
E	30280	ГАЙКА - FLG LK 5/16 NC GR 5 ZP		
F	21455	ГАЙКА - ФЛ. (ЗАЗУБР) 1/4 NC GR 5 ZP		
G	21574	БОЛТ - HH 1/4 NC X 1.5 LG GR 5 ZP		
H	18724	ГАЙКА-ШЕСТИУГ. ЗАМК DT 1/4-20 UNC ZP		
J	21926	БОЛТ – RHSN1/4 NC X 0.5 GR 5 ZP		
K	30242	БОЛТ - RHSN 1/4 NC X 0.625 GR 5 ZP		
L	184608	ВИНТ- #10 UNC X 0.625" ШЕСТИУГ		
M	18707	ГАЙКА– ШЕСТИУГ.ЗАМК DT #10 - 24 UNC ZP		

ОВК – ГРУППА ДВИГАТЕЛЯ

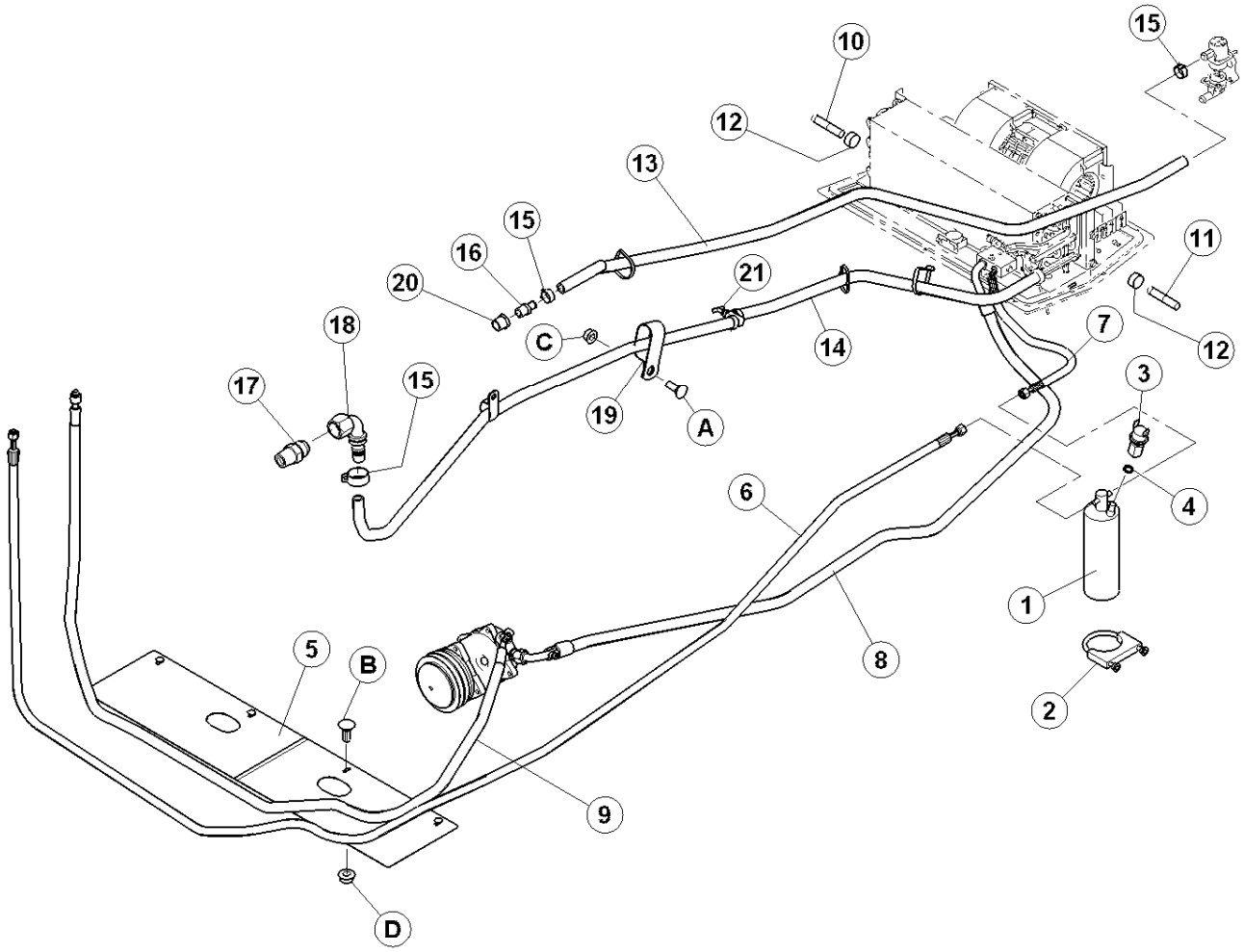

ОВК – ГРУППА ДВИГАТЕЛЯ

ПОЗ	НОМЕР З\ЧАСТИ	ОПИСАНИЕ	К-ВО	СЕРИЙН. НОМЕР
1	112082	СУШИЛКА –РЕСИВЕР……	1	
2	42469	ЗАЖИМ – ТРУБЫ	1	
3	109606	ДАТЧИК-ВЫСОКОГО ДАВЛЕНИЯ КОНДИЦ. ……...	1	
4	42894	КОЛЬЦО – …….....	1	
5	110834	ЩИТ-ВЕНТИЛЯТОР (ДВИГАТЕЛЬ) ……...	2	
6	138569	ШЛАНГ- КОНДЕНСЕР К СУШИЛКЕ…….	1	
	163766	О-КОЛЬЦО		
7	138706	ШЛАНГ- от СУШИЛКИ к РАСШИРИТЕЛЬНОМУ КЛАПАНУ.....	1	
	163766	О-КОЛЬЦО		
8	162404	ШЛАНГ- ОТ РАСШИРИТЕЛЬ. КЛАПАНА к КОМПРЕССОРУ...	1	
	163768	О-КОЛЬЦО		
9	138568	ШЛАНГ- ОТ КОМПРЕССОРА К КОНДЕНСЕРУ	1	
	163767	О-КОЛЬЦО		
10	166003	ТРУБКА – ШЛАНГ СЛИВА	1	
11	166349	ШЛАНГ – СЛИВНОЙ	1	
12	21053	ЗАЖИМ- ШЕСТЕРЕН.ТИПА …….	2	
13	110763	ШЛАНГ-ОБОГРЕВАТЕЛЬ ……	1	
14	110764	ШЛАНГ-ОБОГРЕВАТЕЛЬ …….	1	
15	112692	ЗАЖИМ – ШЛАНГ ……...	5	
16	5745	ФИТИНГ - ВТУЛКА …….	1	
17	21746	ФИТИНГ - СОЕДИНИТЕЛЬ ……..	1	
18	139062	ФИТИНГ – ШЛАНГА ОБОГРЕВАТЕЛЯ……	1	
19	050022	ЗАЖИМ – ШЛАНГ, изолир. 15/16 дюйм	2	
20	112662	ФИТИНГ – ОБОГРЕВАТЕЛЬ, ½ NPT x 5/8” ШЛАНГ……	1	
21	111391	КЛАПАН – ВЫКЛЮЧЕНИЯ ……	1	
A	19965	БОЛТ - SN 3/8 NC X 1.0 GR 5 ZP		
B	21281	БОЛТ - RHSN5/16 NC X 0.75 GR 5 ZP		
C	30228	ГАЙКА - ФЛАНЦ. DT ГЛАДКАЯ ПОВЕРХ 0.375-16UNC		
D	30280	ГАЙКА - FLG LK 5/16 NC GR 5 ZP		

СТАНЦИЯ ОПЕРАТОРА – РУЛЕВАЯ КОЛОНКА И БАЗА СИДЕНИЯ

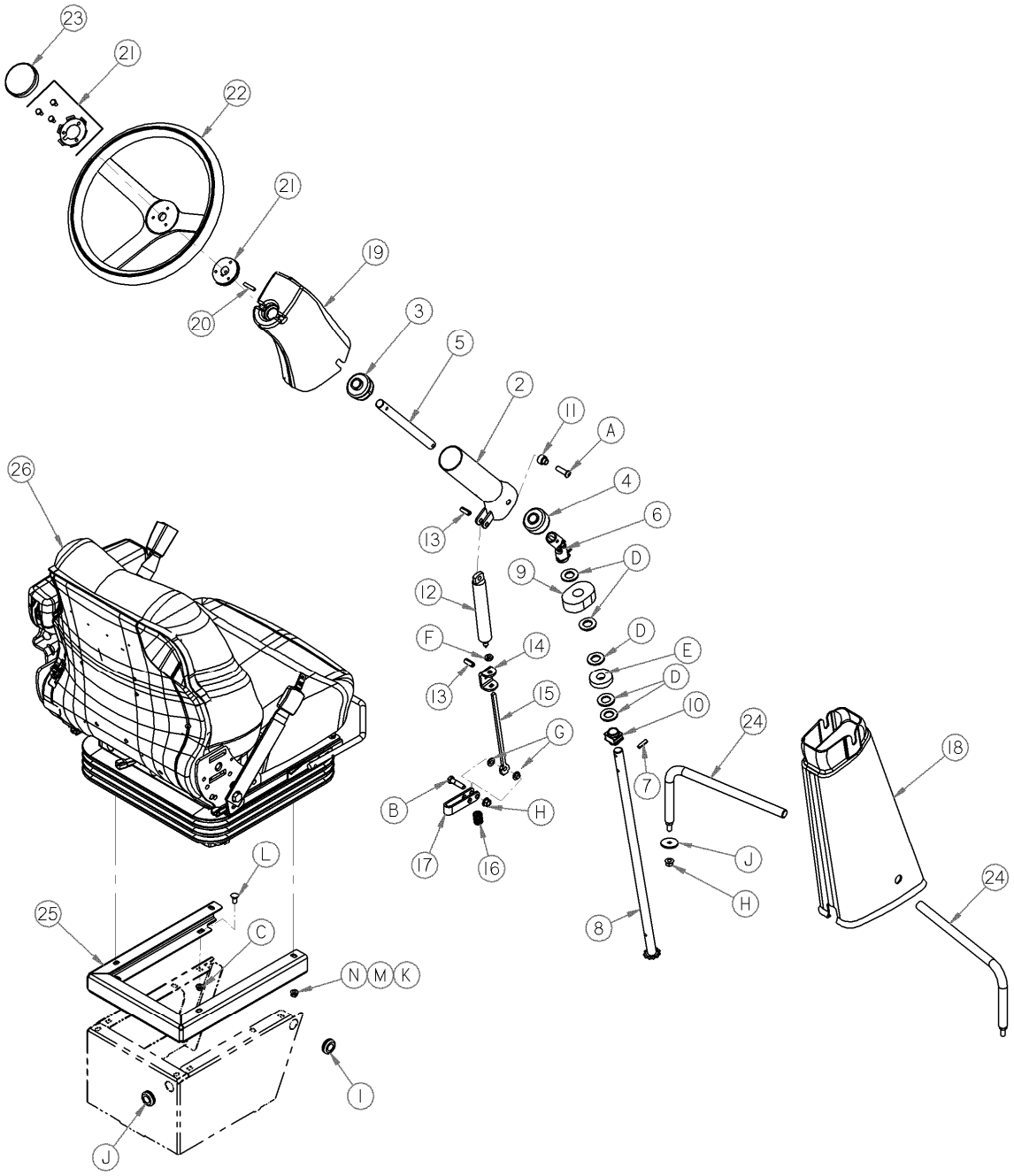

СТАНЦИЯ ОПЕРАТОРА – РУЛЕВАЯ КОЛОНКА И БАЗА СИДЕНИЯ

ПОЗ	НОМЕР З\ЧАСТИ	ОПИСАНИЕ	К-ВО	СЕРИЙН. НОМЕР
1	135258	ВТУЛКА-РЕЗИНА	2	
2	160177	ТРУБА РУЛЕВ. КОЛОНКА СВАРН.	1	
3	45661	РОЛИК-ПЛАСТИК	1	
4	19488	РОЛИК	1	
5	25326	ВАЛ	1	
6	42064	УНИВЕРСАЛЬНЫЙ ШАРНИР	1	
7	30943	ПАЛЕЦ ПРУЖ 1/4 D X 1.0 LG	4	
8	42458	ВАЛ - РУЛЕВАЯ КОЛОНКА СВАРН.	1	
9	42460	ИЗОЛЯТОР	1	
10	109751	ВТУЛКА-ПЛАСТИК	1	
11	45662	ПРОКЛАДКА	2	
12	109073	ПРУЖИНА	1	
13	50075	ПАЛЕЦ-ПРУЖИНА 3/8 DIA X 1.0 LG	2	
14	160175	ПЛЕЧО	1	
15	160182	СТЕРЖЕНЬ	1	
16	26429	ПРУЖИНА– КОМПРЕССИОННАЯ	1	
17	160181	ПЛЕЧО	1	
18	160227	КРЫШКА	1	
19	160284	КРЫШКА ВЕРХНЯЯ	1	
20	16266	ПАЛЕЦ-ПРУЖИНА 1/4 DIA X 1.25 LG	1	
21	42772	КОИПЛЕКТ УСТАНОВ	1	
22	42771	РУЛЕВОЕ КОЛЕСО	1	
23	42773	КНОПКА ГУДКА (ПОСТАВ. С 42771 – ПОЗ 22)	1	
24	160121	СТЕРЖЕНЬ СВАРНОЙ	2	
25	160209	ОПОРА СИДЕНИЯ	1	
26	**183147**	**СИДЕНИЕ-В СБОРЕ БЕЗ ПС ПОДЛОК – См “СИДЕНИЕ” для зч**	1	
A	109071	БОЛТ - HD. 0.375 NC X 1.25 LG.		
B	21561	БОЛТ - HH 3/8 NC X 1.5 LG GR 5 ZP		
C	30280	ГАЙКА - FLG LK 5/16 NC GR 5 ZP		
D	18601	ШАЙБА - SAE ПЛОС 13/16 ID X 1.5 IN OD ZP		
E	42467	ШАЙБА - РЕЗИНА		
F	109072	ГАЙКА - ШЕСТИУГ. JAM M10		
G	135281	ШАЙБА		
H	30228	ГАЙКА - ФЛАНЦ. DT ГЛАДКАЯ ПОВЕРХ 0.375-16UNC		
J	16652	ШАЙБА - SAE 13/32 ID X 13/16 IN OD ZP		
K	**30715**	**ГАЙКА-ФЛН ГЛАДКАЯ ПОВЕРХ M8 X2.0**		
L	21281	БОЛТ - RHSN5/16 NC X 0.75 GR 5 ZP		
M	**30716**	**ШАЙБА – ЗАМКОВАЯ, M8**		
N	**185597**	**ШАЙБА – ПЛОСК SAE 11/31 I.D**		

СТАНЦИЯ ОПЕРАТОРА – СИДЕНИЕ

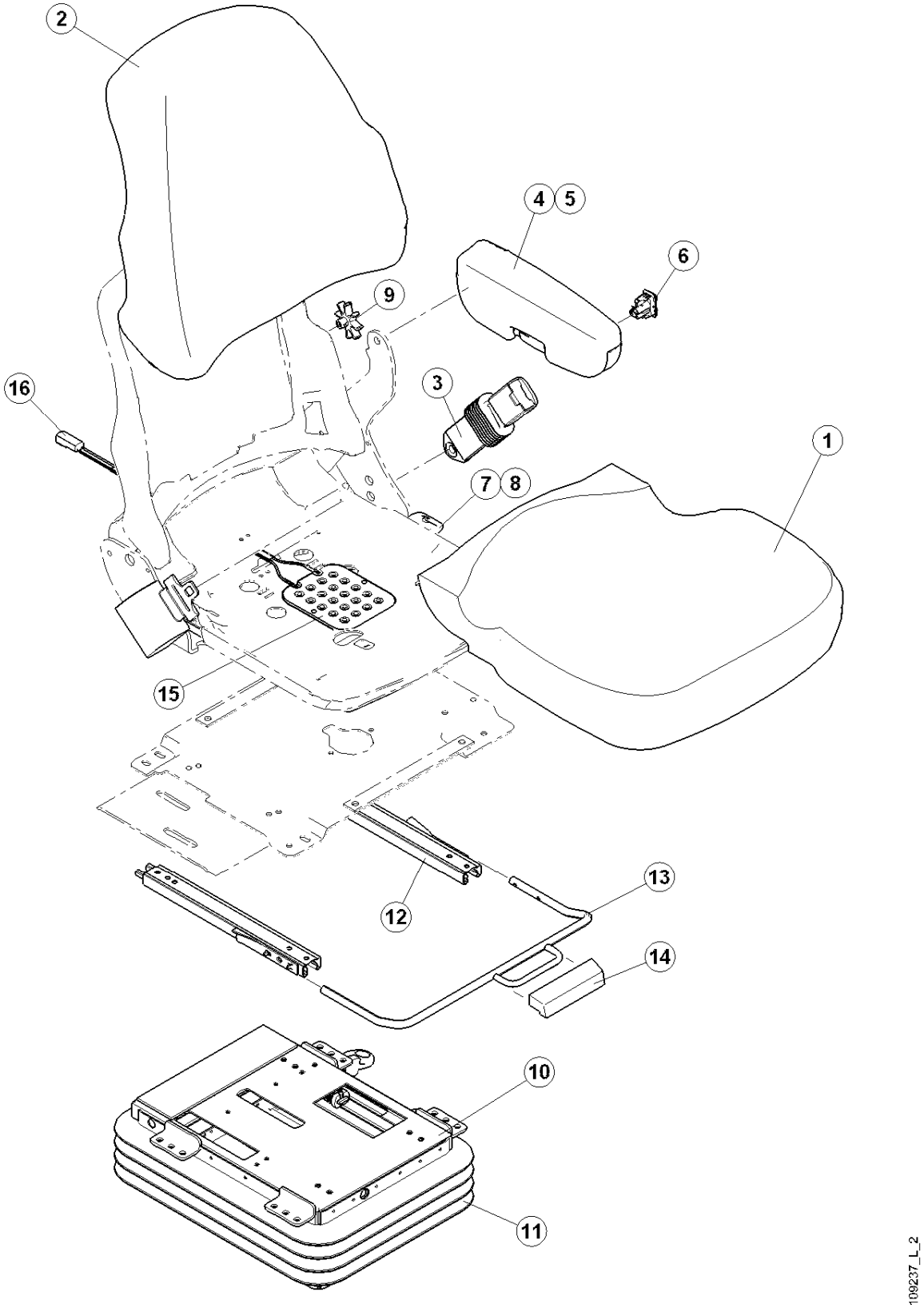

СТАНЦИЯ ОПЕРАТОРА – СИДЕНИЕ

ПОЗ	НОМЕР З\ЧАСТИ	ОПИСАНИЕ	К-ВО	СЕРИЙН. НОМЕР
	109244	СИДЕНИЕ - С ДЕКАЛЬЮ МДТ.....	1	
	160334	СИДЕНИЕ В СБОРЕ, вкл.спинку и низ,подлокотник, ремень...	1	
1	109845	СИДЕНИЕ В СБОРЕ, вкл.датчик присутствия оператора.....	1	
2	109846	СПИНКА СИДЕНИЯ . …….....	1	
3	160333	РЕМЕНЬ СИДЕНИЯ ОПЕРАТОРА.....	1	
4	109848	ЛС ПОДЛОКОТНИК В СБОРЕ. ……...	1	
5	109849	ЛС ПОДЛОКОТНИК ПОДУШКА, с винтом.....	1	
6	109850	ДАТЧИК СИДЕНИЯ высота подвески.....	1	
7	109851	ОТКИДНОЙ КОМПЛЕКТ ……...	1	
8	109852	КНОПКА ОТКИДНАЯ …….	1	
9	109853	КОМПЛЕКТ КНОПКИ ПОЯСНИЧН. ……	1	
10	109854	ПОДВЕСКА В СБОРЕ (см. Следующую страницу внутр. Комп)	1	
11	109855	КОМПЛЕКТ (гофрированный кожух с клипсами и заклепками	1	
12	109862	КОМПЛЕКТ ВПЕРЕД-НАЗАД ПЕРЕМЕЩЕНИЯ. ……...	1	
13	109863	РУЧКА ПЕРЕМЕЩЕНИЯ ……..	1	
14	109864	КНОПКА ПЕРЕМЕЩЕНИЯ ……...	1	
15	109968	ДАТЧИК-СИДЕНИЕ, присутствия оператора ……..	1	
16	109971	ПРОВОДКА ДАТЧИКА СИДЕНИЯ…….	1	

ВНУТРЕННИЕ КОМПОНЕНТЫ ПОДВЕСКИ СИДЕНИЯ

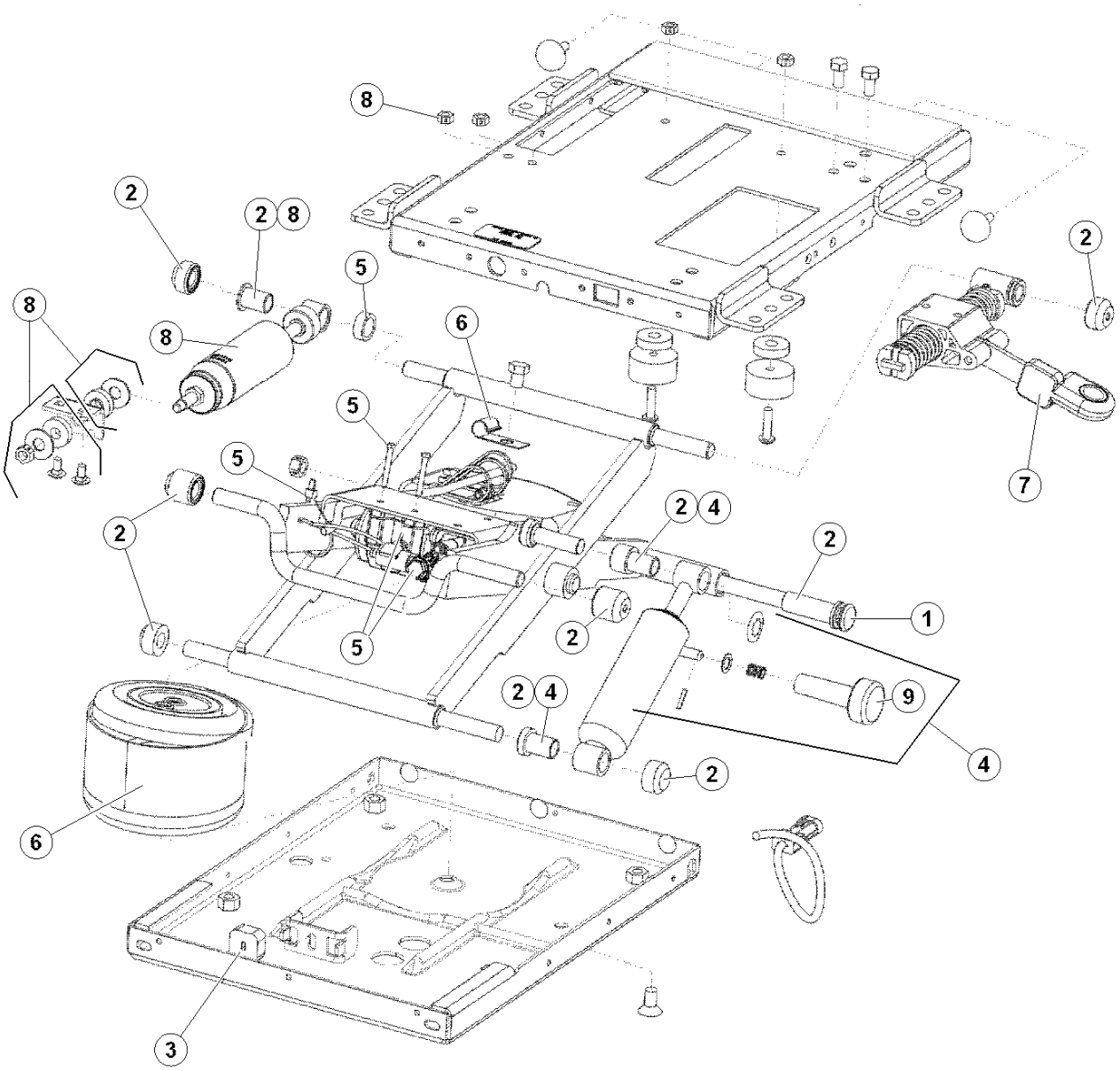

ВНУТРЕННИЕ КОМПОНЕНТЫ ПОДВЕСКИ СИДЕНИЯ

ПОЗ	НОМЕР З\ЧАСТИ	ОПИСАНИЕ	К-ВО	СЕРИЙН. НОМЕР
	109854	ПОДВЕСКА В СБОРЕ , с комплектом гофры....	1	
1	109856	ПОДШИПНИК ВАЛ …….	1	
2	109857	ПОДШИПНИК КОМПЛЕКТ ……...	1	
3	109858	КОМПЛЕКТ ПОДВЕСКИ БАМПЕРА ……..	1	
4	109859	КОМПЛЕКТ АМОРТИЗАТОРА РЕГУЛИР(вкл. поз. 9)……..	1	
5	109813	КОМПРЕССОР КОМПЛЕКТ …….	1	
	109812	КОМПЛЕКТ ВОЗДУШН вкл.нейлоновые трубки и фитинги.....	1	
6	109860	ПРУЖИНА ВОЗДУШНАЯ с J зажимом.....	1	
7	109861	ИЗОЛЯТОР ВПЕРЕД-НАЗАД …….	1	
8	42930	КОМПЛЕКТ ВПЕРЕД-НАЗАД АМОРТИЗАТОРА …….	1	
9	109865	КНОПКА – РЕГУЛИРОВКА АМОРТИЗ …….	1	

СТАНЦИЯ ОПЕРАТОРА -КОНСОЛЬ

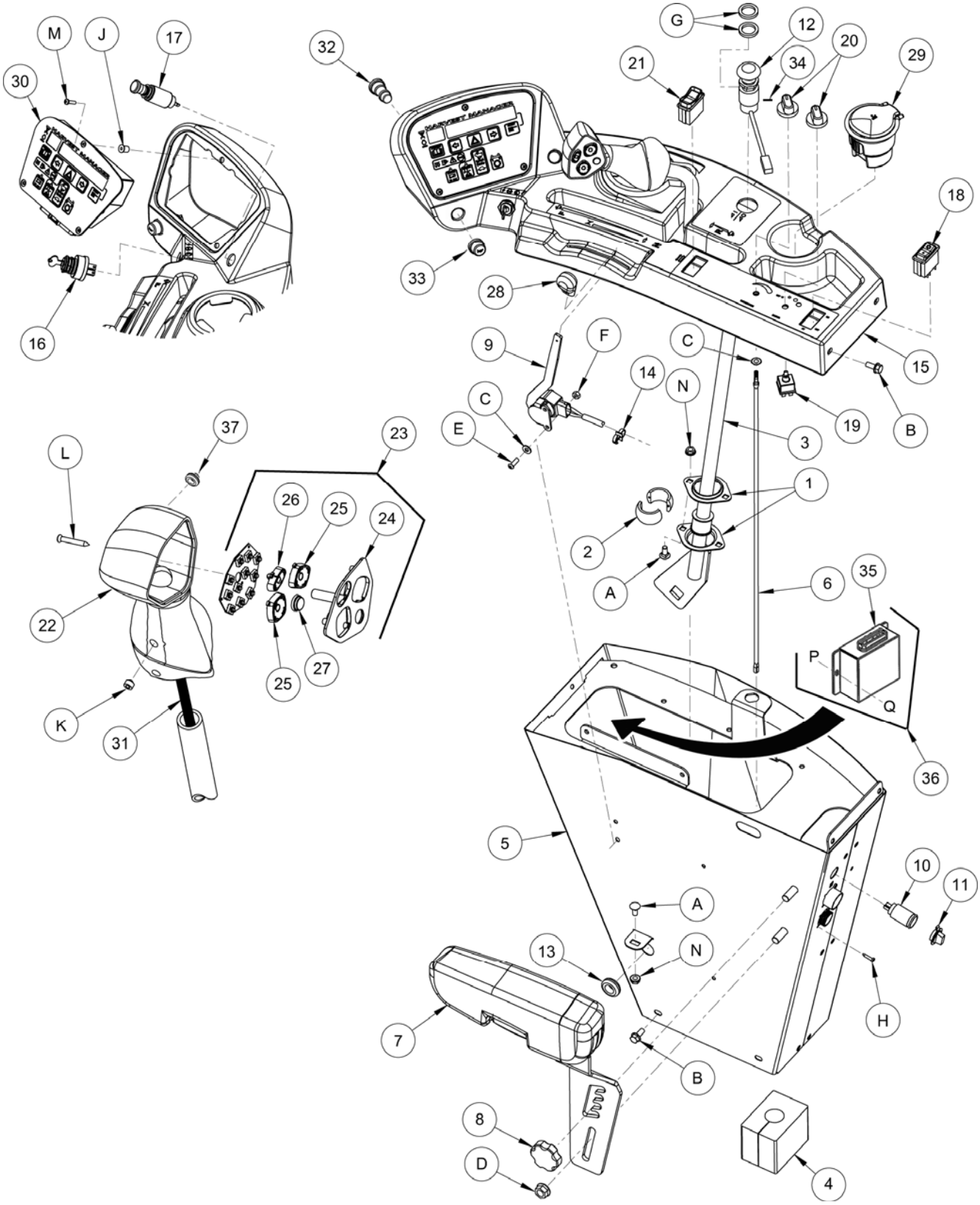

Свяжитесь с Вашим дилером относительно обновления програмного обеспечения электронных модулей. Ваш дилер имеет необходимые устройства и последние обновления.

СТАНЦИЯ ОПЕРАТОРА -КОНСОЛЬ

ПОЗ	НОМЕР З\ЧАСТИ	ОПИСАНИЕ	К-ВО	СЕРИЙН. НОМЕР
1	15103	ФЛАНЕЦ.....	2	
2	28038	ВТУЛКА-ПЛАСТИК	1	
3	160111	РЫЧАГ СКОРОСТИ СВАРНОЙ	1	
4	109835	САЛЬНИК-ПЕНА …….....	1	
5	160170	ОПОРА-КОНСОЛИ, СВАРНАЯ	1	
6	160162	ТРУБА – КОНТРОЛЬ ОТОПЛЕНИЯ	1	
7	**183148**	**ПОДЛОКОТНИК В СБОРЕ ПС С ОПОРОЙ, Вкл поз 7А.....**	1	
7А	160335	ПОДЛОКОТНИК– ПС.....		
	160336	**ПОДЛОКОТНИК – ПС ТОЛЬКО ПОДУШКА.....**	**1**	
	160530	**БОЛТ – ПОДЛОКОТНИКА , ПС .....**	**1**	
	30636	**ШАЙБА- ПЛОСКАЯ, М12 .....**	**1**	
	160531	**КОНТРГАЙКА, ПОДЛОКОТНИКА , ПС .....**	**1**	
	160532	**ВИНТ, ПОДЛОКОТНИКА , ПС.....**	**1**	
9	160179	КОНТРОЛЬ-ДРОССЕЛЯ	1	
10	109080	ТЕРМИНАЛ - ВЫХОД ПИТАНИЯ ……	1	
11	109081	КРЫШКА - ВЫХОД ПИТАНИЯ ……	1	
12	109505	ПЕРЕКЛЮЧАТЕЛЬ – ПРИВОД ЖАТКИ.....	1	
13	135258	ВТУЛКА-РЕЗИНА ……	1	
14	50109	ЗАЖИМ ПЛАСТИКОВЫЙ	1	
15	160323	СБОРКА-КОНСОЛЬ С ДЕКАЛЯМИ	1	
16	109702	ДАТЧИК – В СБОРЕ С КЛЮЧАМИ ……..	1	
	109701	ШПОНКА …….....		
17	42447	ПРИКУРИВАТЕЛЬ …….	1	
18	109570	ПЕРЕКЛЮЧАТЕЛЬ, (КОНДИЦИОНЕР ОСН) …….	1	
19	109078	ПЕРЕКЛЮЧАТЕЛЬ -НИЖНИЙ ……	1	
20	109773	РУЧКА – ПЛАСТИК …….	2	
21	109574	ПЕРЕКЛЮЧАТЕЛЬ, ВКЛ-ВЫКЛ-ВКЛ……..	1	
22	160388	РУЧКА-СКОРОСТИ ……..	1	
23	109454	ПЛАСТИНА ……..	1	
24	109452	ПЛАСТИНА - СКОРОСТИ ……	1	
25	109486	КНОПКА - 4 СТОРОННИЙ ПЕРЕКЛЮЧАТЕЛЬ ……..	2	
26	109487	КНОПКА - 2 СТОРОННИЙ ПЕРЕКЛЮЧАТЕЛЬ ……	1	
27	109488	КНОПКА - 1 СТОРОННИЙ ПЕРЕКЛЮЧАТЕЛЬ ……	1	
28	160195	РУЧКА - РЫЧАГА ……	1	
29	109627	ПЕПЕЛЬНИЦА …….	1	
30	183012	МОДУЛЬ - CDM В СБОРЕ М 100.....……	1	
31	183078	ПРОВОДКА – РЫЧАГА СКОР, М100	1	
32	160375	ПЕРЕКЛЮЧАТЕЛЬ – ЗВУК.СИГНАЛ ……	1	
33	160376	КРЫШКА – ЗВУК.СИГНАЛ, ……	1	
34	135681	ВИНТ – КОМП М4 X 10mm LG.	1	
35	183077	МОДУЛЬ – М100 ОПЦИОНАЛЬНЫЕ ДАТЧИКИ.....	1	
36	B4666	КОМПЛЕКТ – М100 МОДУЛЬ, ОПЦ СКОР НОЖА/МОТОВ,ДАТЧ ИНД/НАКЛ (Комплект доступен только через отдел продаж.)		
37	173164	ДАТЧИК – КНОПКА НАЖАТИЯ, (АВТОРУЛЕНИЯ ……..	1	

СТАНЦИЯ ОПЕРАТОРА -КОНСОЛЬ

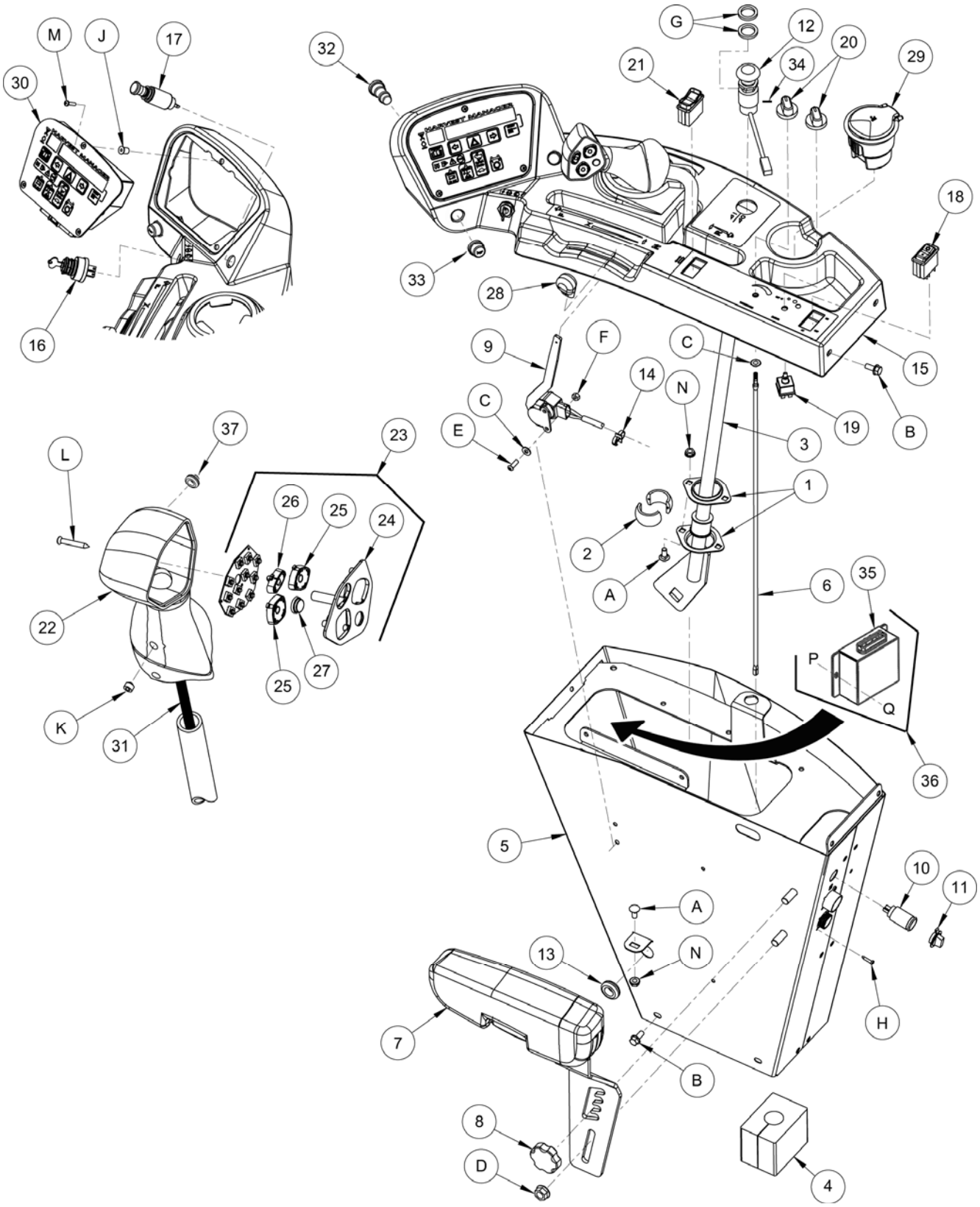

Свяжитесь с Вашим дилером относительно обновления програмного обеспечения электронных модулей. Ваш дилер имеет необходимые устройства и последние обновления.

СТАНЦИЯ ОПЕРАТОРА -КОНСОЛЬ

ПОЗ	НОМЕР З\ЧАСТИ	ОПИСАНИЕ	К-ВО	СЕРИЙН. НОМЕР
A	21281	БОЛТ - RHSN5/16 NC X 0.75 GR 5 ZP		
B	30278	БОЛТ -HH FLG (ЗАЗУБР) 5/16 NC X 0.75 GR 5 ZP		
C	18596	ШАЙБА - SAE ПЛОС 9/32 ID X 5/8 IN OD ZP		
D	50186	ГАЙКА - ровная фланц 0.500-13UNC GR5		
E	123084	ВИНТ - ШЕСТИУГ. 250-20unc x .75 дюйм lg		
F	18588	ГАЙКА - ШЕСТИУГ. 1/4 - 20 UNC GR 5 ZP		
G	160107	ШАЙБА – ПЛОСК		
H	30492	ВИНТ-PHILIPS PAN HD # 8 X 3/4 LG ZP		
J	109474	ГАЙКА - РЕЗИНА 10-32NF METAL INSERT		
K	30872	ВИНТ-SET ШЕСТИУГ. SOC КРЫШКА PT 5/16 NC X 1/4 LG		
L	45868	ВИНТ-PHIL FL CSK HD #8 X 1 1/4" LG ZP		
M	135161	ВИНТ- (#10-32UNF X 0.75")		
N	30280	ГАЙКА - FLG LK 5/16 NC GR 5 ZP		
P	42284	ВИНТ – , Philips HD, #10 x 0.5 LG GR 2		
Q	21492	ГАЙКА - FLG (ЗАЗУБР) # 10 NC GR 5 ZP		

РУЛЕВАЯ КОЛОНКА и КОНТРОЛЬ НАЗЕМНОЙ СКОРОСТИ (ПОД КАБИНОЙ)

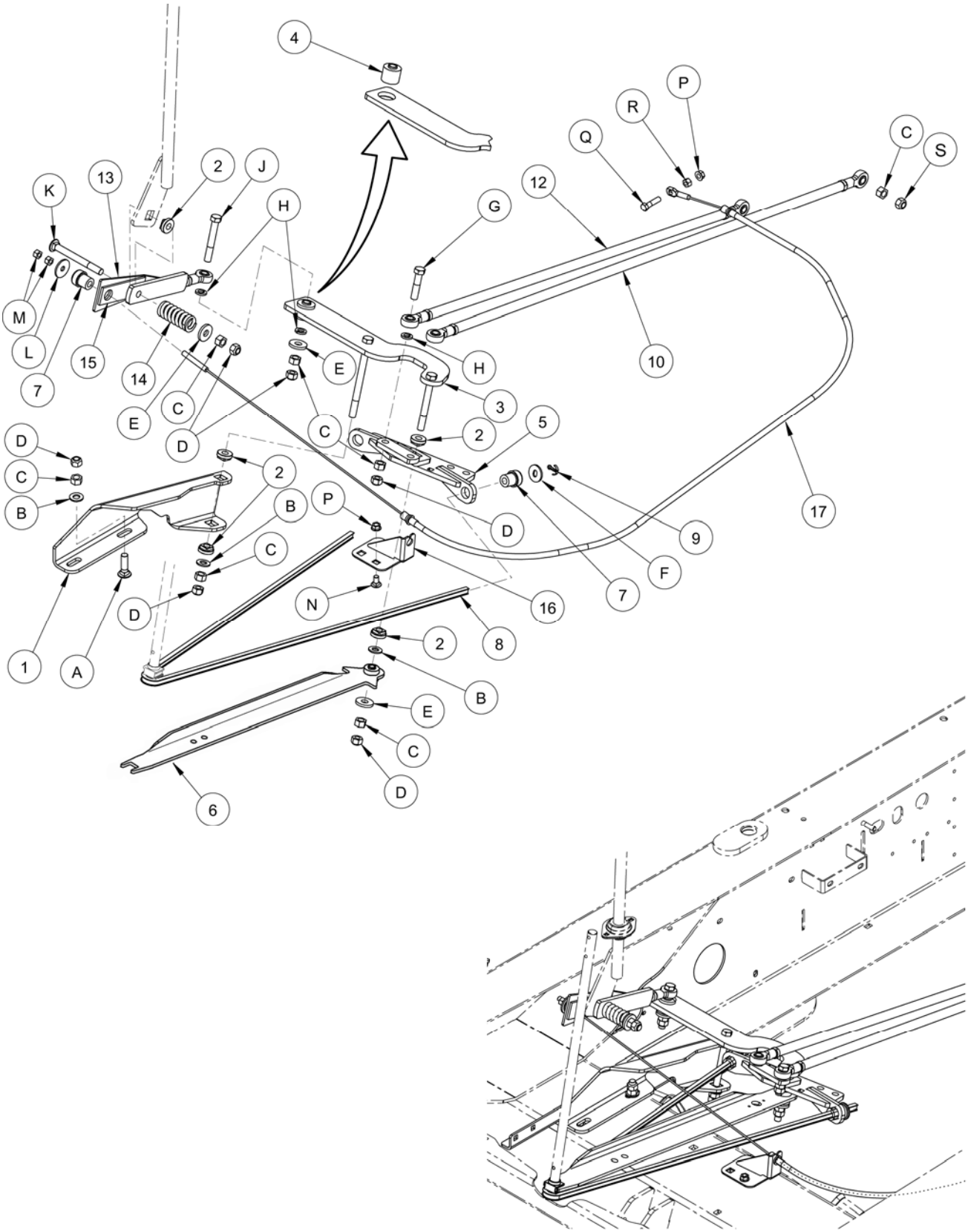

РУЛЕВАЯ КОЛОНКА и КОНТРОЛЬ НАЗЕМНОЙ СКОРОСТИ (ПОД КАБИНОЙ)

ПОЗ	НОМЕР З\ЧАСТИ	ОПИСАНИЕ	К-ВО	СЕРИЙН. НОМЕР
1	162053	ОПОРА -РУЛЕВАЯ	1	
2	109750	ВТУЛКА-ПЛАСТИК ……	5	
3	42776	ПЛЕЧО – РУЛЕВОЕ В СБОРЕ С ВТУЛКОЙ (ПОЗ 4)	1	
4	50040	ВТУЛКА – РЕЗИНОВАЯ…….	2	
5	162063	ОСЬ – РУЛЕВОЙ СВАРНАЯ.....	1	
6	160229	СБОРКА – НЕСУЩ. С ВТУЛКОЙ (ПОЗ 4)	1	
7	42482	ИЗОЛЯТОР-РЕЗИН	3	
8	162158	ЦЕПЬ – РУЛЕВАЯ.....	1	
9	18648	ПАЛЕЦ-ШПЛИНТ 3/16 DIA X 1.25 ZP	2	
10	183116	СТЕРЖЕНЬ-РУЛЕВОЙ, ЛС СВАРН.....	1	
12	183117	СТЕРЖЕНЬ-РУЛЕВОЙ, ПС СВАРН.....	1	
13	162061	ПЛЕЧО- СВАРНОЕ	1	
14	11660	ПРУЖИНА–КОМПРЕССИОННАЯ	1	
15	45565	ФРИКЦИОННАЯ ПРОКЛАДКА.....	1	
16	162214	ОПОРА-КОНЦА КАБЕЛЯ	1	
17	162168	КАБЕЛЬ-РЫЧАГА СКОРОСТИ.....	1	
A	30515	БОЛТ - RHSN1/2 NC X 1.75 LG GR 5 ZP		
B	18599	ШАЙБА - SAE ПЛОС 17/32 ID X 1 1/16 IN OD ZP		
C	18591	ГАЙКА - ШЕСТИУГ. 1/2 - 13 UNC GR 5 ZP		
D	18697	ГАЙКА-ШЕСТИУГ.ЗАМК.DT .500-13UNC		
E	4761	ШАЙБА-ПЛОСКАЯ		
F	23118	ШАЙБА-ПЛОСКАЯ СПЕЦИАЛЬНАЯ		
G	21578	БОЛТ - HH 1/2 NC X 2.25 LG GR 5 ZP		
H	18638	ШАЙБА-ЗАМК1/2 IN. NOM. ID ZP		
J	21581	БОЛТ - HH 1/2 NC X 3.5 LG GR 5 ZP		
K	50052	БОЛТ - RHSN 1/2 NC X 5.0 LG GR 5 ZP		
L	16652	ШАЙБА - SAE 13/32 ID X 13/16 IN OD ZP		
M	18866	ГАЙКА - ШЕСТИУГ 3/8 - 24 UNF GR 5 ZP		
N	21472	БОЛТ - RHSN 3/8 NC X 0.75 GR 5 ZP		
P	30228	ГАЙКА - ФЛАНЦ. DT ГЛАДКАЯ ПОВЕРХ 0.375-16UNC		
Q	21561	БОЛТ - HH 3/8 NC X 1.5 LG GR 5 ZP		
R	18590	ГАЙКА - ШЕСТИУГ. 3/8 - 16 UNC GR 5 ZP		
S	50186	ГАЙКА - ровная фланц 0.500-13UNC GR5		

НАСОСЫ, НЕЙТРАЛЬНЫЙ ЗАМОК И ВЕРТИКАЛЬНЫЕ РЫЧАГИ

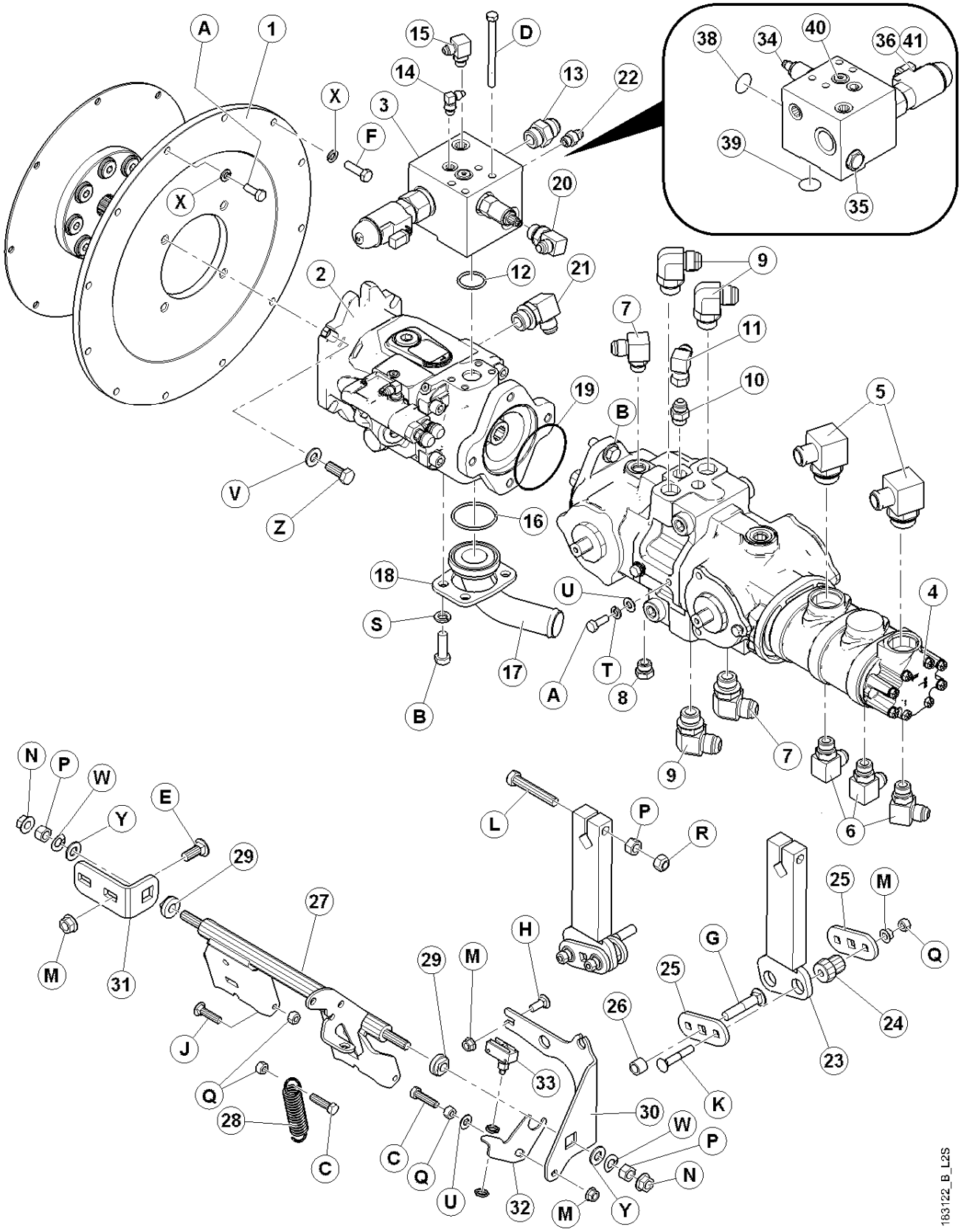

НАСОСЫ, НЕЙТРАЛЬНЫЙ ЗАМОК И ВЕРТИКАЛЬНЫЕ РЫЧАГИ

ПОЗ	НОМЕР З\ЧАСТИ	ОПИСАНИЕ	К-ВО	СЕРИЙН. НОМЕР
1	183111	МУФТА - M100 ПРИВОДА.....	1	
2	162347	НАСОС ПРИВОДА НОЖА (см насос привода для запчаст)	1	
3	162231	КОЛЛЕКТОР ПРИВОДА НОЖА	1	
4	162391	ПРИВОД ХОДА-СБОРКА НАСОС (см насос/шестеренчатый для зч)	**1**	
5	111542	ФИТИНГ-КОЛЕНЧ 1.0" ШЛАНГ-1.0" ADJ ORB	2	
6	21843	ФИТИНГ - КОЛЕНЧ 90° ГИД	3	
7	130292	ФИТИНГ - КОЛЕНЧ ГИД	2	
8	30977	ЗАГЛУШКА - ШЕСТИУГ. С КОЛЬЦО	1	
9	30970	ФИТИНГ-КОЛЕНЧ 90° ГИД	4	
10	21030	ФИТИНГ - СОЕДИНИТЕЛЬ	1	
11	30314	ФИТИНГ - КОЛЕНО 90° ГИД	1	
12	112868	КОЛЬЦО 1.296 IN. ID X 0.139 IN.	1	
13	21830	ФИТИНГ - СОЕДИНИТЕЛЬ	1	
14	135647	ФИТИНГ ,КОЛЕНО- АДАПТЕР ГИД.....	2	
15	30282	ФИТИНГ - КОЛЕНО 90° ГИД	1	
16	112867	О-КОЛЬЦО.....	1	
17	112853	КОЛЕНО - 1.5 ДМ . ШЛАНГ - 2 ДМ . ФЛАНЦ.	1	
18	156085	ПЛАСТИНА	1	
19	134056	О-КОЛЬЦО	1	
20	21801	ФИТИНГ - КОЛЕНО 90°	1	
21	50221	ФИТИНГ - КОЛЕНО 90° (для серого насоса).....		
22	15903	ФИТИНГ - СОЕДИНИТЕЛЬ	1	
23	110921	ПЛЕЧО- СВАРН.	2	
24	30591	ИЗОЛЯТОР-РЕЗИНА	4	
25	110922	ПЛАСТИНА-ВТУЛКА	4	
26	132531	ПРОКЛАДКА	2	
27	162070	ВАЛ БЛОКИРОВКИ СВАРНОЙ (M100)	1	
28	25321	ПРУЖИНА	1	
29	109750	ВТУЛКА-ПЛАСТИК	2	
30	162134	ОПОРА-ПЛЕЧА БЛОКИРОВКИ	1	
31	183110	ПЛАСТИНА-ЗАДНЕЙ ОПОРЫ БЛОКИРОВКИ	1	
32	**162441**	**ОПОРА-ПЕРЕКЛЮЧАТЕЛЯ**	1	
33	111763	ДАТЧИК – ПЛУНЖЕРНЫЙ	1	
34	162296	КЛАПАН УМЕНЬШЕНИЯ ДАВЛЕНИЯ	1	
	45103	КОМПЛЕКТ САЛЬНИКОВ		
35	162297	ПРОВЕРОЧНЫЙ КЛАПАН	1	
	163160	САЛЬНИК КОМПЛЕКТ		
36	162298	ПРОПОРЦИОНАЛЬНЫЙ КЛАПАН	1	
	163176	САЛЬНИК КОМПЛЕКТ		
38	163159	ФИТИНГ –#08, 3/4-16 un 2a	1	
39	112868	О-КОЛЬЦО	1	
40	100577	ЗАГЛУШКА - ШЕСТИУГ. ГОЛОВКА С КОЛЬЦОМ	1	
41	163194	КАТУШКА	1	
		См. следующую страницу по метизам		

НАСОСЫ, НЕЙТРАЛЬНЫЙ ЗАМОК И ВЕРТИКАЛЬНЫЕ РЫЧАГИ (Продолжение)

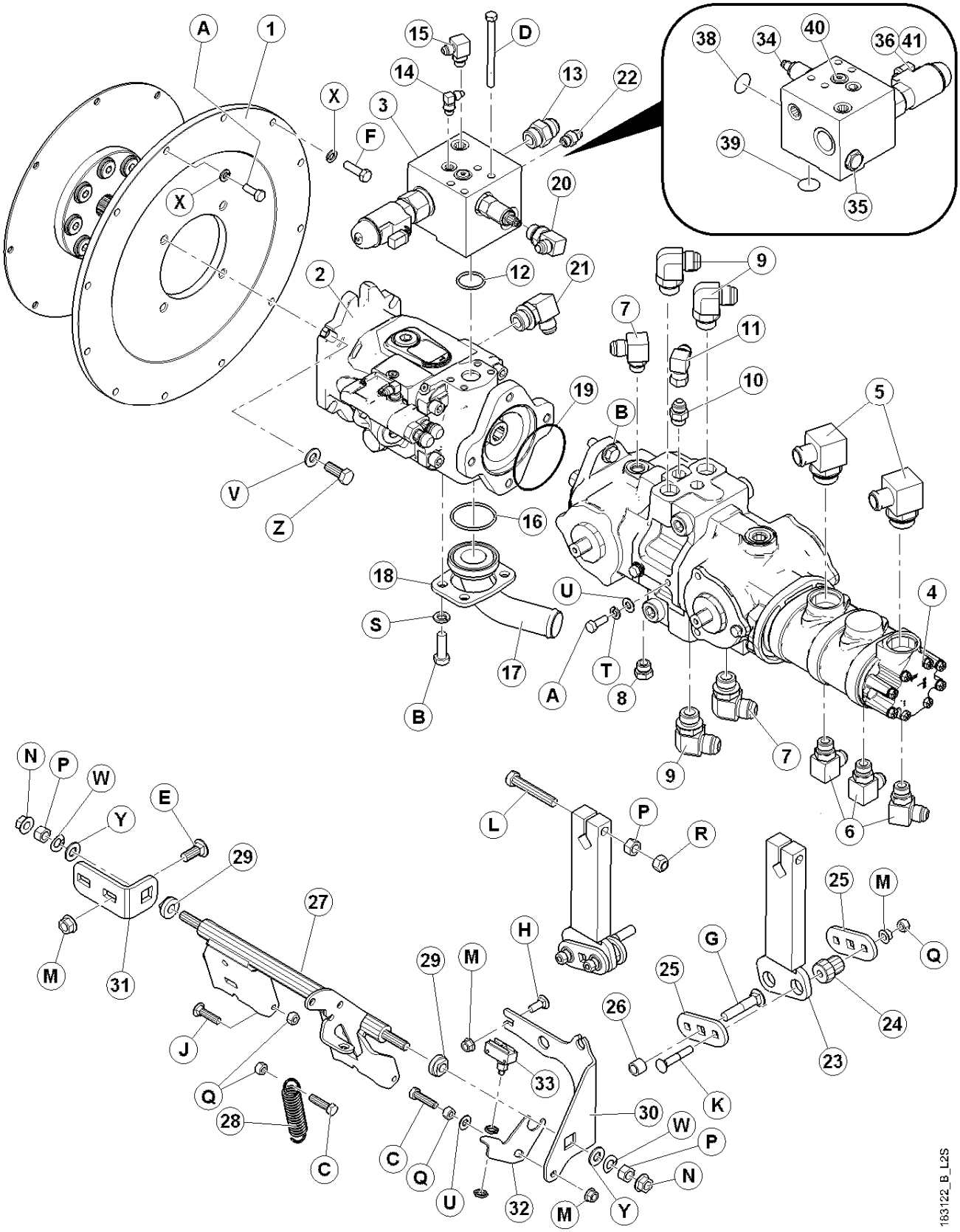

НАСОСЫ, НЕЙТРАЛЬНЫЙ ЗАМОК И ВЕРТИКАЛЬНЫЕ РЫЧАГИ (Продолжение)

ПОЗ	НОМЕР З\ЧАСТИ	ОПИСАНИЕ	К-ВО	СЕРИЙН. НОМЕР
A	20077	БОЛТ - ШЕСТИУГ HH 3/8 NC X 1.0 GR 5 ZP		
B	18723	БОЛТ - HH 1/2 NC X 1.5 LG TFL GR 5 ZP		
C	21561	БОЛТ - HH 3/8 NC X 1.5 LG GR 5 ZP		
D	30080	БОЛТ HH 3/8 NC X 4.5 LG GR 5 ZP		
E	21471	БОЛТ - RHSN 1/2 NC X 1.25 GR 5 ZP		
F	30628	БОЛТ - HH M10 X 1.5 X 35 LG ZP		
G	21489	БОЛТ - RHSN 1/2 NC X 2.5 LG GR 5 ZP		
H	19965	БОЛТ - SN 3/8 NC X 1.0 GR 5 ZP		
J	50148	БОЛТ - RHSN 3/8 NC X 1.5 LG GR 5 ZP		
K	21485	БОЛТ – RHSN3/8NC X 2.25 GR 5 ZP		
L	135542	БОЛТ - HH 1/2 NC X 3.00 LG GR 8 ZP		
M	30228	ГАЙКА - ФЛАНЦ. DT ГЛАДКАЯ ПОВЕРХ 0.375-16UNC		
N	50186	ГАЙКА - ровная фланц 0.500-13UNC GR5		
P	18591	ГАЙКА - ШЕСТИУГ. 1/2 - 13 UNC GR 5 ZP		
Q	18590	ГАЙКА - ШЕСТИУГ. 3/8 - 16 UNC GR 5 ZP		
R	18697	ГАЙКА-ШЕСТИУГ.ЗАМК.DT .500-13UNC		
S	18638	ШАЙБА-ЗАМК1/2 IN. NOM. ID ZP		
T	18637	ШАЙБА - REG. ЗАМК 3/8 IN. NOM. ID ZP		
U	18598	ШАЙБА - SAE ПЛОСК 13/32 ID X 13/16 IN OD ZP		
V	135369	ШАЙБА- УПРОЧНЕННАЯ		
W	135640	ШАЙБА – ПРУЖИНА – S.S.		
X	30632	ШАЙБА-ЗАМК ПРУЖИНА M10 ZP		
Y	18599	ШАЙБА - SAE ПЛОС 17/32 ID X 1 1/16 IN OD ZP		
Z	21491	БОЛТ HH 1/2 NC X 1.25 LG GR 5 ZP		

НАСОС ПРИВОДА НОЖА

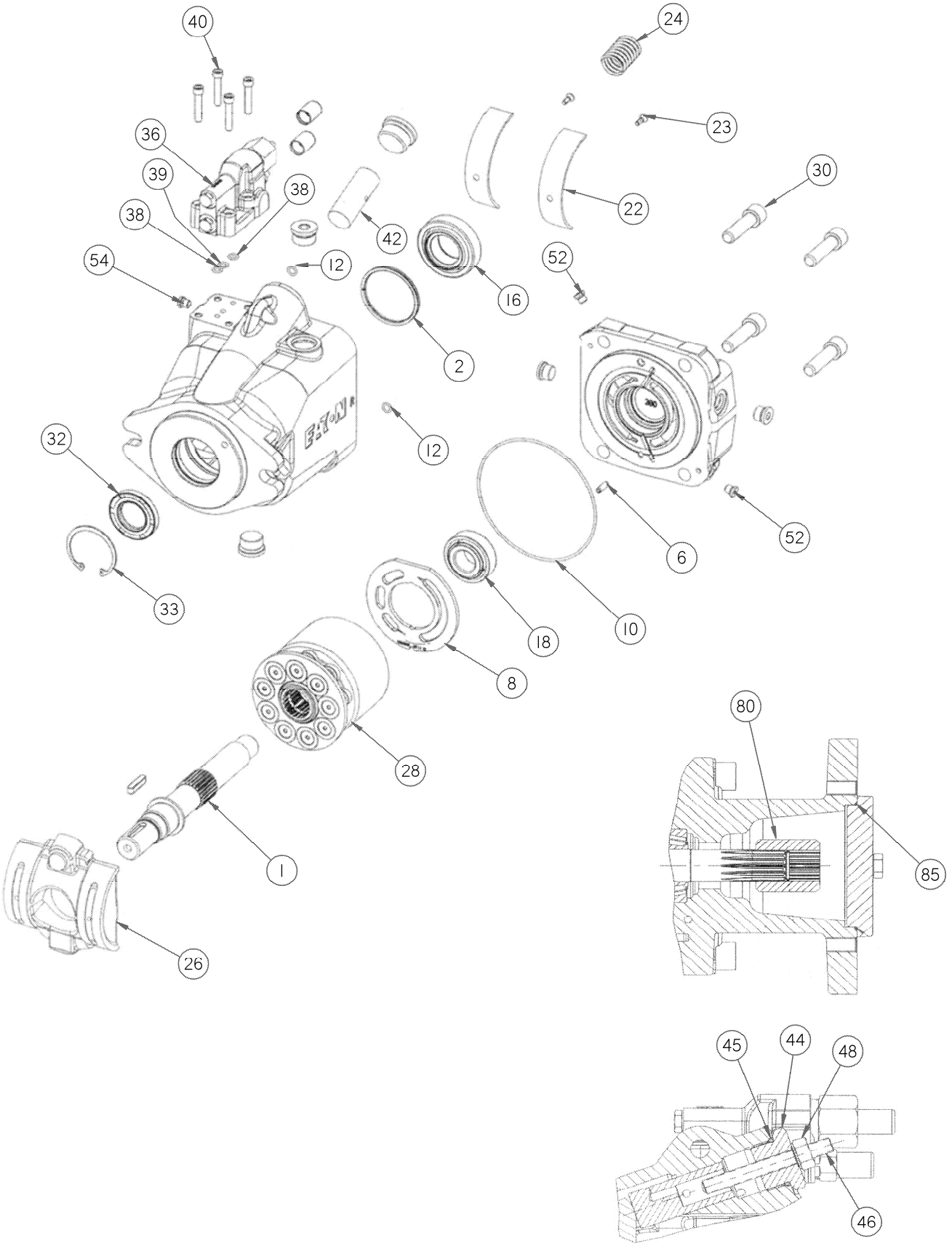

НАСОС ПРИВОДА НОЖА

ПОЗ	НОМЕР З\ЧАСТИ	ОПИСАНИЕ	К-ВО	СЕРИЙН. НОМЕР
●	162390	КОМПЛЕКТ САЛЬНИКОВ	1	
1	162308	ВАЛ,ПРИВОД,ВХОД 14Т, ДВОЙ САЛЬ, 26Т ВЫХОД	1	
2	167347	КОМПЛЕКТ - ПРОКЛАДОК	1	
6	162310	РОЛИКОВЫЙ ПАЛЕЦ (ПЛАСТИНА КЛАПАНА)	1	
8	162311	ПЛАСТИНА, КЛАПАН (ПС)	1	
10	162312	О-КОЛЬЦО (КРАЙ КРЫШКИ ПИЛОТ) О	1	
12	162313	О-КОЛЬЦО (КРАЙ КРЫШКИ /КОРПУС) О	2	
16	162314	КОМПЛЕКТ ПОДШИПНИКА, ВАЛ (ПЕРЕД)	1	
18	162315	КОМПЛЕКТ ПОДШИПНИКА, ВАЛ (ЗАД)	1	
22	162316	ПОДШИПНИК, НАКЛОНННОЙ ШАЙБЫ	2	
23	162317	ВИНТ,КРЫШКА,ГОЛОВК, ПЛОСК, CSK (ПОДШИП. НАК.ШАЙБЫ)	2	
24	162318	ПРУЖИНА, СКОШЕННАЯ	1	
26	162319	НАКЛОННАЯ ШАЙБА	1	
28	162320	ВРАЩАЮШЯЯСЯ ГРУППА S/A (49cc)	1	
30	162321	ВИНТ, КРЫШКА (КОРПУС/КРАЙНЯЯ КРЫШКА)	4	
32	162322	САЛЬНИК, ВАЛ, ФЛЮОРОКАРБОН О	1	
33	162323	КОЛЬЦО СТОПОРНОЕ, ВНУТРЕННЕЕ(САЛЬНИК ВАЛА)О	1	
36	162385	КОМПЕНСАТОР S/A, СЛИВ	1	
38	162386	О-КОЛЬЦО(КОМПЕНСАТОР) серый насос	1	
39	162387	О-КОЛЬЦО(КОМПЕНСАТОР) серый насос	1	
40	162388	ВИНТ, КРЫШКА (УСТАНОВКА КОМПЕНСАТОРА)	1	
42	162389	ПОРШЕНЬ, КОНТРОЛЯ серый насос	1	
44	162327	ЗАГЛУШКА,ВНЕШНИЙ РУЧНОЙ РЕГУЛИРОВЩИК ХОДА	1	
45	162328	О-КОЛЬЦО(ОГРАНИЧИТЕЛЯ	1	
46	162329	ВИНТ,КОМПТ (ВНЕШНИЙ РУЧНОЙ РЕГУЛИРОВЩИК ХОДА) X .	1	
48	162330	692855 - ГАЙКА, ПРОКЛАД (ВНЕШ.РУЧН РЕГУЛ ХОДА .) X	1	
52	162331	ЗАГЛУШКА (КРАЙНЯЯ КРЫШКА)	2	
54	162331	ЗАГЛУШКА (КОРПУС)	1	
80	162332	МУФТА, 26/15 ЗУБЬЕВ	1	
85	162333	О- КОЛЬЦО , В AUX. (ЗАДН) УСТАНОВ	1	

НАСОСЫ ХОДА /ШЕСТЕРЕНЧАТЫЕ

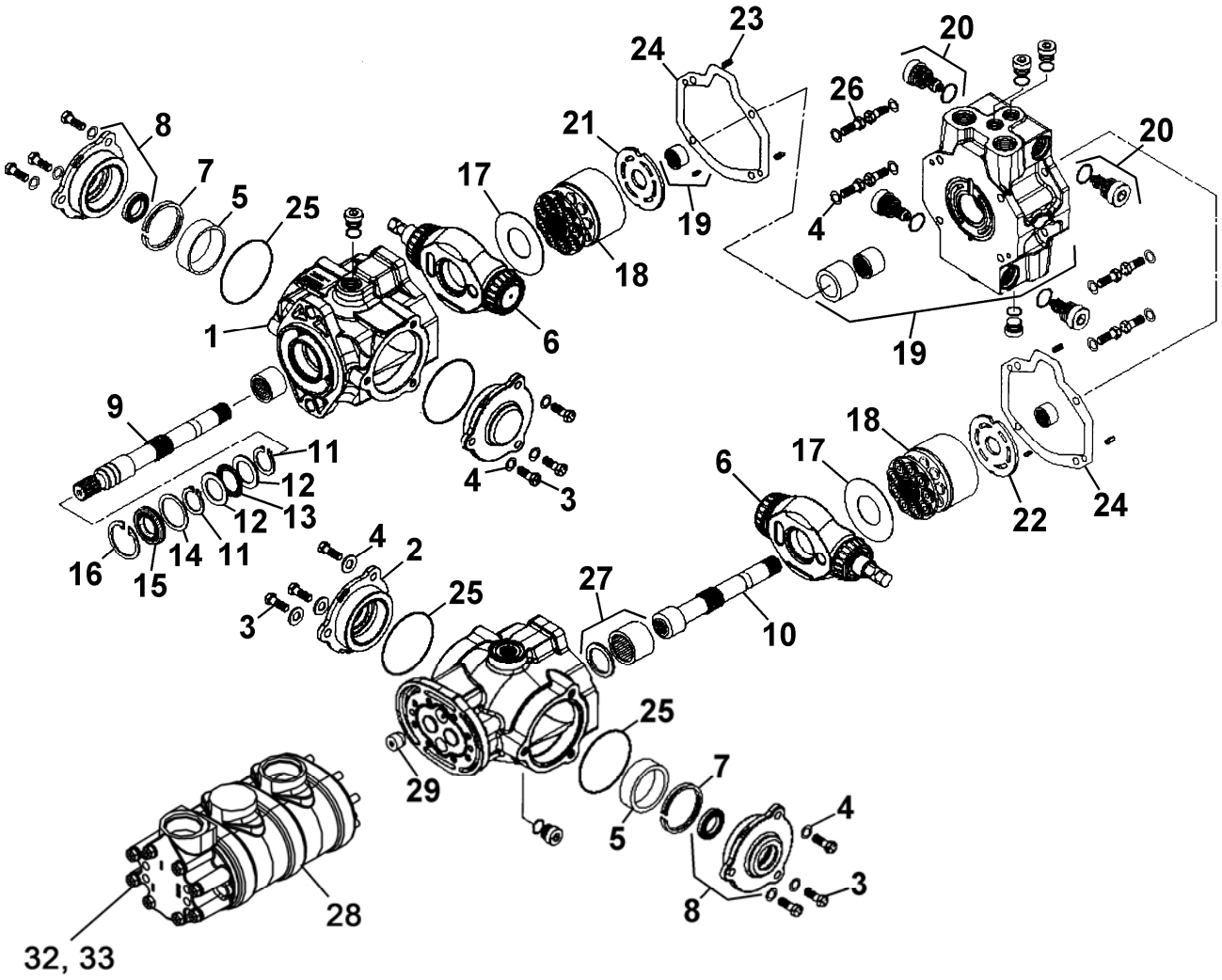

НАСОСЫ ХОДА /ШЕСТЕРЕНЧАТЫЕ

ПОЗ	НОМЕР З\ЧАСТИ	ОПИСАНИЕ	К-ВО	СЕРИЙН. НОМЕР
		ПРИМ: Количество компонентов насос на одну сборку насоса.		
	162391	НАСОС-Привода /Шестеренчатые	1	
	49861	САЛЬНИК КОМПЛ –вкл 30058, 30144, 50217, 18900, 30138, 49802		
1	NSS	КОРПУС - сборка	1	
2	49785	ПЛАСТИНА – крышка, сборка	2	
3	49786	ВИНТ - крышка	12	
4	49787	ШАЙБА	20	
5	49788	КРЫШКА – подшипника	2	
6	162393	КУЛАЧКОВЫЙ ДИСК – сборка (передний)	1	
	162393	КУЛАЧКОВЫЙ ДИСК – сборка (задний)	1	
7	167346	КОМПЛЕКТ - ПРОКЛАДКА	2	
8	49791	ПЛАСТИНА крышка,сборка с сальником	2	
	30058	САЛЬНИК– для пластины крышки	2	
9	49792	ВАЛ – привода, перед	1	
10	49858	ВАЛ – привода, задн	1	
11	30144	КОЛЬЦО– стопорное	2	
12	30140	ОБОЙМА – опорная	2	
13	30141	ПОДШИПНИК – опорная	1	
14	49794	ШАЙБА	1	
15	50217	САЛЬНИК- валas, viton	1	
16	18900	КОЛЬЦО– стопорное	1	
17	49795	ВСТАВКА – кулачкового диска	2	
18	49796	КОМПЛЕКТ – вращяющееся сборка	2	
19	NSS	КОЛЛЕКТОР– центральная сборка	1	
20	49798	КЛАПАН – перепускной , сборка	4	
21	49799	ПЛАСТИНА - клапана (П/С перед)	1	
22	49800	ПЛАСТИНА – клапан (П/С задн)	1	
23	49801	ПАЛЕЦ	4	
24	30138	ПРОКЛАДКА – корпуса, передняя и задняя	2	
25	49802	О-КОЛЬЦО	4	
26	49786	ВИНТ - крышки	8	
27	NSS	КОРПУС - сборка , (задн)	1	
28	162225	НАСОС – тройной шестеренчатый	1	
	162307	САЛЬНИК КОМПЛЕКТ		
29	49806	ЗАГЛУШКА	1	
30	NSS	БИРКА – идентификационная	1	
31	49808	ЗАГЛУШКА сборка	1	
32	162306	ВИНТ, тройной шестер.насос	8	
33	49827	ШАЙБА, тройной шестер.насос	8	

СБОРКА МОТОРА ВЕДУЩЕГО КОЛЕСА – КРЕПЛЕННЫЙ К РАМЕ

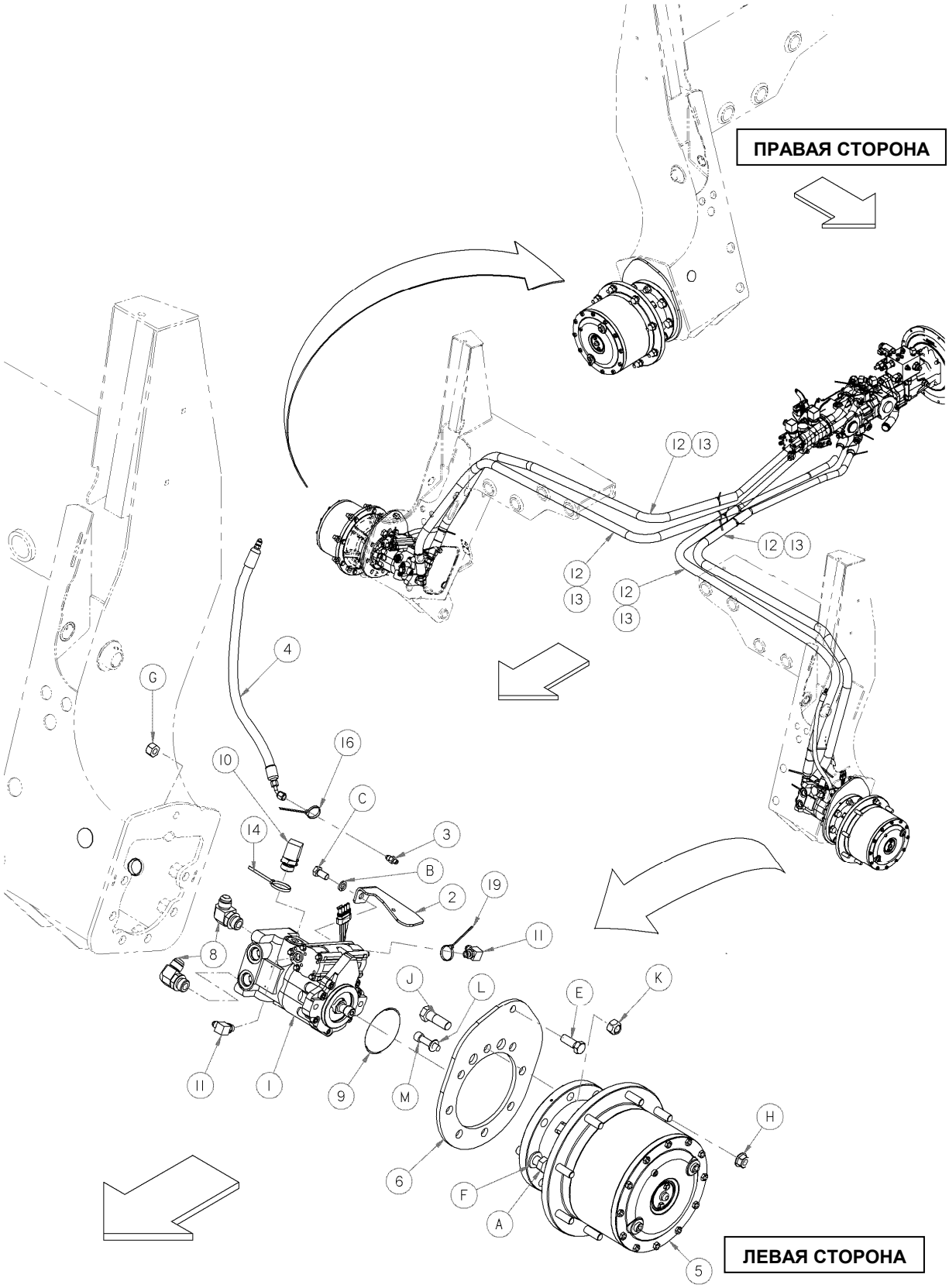

СБОРКА МОТОРА ВЕДУЩЕГО КОЛЕСА – КРЕПЛЕННЫЙ К РАМЕ

ПОЗ	НОМЕР З\ЧАСТИ	ОПИСАНИЕ	К-ВО	СЕРИЙН. НОМЕР
1	162241	МОТОР – С ДАТЧИКОМ СКОРОСТИ.....	1	
	162230	МОТОР – БЕЗ ДАТЧИКА СКОРОСТИ.....	1	
2	162237	КРОНШТЕЙН ДАТЧИКА	1	
3	112184	ФИТИНГ - АДАПТЕР	2	
4	111693	ШЛАНГ-ГИДРАВЛИЧЕСК..... ……...	2	
5	162236	ПРИВОД КОЛЕСА AUBURN 41.42:1	2	
6	111266	ПЛАСТИНА – ПРИВОД КОЛЕСА ……...	2	
8	30970	ФИТИНГ-КОЛЕНЧ 90° ГИД …….	4	
9	30045	КОЛЬЦО ……...	2	
10	135641	ФИТИНГ - КОЛЕНЧ 90° ГИД	2	
11	30282	ФИТИНГ - КОЛЕНО 90° ГИД	4	
12	162085	ШЛАНГ-ГИД	4	
13	112939	РУКАВ…….	4	
14	49227	ЗАЖИМ-КАБЕЛей-ЗЕЛЕНЫЙ ……..	5	
15	40701	ЗАЖИМ – КАБЕЛЕЙ , желтый , не показан…….	3	
16	21763	ЗАЖИМ – связка кабелей,черный (не показан)	1	
17	40702	ЗАЖИМ – КАБЕЛЕЙ, красный , не показан……..	3	
18	49232	ЗАЖИМ – КАБЕЛЕЙ – БЕЛЫЙ .....……...	3	
19	135266	ЗАЖИМ – КАБЕЛЕЙ – ГОЛУБОЙ	2	
A	112128	БОЛТ - ШЕСТИУГ. HD 2-3/4 X 3/4-10UNC		
B	18638	ШАЙБА-ЗАМК1/2 IN. NOM. ID ZP		
C	21575	БОЛТ - HH 1/2 NC X 1.0 LG GR 5 ZP		
E	21582	БОЛТ - HH 5/8 NC X 1.75 LG GR5 ZP		
F	112130	ШАЙБА - УПРОЧНЕННАЯ		
G	18666	ГАЙКА-ШЕСТИУГ. ЗАМК DT 5/8-11 UNC ZP		
H	111179	ГАЙКА - ФЛАНЦ. ГЛАДКАЯ 5/8 NF GR 8 ZP		
J	136016	БОЛТ - HH 3/4 NC X 2.25 LG GR 5 ZP		
K	18689	ГАЙКА-ШЕСТИУГ.ЗАМК.DT .750-10UNC		
L	135369	ШАЙБА- УПРОЧНЕННАЯ		
M	135376	БОЛТ - SKT HD 1/2 NC X 2.00 LG GR. 8		

КОЛЕСО ПРИВОДА – AUBURN 41.42:1

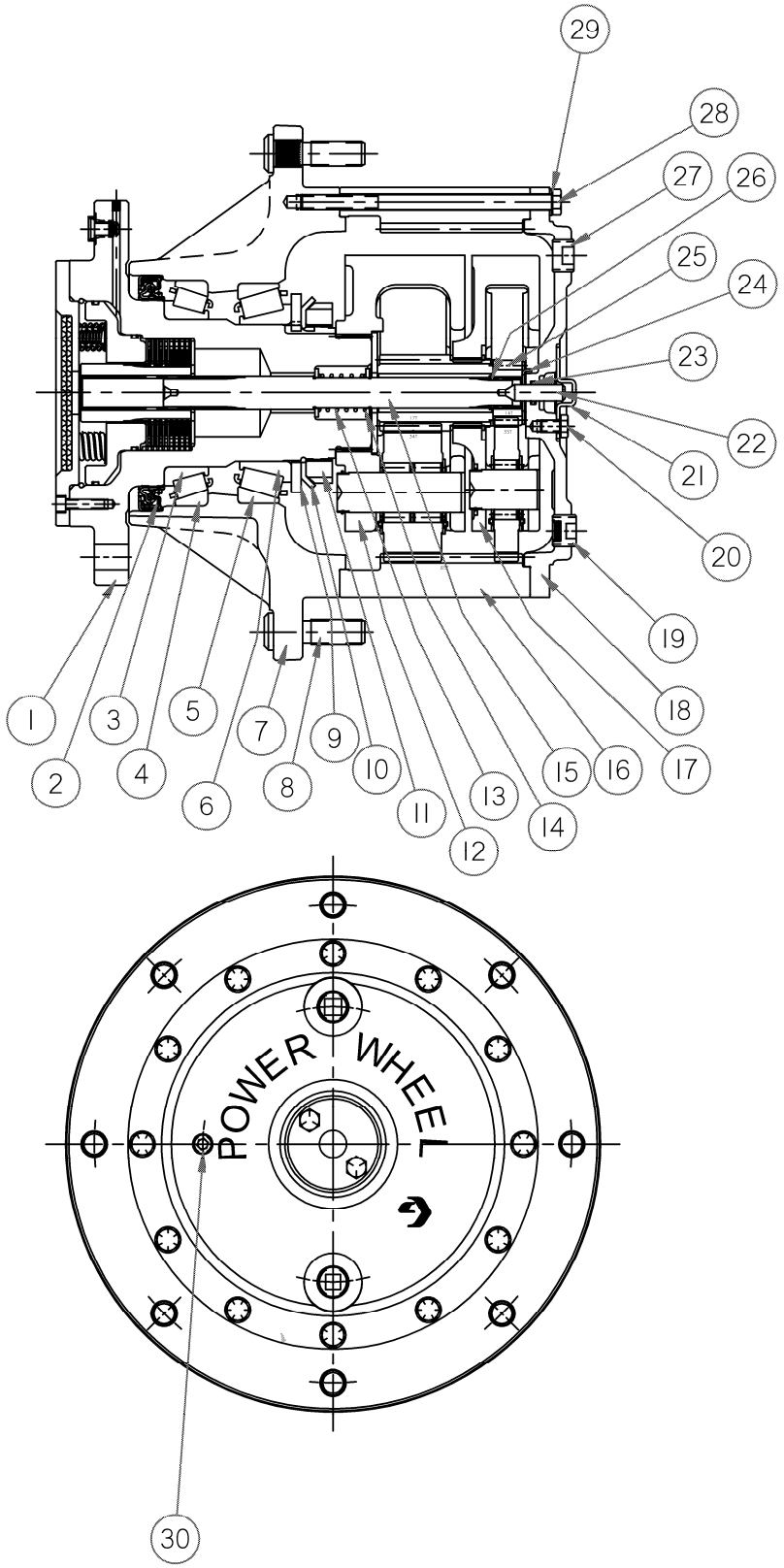

КОЛЕСО ПРИВОДА– AUBURN 41.42:1

ПОЗ	НОМЕР З\ЧАСТИ	ОПИСАНИЕ	К-ВО	СЕРИЙН. НОМЕР
●	162236	ПРИВОД КОЛЕСА – В СБОРЕ		
1	166174	ВАЛ В СБОРЕ	1	
	166175	МУФТА , вала в сборе	1	
	166176	ПЛАСТИНА – КРАЙНЯЯ, вала вс боре.....	1	
	163755	КОМПЛЕКТ – фрикционных дисков ……..	1	
	163756	КОМПЛЕКТ - САЛЬНИК ……	1	
2	163753	САЛЬНИК - МАСЛЯН. ……	1	
3	163752	ПОДШИПНИК - КОНИЧЕСКИЙ…….	1	
4	163751	ПОДШИПНИК - КРЫШКА ……...	1	
5	163750	ПОДШИПНИК - КРЫШКА …….	1	
6	163749	ПОДШИПНИК - КОНИЧЕСКИЙ …….	1	
7	163748	СТУПИЦА - КОЛЕСА ……	1	
8	49880	БОЛТ - КОЛЕСА, 5/8 NF x 60.....	8	
9	163747	ШАЙБА .....……	1	
10	163746	ШАЙБА – замк …….	1	
11	163745	ГАЙКА – подшипник ……	1	
12	166173	КАРЕТКА В СБОРЕ - ВТОРИЧНАЯ ……	1	
13	49866	ПРУЖИНА - отключающая ……..	2	
14	49867	ШАЙБА ……..	2	
15	162246	ВАЛ - входной ……..	1	
16	163738	ШЕСТЕРНЯ - кольцо ……..	1	
17	166172	КАРЕТКА В СБОРЕ - ПЕРВИЧНАЯ ……	1	
18	49874	КРЫШКА - большая ……	1	
19	30203	ЗАГЛУШКА – трубки магнит …….	1	
20	111099	БОЛТ - 5/16 NC x 1/2 дюйм ……	2	
21	30205	КРЫШКА - отключающая ……	1	
22	111093	ВАЛ ОТКЛЮЧАЮЩИЙ ПЛУНЖЕР ……..	1	
23	111105	КОЛЬЦО ……	1	
24	30200	ШАЙБА ……..	1	
25	162245	ШЕСТЕРНЯ – центр.первичн ……..	1	
26	49872	КОЛЬЦО - стопорное ……	3	
28	49879	БОЛТ - ШЕСТИУГ. 3/8 NC x 6-1/2 дюйм Класс 8 ……..	12	
29	30191	ШАЙБА-ПЛОСКАЯ …….	12	
30	50231	ЗАГЛУШКА – ТРУБЫ 1/4 NPT …….....	1	

МОТОР ВЕДУЩЕГО КОЛЕСА

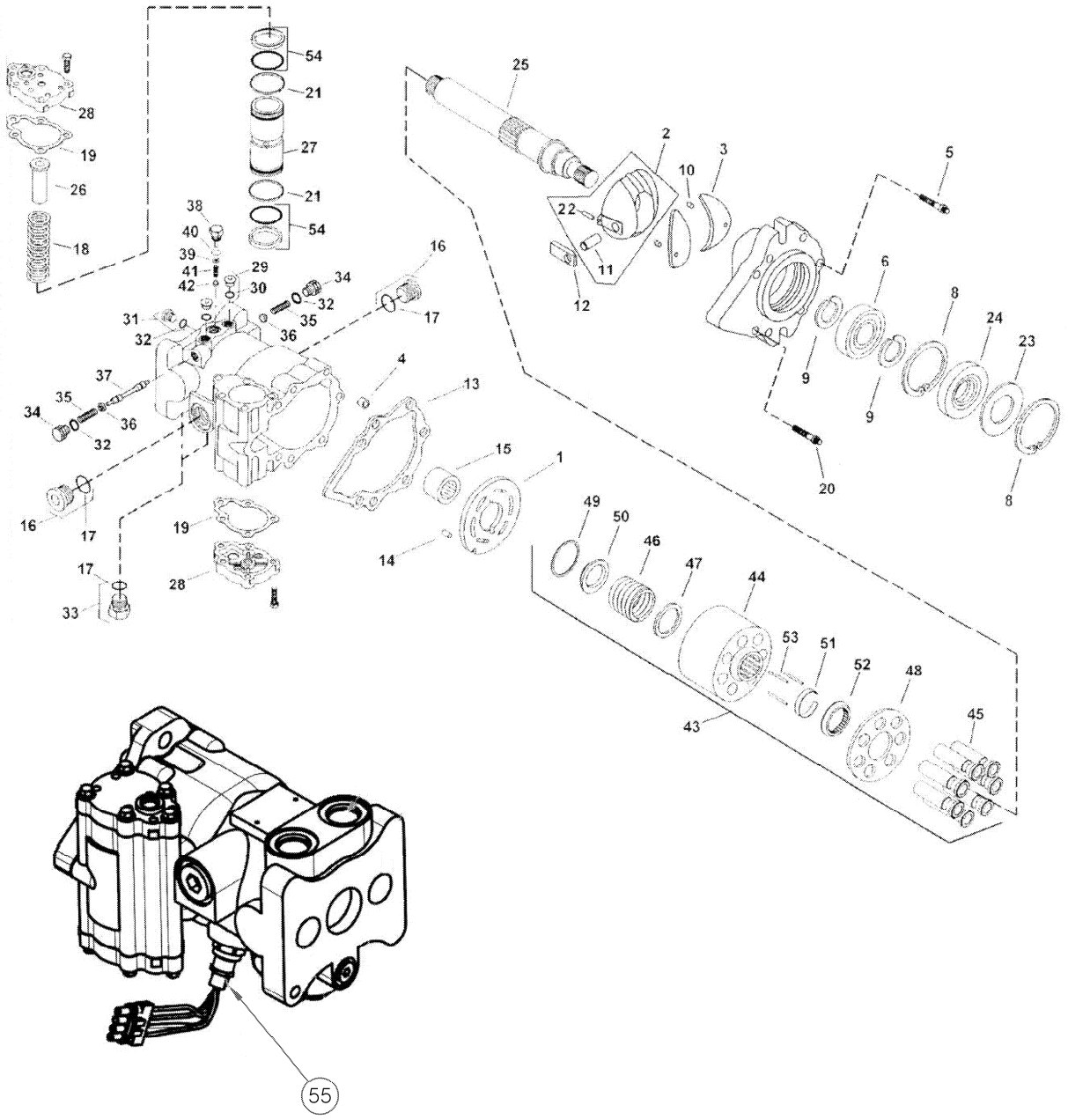

МОТОР ВЕДУЩЕГО КОЛЕСА

ПОЗ	НОМЕР З\ЧАСТИ	ОПИСАНИЕ	К-ВО	СЕРИЙН. НОМЕР
REF	162241	МОТОР – С ДАТЧИКОМ СКОРОСТИ		
REF	162230	МОТОР – БЕЗ ДАТЧИКА СКОРОСТИ		
1	49729	ШАЙБА-КОНТРОЛЬ ПОТОКА	1	
2	49730	СБОРКА-НАКЛОННАЯ ПЛАСТИНА	1	
3	49731	ПОДШИПНИК – ШПИНДЕЛЬ	2	
4	NSS	ПАЛЕЦ-ПРУЖИН.	1	
5	49733	ВИНТ	1	
6	49734	ПОДШИПНИК – ШАРИКОВЫЙ	1	
8	49735	КОЛЬЦО	2	
9	49736	КОЛЬЦО-СТОПОРНОЕ-ВНУТРЕННЕЕ	2	
10	49737	ПАЛЕЦ-ПРУЖИН	2	
11	49738	ПАЛЕЦ	1	
12	49739	ГИЛЬЗА-ПОДШИПНИК	1	
13	49740	ПРОКЛАДКА- ПЕРЕДНЯЯ КРЫШКА	1	
14	NSS	ПАЛЕЦ-ПРЯМОЙ	1	
15	49742	ПОДШИПНИК – ИГОЛЬЧАТЫЙ	1	
16	49743	ЗАГЛУШКА	2	
17	30971	О – КОЛЬЦО	4	
18	49745	ПРУЖИНА-СЕРВО	2	
19	49746	ПРОКЛАДКА-СЕРВО	2	
20	49747	БОЛТ - ШЕСТИГРАН HD	6	
21	49748	КОЛЬЦО-ПОДШИПНИК	2	
22	49749	ПАЛЕЦ – С ВЫЕМКОЙ	1	
23	49750	ШАЙБА – ОПОРА	1	
24	49751	САЛЬНИК	1	
25	49752	ВАЛ-13 ЗУБ,ШЛИЦОВАННЫЙ	1	
26	162334	СТОПОР	1	
27	49755	ПОРШЕНЬ СЕРВО	1	
28	49756	КРЫШКА СЕРВО	2	
29	49757	ЗАГЛУШКА	2	
30	49758	О-КОЛЬЦО	2	
31	49759	ЗАГЛУШКА	1	
32	49760	О-КОЛЬЦО	2	
33	49761	ЗАГЛУШКА	2	
34	49763	ЗАГЛУШКА	2	
35	49764	ПРУЖИНА-КОМПРЕССИОННАЯ	2	
36	49762	НАПРАВЛЯЮЩАЯ-ПРУЖИНЫ	2	
37	49765	ШПИНДЕЛЬ-ЧЕЛНОК	1	
38	49766	ЗАГЛУШКА	1	
39	49767	КОМПЛЕКТ-ПРОКЛАДОК	1	
40	49768	О-КОЛЬЦО	1	
41	49769	ПРУЖИНА-КОМПРЕССИОННАЯ	1	
42	49770	НАПРАВЛЯЮЩАЯ-ПРУЖИНЫ	1	
43	49771	ЦИЛИНДР –ВРАЩАЮЩЯЯСЯ ГРУППА	1	
43	162335	СБОРКА-БЛОК ЦИЛИНДРА С/КОЛЬЦОМ СКОРОСТИ	1	
54	49782	КОМПЛЕКТ КОЛЕЦ ПОРШНЯ	1	
55	162266	ДАТЧИК СКОРОСТИ	1	

БЛОК ПОДЬЕМА ЖАТКИ

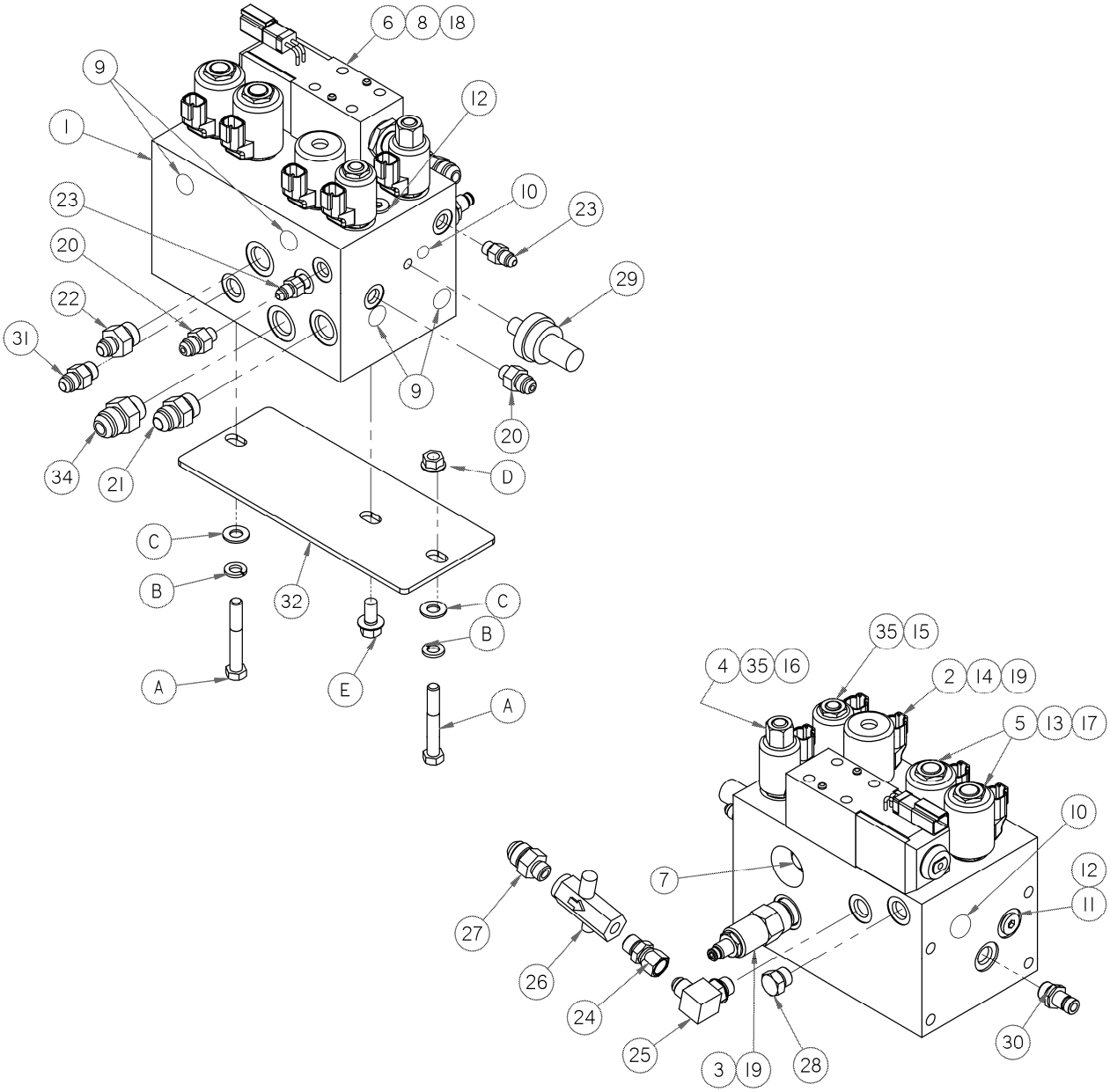

БЛОК ПОДЬЕМА ЖАТКИ

ПОЗ	НОМЕР З\ЧАСТИ	ОПИСАНИЕ	К-ВО	СЕРИЙН. НОМЕР
1	163684	КЛАПАН – БЛОК ПОДЬЕМА – В СБОРЕ, вкл.позиции 2-19 и 35	1	
2	163141	КЛАПАН-СОЛЕНОИД…….……...	1	
3	163147	КЛАПАН-ПЕРЕПУСКНОЙ..……	1	
4	49842	КЛАПАН- СОЛЕНОИД ……...	1	
5	163143	КЛАПАН- СОЛЕНОИД …….....	2	
6	163145	КОНТРОЛЬ КЛАПАН направления. ……..	1	
7	163150	КЛАПАН-контрольный ……..……	1	
8	163148	КОМПЛЕКТ-БОЛТ ……..……...	1	
9	163149	ФИТИНГ – #05, 1/2-20 un 2a..... ……	6	
10	163158	ФИТИНГ –#04, 7/16-20 un 2a ……..…….....	2	
11	163151	ЗАГЛУШКА-отв ……..……	1	
12	100577	ЗАГЛУШКА - ШЕСТИУГ. ГОЛОВКА С КОЛЬЦОМ ……...	3	
13	163154	КАТУШКА…….……..	2	
14	163155	КАТУШКА……	1	
15	49848	КЛАПАН- СОЛЕНОИД .....……	1	
16	49844	САЛЬНИК КОМПЛЕКТ		
17	163160	САЛЬНИК КОМПЛЕКТ		
18	163162	САЛЬНИК КОМПЛЕКТ		
19	49846	САЛЬНИК КОМПЛЕКТ		
20	100790	ФИТИНГ – АДАПТЕР ГИД……..……..	2	
21	21030	ФИТИНГ - СОЕДИНИТЕЛЬ	1	
22	21804	ФИТИНГ - СОЕДИНИТЕЛЬ …….……	1	
23	112184	ФИТИНГ - АДАПТЕР ……..	2	
24	135015	ФИТИНГ - АДАПТЕР ……..……	1	
25	30282	ФИТИНГ - КОЛЕНО 90° ГИД ……..	1	
26	112934	КЛАПАН ……..……..	1	
27	21031	ФИТИНГ - КОННЕКТОР ГИД ……..	1	
28	30994	ЗАГЛУШКА- ШЕСТИУГ. С КОЛЬЦОМ ……	1	
29	167273	ДАТЧИК – ТОРМОЗА/ЗАРЯЖ ЖАТКИ .....……	1	
30	135587	ФИТИНГ – МУФТА ГИД – тест порт ……..……	1	
31	15903	ФИТИНГ - СОЕДИНИТЕЛЬ …….……	1	
32	163937	ОПОРА- БЛОКА КЛАПАНОВ ПОДЬЕМА.....……	1	
34	21747	ФИТИНГ – адаптер гидравл…….……	1	
35	163153	КАТУШКА……	2	
A	21102	БОЛТ - HH 3/8 NC X 2.5 LG GR 5 ZP		
B	18637	ШАЙБА - REG. ЗАМК 3/8 IN. NOM. ID ZP		
C	18598	ШАЙБА - SAE ПЛОСК 13/32 ID X 13/16 IN OD ZP		
D	30228	ГАЙКА - ФЛАНЦ. DT ГЛАДКАЯ ПОВЕРХ 0.375-16UNC		
E	21821	БОЛТ - HH FLG (ЗАЗУБР) 3/8 NC X 0.75 GR 5 ZP		

БЛОКИ ПРИВОДА ЖАТКИ

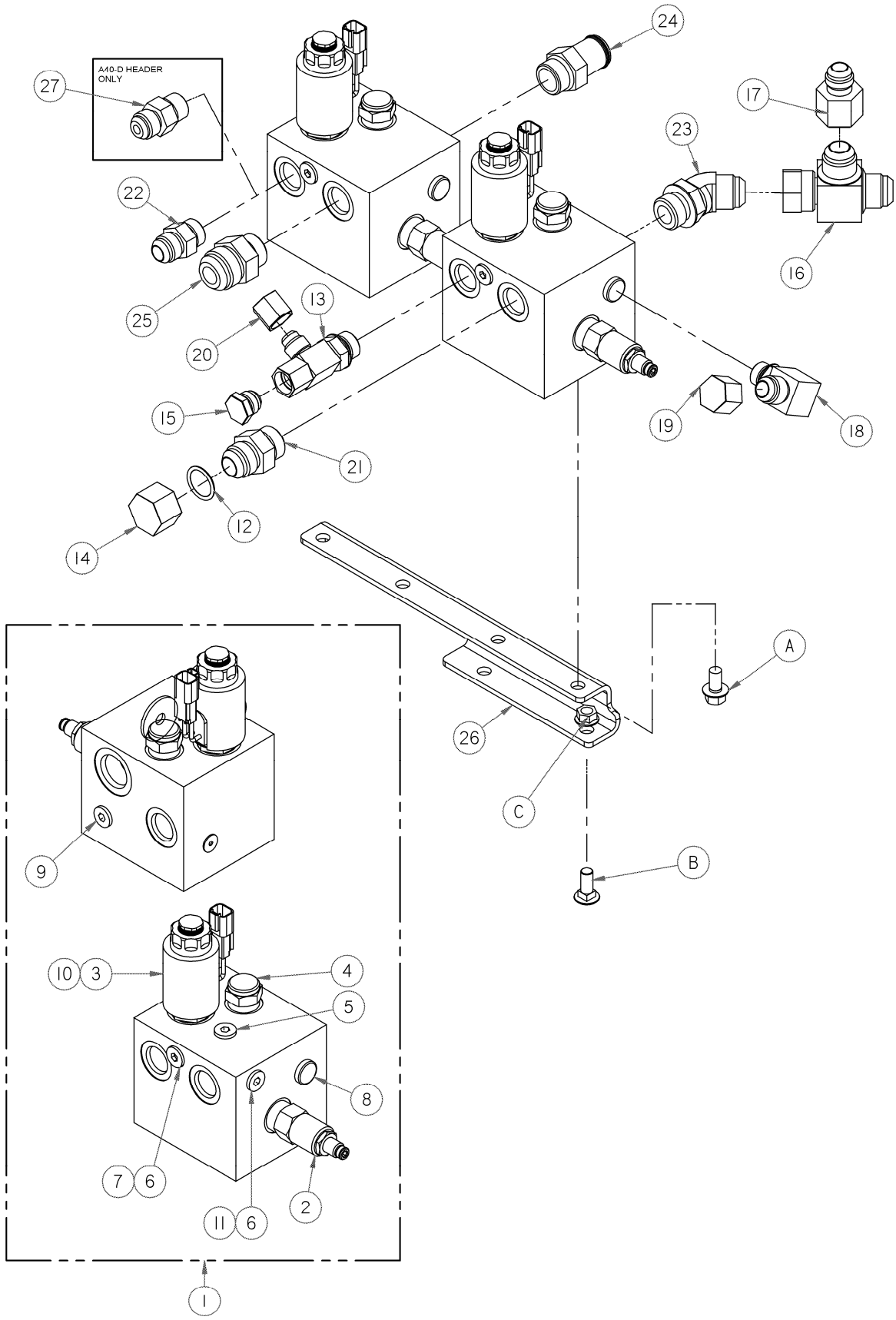

БЛОКИ ПРИВОДА ЖАТКИ

ПОЗ	НОМЕР З\ЧАСТИ	ОПИСАНИЕ	К-ВО	СЕРИЙН. НОМЕР
1	139508	БЛОК ПРИВОДА ПСВ	1	
	49846	САЛЬНИК КОМПЛЕКТ		
2	139542	КЛАПАН- ПЕРЕПУСКНОЙ.....	1	
3	163166	КЛАПАН ШИМ.....	1	
4	162283	КЛАПАН-ЧУВСТ.РАЗЛИЧ.ДАВЛЕНИЯ	1	
	162284	КОМПЛЕКТ САЛЬНИКОВ	1	
5	163159	ФИТИНГ –#08, 3/4-16 un 2a …….	2	
6	163167	КОМПЛЕКТ-КОНТРОЛЬ ЧУВСТВ……...	1	
7	163168	ЗАГЛУШКА-отверс. …….....	1	
8	158174	SAE ЗАГЛУШКА ……..	1	
9	163149	ФИТИНГ – #05, 1/2-20 un 2a ……	1	
10	163173	КАТУШКА -в сборе ……..	1	
	163178	САЛЬНИК КОМПЛЕКТ ……	1	
11	162287	ЗАГЛУШКА	1	
12	30971	О-КОЛЬЦО	1	
13	163961	ФИТИНГ- АДАПТЕР ГИД	1	
14	30999	КРЫШКА - 3/4 " ТРУБКА	1	
15	135374	ЗАГЛУШКА - 1/2 " ТРУБКА	1	
16	50086	ФИТИНГ - ГИДРАВЛ -Т	1	
17	30973	ФИТИНГ - АДАПТЕР ГИД УМЕНЬШ	1	
18	130292	ФИТИНГ - КОЛЕНЧ ГИД	1	
19	112935	КРЫШКА - 5/8 " ТРУБКА	1	
20	108233	КОЛПАЧОК -1/2" ТРУБЫ.....……	1	
21	21830	ФИТИНГ – СОЕДИНИТЕЛЬ	1	
22	30695	ФИТИНГ - СОЕДИНИТЕЛЬ ……	3	
23	50098	ФИТИНГ - КОЛЕНЧ 45° ГИД С О-КОЛЬЦОМ	1	
24	135583	ФИТИНГ - АДАПТЕР 1.0ДМ ШЛАНГ - .75 ORB	1	
25	21840	ФИТИНГ - АДАПТЕР ГИД	1	
26	163938	ОПОРА- ПРИВОД ЖАТКИ	1	
27	167344	КЛАПАН – проверочный поз 22 для A40-D жаток только	1	
A	21821	БОЛТ - HH FLG (зазубр)3/8 NC X 0.75 GR 5 ZP		
B	19965	БОЛТ - SN 3/8 NC X 1.0 GR 5 ZP		
C	30228	ГАЙКА - ФЛАНЦ. DT ГЛАДКАЯ ПОВЕРХ 0.375-16UNC		

ВОЗВРАТЫЙ КОЛЛЕКТОР

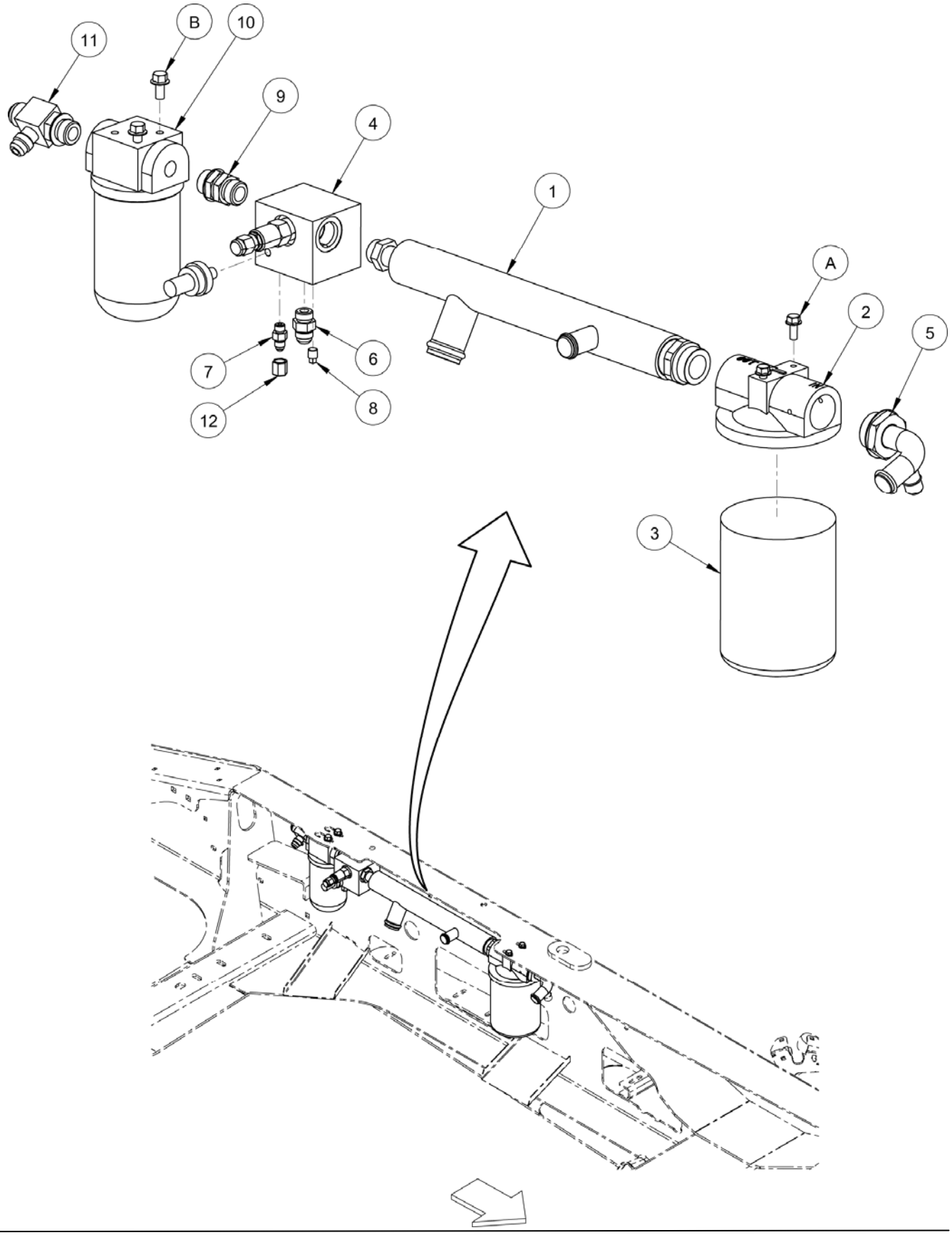

ВОЗВРАТЫЙ КОЛЛЕКТОР

ПОЗ	НОМЕР З\ЧАСТИ	ОПИСАНИЕ	К-ВО	СЕРИЙН. НОМЕР
1	163693	КОЛЛЕКТОР- ВОЗВРАТНАЯ ЛИНИЯ-M100	1	
2	151974	ГОЛОВКА ФИЛЬТРА 1 5/8"-12 SAE (#20) ……....	1	
3	151975	ЭЛЕМЕНТ ФИЛЬТРА 10 МИКРОН.....	1	
4	162233	КЛАПАН - ЗАРЯЖАЮЩИЙ-M100	1	
	162234	ПЕРЕПУСКНОЙ КЛАПАН - 200 PSI		
	163156	ФИТИНГ –#06, 9/16-18 un 2a		
	49846	САЛЬНИК КОМПЛЕКТ		
5	163712	ФИТИНГ - КОЛЕНЧ 1.00 ДМ ШЛАНГ-1.25 ДМ ORB	1	
6	021030	ФИТИНГ - СОЕДИНИТЕЛЬ	1	
7	112184	ФИТИНГ - АДАПТЕР	1	
8	21791	ЗАГЛУШКА	1	
9	112197	ФИТИНГ - СОЕДИНИТЕЛЬ ГИД С КОЛЬЦАМИ …….	1	
10	138920	ГОЛОВКА ФИЛЬТРА И ЭЛЕМЕНТ В СБОРЕ	1	
	112419	ЭЛЕМЕНТ.....		
11	166140	КЛАПАН-ПЕРЕПУСКНОЙ Т С О-КОЛЬЦОМ	1	
12	30642	КРЫШКА - 1/4 " ТРУБА ……..	1	
13	162235	ДАТЧИК - 150 PSI ЗАРЯЖ.ПРИВОД ХОДА M100	1	
A	30278	БОЛТ -HH FLG (ЗАЗУБР) 5/16 NC X 0.75 GR 5 ZP		
B	21821	БОЛТ - HH FLG (ЗАЗУБР) 3/8 NC X 0.75 GR 5 ZP		

ЛС МУФТЫ, ГИДРАВЛИКА

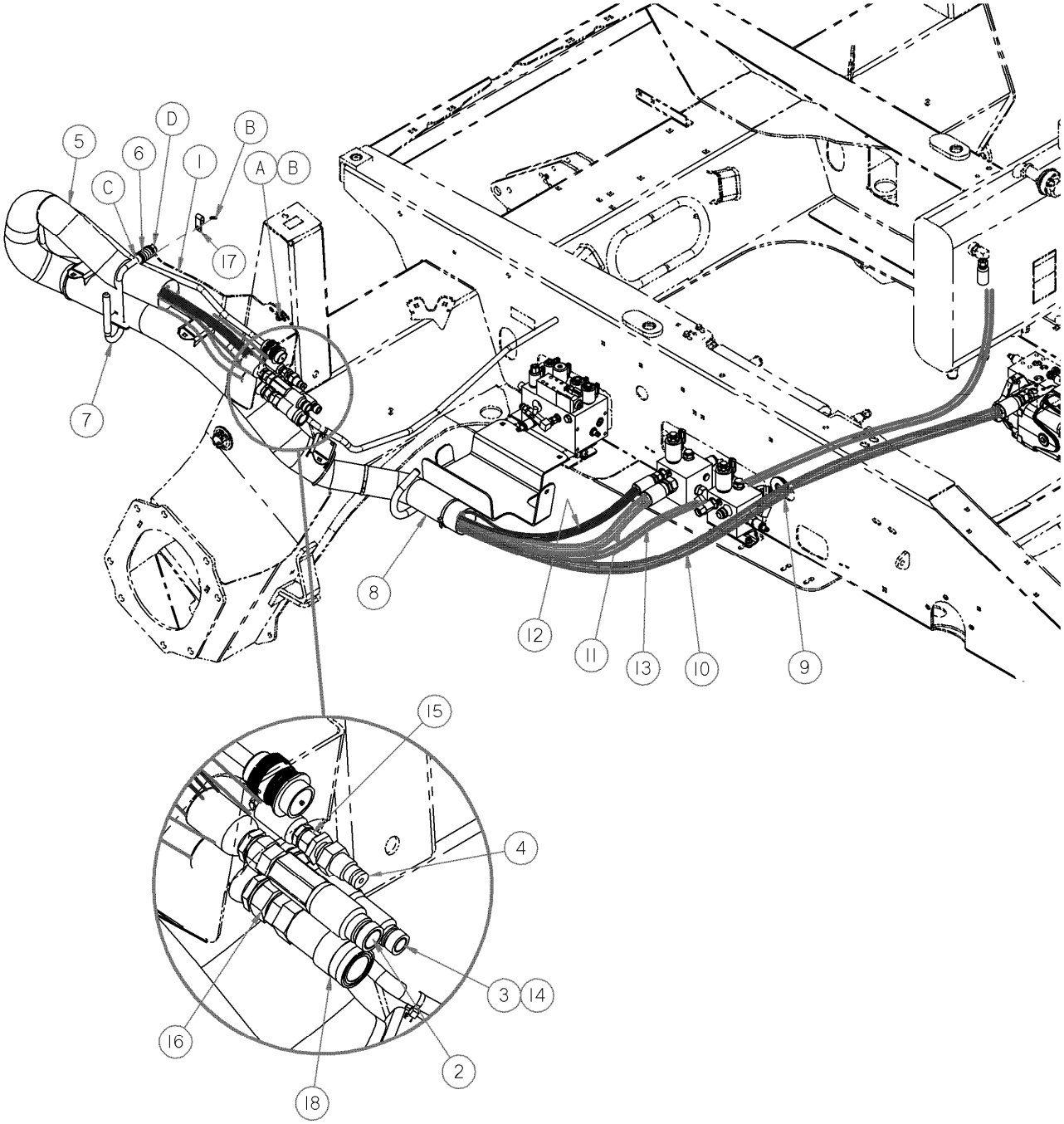

ЛС МУФТЫ, ГИДРАВЛИКА

ПОЗ	НОМЕР З\ЧАСТИ	ОПИСАНИЕ	К-ВО	СЕРИЙН. НОМЕР
1	163125	ОПОРА-ШЛАНГОВ, ЛС ……	1	
2	135314	МУФТА – ‘’ПАПА’’ ГИД. 3/4 ДМ. ПЛОСК ……	1	
	135479	САЛЬНИК КОМПЛЕКТ ……		
3	135361	МУФТА - ‘’ПАПА’’ ГИД. 1/2 ДМ. ПЛОСК,…….	1	
4	135237	МУФТА - ‘’ПАПА’’ ГИД. 3/8 ДМ. ПЛОСК ……	1	
5	110547	РУКАВ-ШЛАНГОВ ……...	1	
6	28700	ПРУЖИНА – КОМПРЕСС. ……	1	
7	163254	РУЧКА- ОПОРЫ ШЛАНГОВ ……..	1	
8	163128	РУКАВ-ШЛАНГ ……	1	
9	110967	ПРОКЛАДОЧНОЕ КОЛЬЦО-1.06 IN. ID.	1	
10	162250	ШЛАНГ-ГИДРАВЛ	1	
11	162251	ШЛАНГ-ГИДРАВЛ	1	
12	120585	ШЛАНГ-ГИД	1	
13	47141	ШЛАНГ – ГИД	1	
14	135364	ФИТИНГ - АДАПТЕР ……..	1	
15	021830	ФИТИНГ - СОЕДИНИТЕЛЬ	1	
16	021828	ФИТИНГ - АДАПТЕР	1	
17	135233	ЗАЖИМ – ПРОВОДКИ ……..	1	
18	135313	МУФТА – ‘’МАМА’’ ГИД. 3/4 ДМ. ПЛОСК ……..	1	
A	19965	БОЛТ - SN 3/8 NC X 1.0 GR 5 ZP		
B	30228	ГАЙКА - ФЛАНЦ. DT ГЛАДКАЯ ПОВЕРХ 0.375-16UNC		
C	18600	ШАЙБА - SAE ПЛОСК 21/32 ID X 1 5/16 ДМ OD ZP		
D	50225	ГАЙКА – ФЛАНЦ. DT , 5/8 NC		

ГИДРАВЛИКА СИСТЕМЫ ПОДЬЕМА

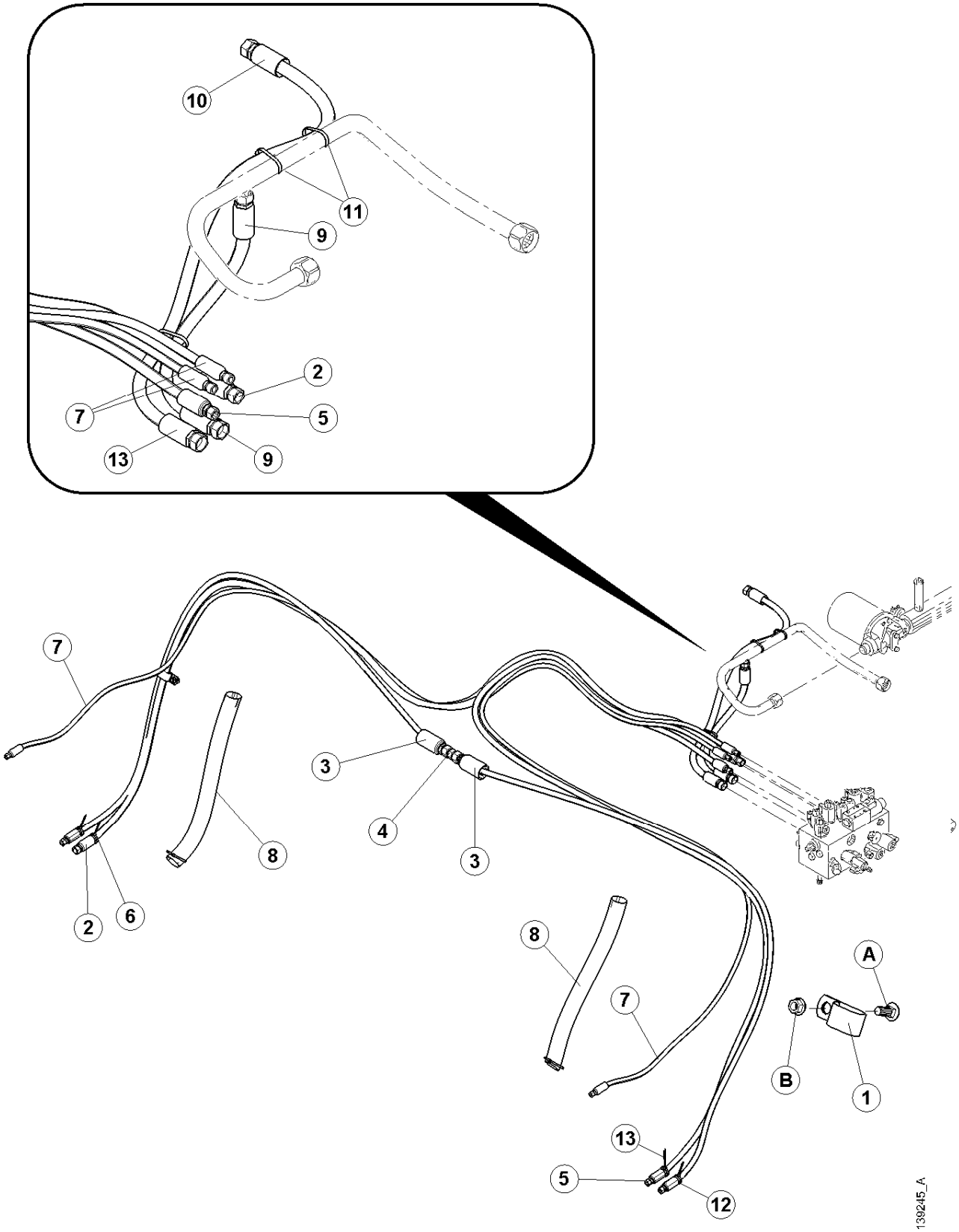

ГИДРАВЛИКА СИСТЕМЫ ПОДЬЕМА

ПОЗ	НОМЕР З\ЧАСТИ	ОПИСАНИЕ	К-ВО	СЕРИЙН. НОМЕР
1	135226	ЗАЖИМ - ШЛАНГ - 1.31 - 1.56 ДЮЙМ ID ……..	6	
2	103738	ЗАЖИМ – ИЗОЛИР., 13/16”……..	2	
3	30375	ФИТИНГ - ГИД ……...	1	
4	111328	ШЛАНГ - ГИДРАВЛИЧЕСК.- ПОДЬЕМ ……..	1	
5	111556	ШЛАНГ- ГИДРАВЛИЧЕСК.-ПОДЬЕМ ……...	2	
6	111557	ШЛАНГ - ГИДРАВЛИЧЕСК. ПОДЬЕМ ВОЗВРАТ ……...	1	
7	162274	ШЛАНГ-ГИДРАВЛ, 1/2 ДМ ID, 850 MM LG, 100R17	1	
8	162276	ШЛАНГ-ГИДРАВЛ, .5 ДМ ID, 700 MM LG, 100R1	1	
9	162275	ШЛАНГ-ГИД, 1 ДМ ID, 550 MM LG	1	
10	162261	ШЛАНГ-ВОЗВРАТ, 1 IN X 750	2	
11	40702	ЗАЖИМ – КАБЕЛЕЙ, красный ……..……..	2	
12	49232	КАБЕЛЬ СВЯЗКА - БЕЛАЯ ……...	1	
13	40701	ЗАЖИМ – КАБЕЛЕЙ , желтый ……..…….	1	
14	21763	ЗАЖИМ – связка кабелей,черный …….....	2	
15	112940	РУКАВ ……...	2	
16	166185	ОПОРА – ГИДРАВЛ ЛИНИЙ	1	
17	44217	ЗАМОК	1	
18	30753	ОБВЯЗКА КАБЕЛЕЙ	1	
A	19965	БОЛТ - SN 3/8 NC X 1.0 GR 5 ZP		
B	30228	ГАЙКА - ФЛАНЦ. DT ГЛАДКАЯ ПОВЕРХ 0.375-16UNC		
C	21567	БОЛТ –ШЕСТИУГ.HD .375-16UNC X 0.75 LG		

ОХЛАЖДЕНИЕ ГИДРАВЛИКИ ЗАРЯДКИ

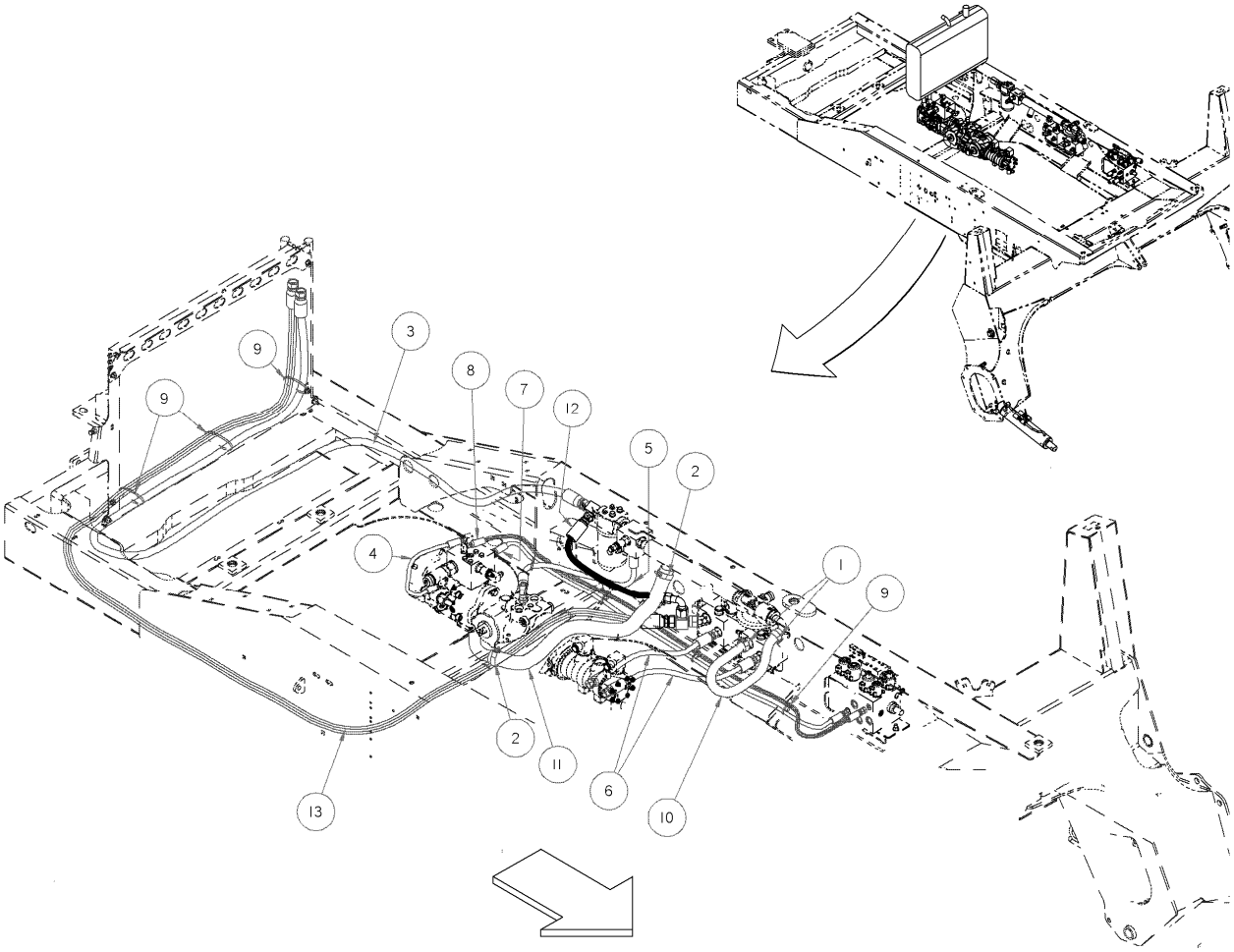

ОХЛАЖДЕНИЕ ГИДРАВЛИКИ ЗАРЯДКИ

ПОЗ	НОМЕР З\ЧАСТИ	ОПИСАНИЕ	К-ВО	СЕРИЙН. НОМЕР
1	135226	ЗАЖИМ - ШЛАНГ - 1.31 - 1.56 ДЮЙМ ID ……..	2	
2	135700	ЗАЖИМ – Т-БОЛТ ……	2	
3	183140	ШЛАНГ – ГИДРАВЛ	1	
4	162259	ШЛАНГ-ГИДРАВЛ, .25 ДМ ID, 450 MM LG, 100R1	1	
5	111307	ШЛАНГ – ГИДРАВЛ	1	
6	162260	ШЛАНГ-ГИДРАВЛ, .5 ДМ ID, 650 MM LG, 100R17	2	
7	31802	ШЛАНГ – ГИДРАВЛ	1	
8	162262	ШЛАНГ-ГИДРАВЛ, .25 ДМ ID, 2150 MM LG, 100R1	1	
9	21763	ЗАЖИМ – связка кабелей,черный …….....	6	
10	162261	ШЛАНГ-ВОЗВРАТ, 1 IN X 750	1	
11	162264	ШЛАНГ-ВСАСЫВ-1 1/2 ДМ ID, 950 MM LG	1	
12	166147	ШЛАНГ-ГИДРАВЛ	1	
13	183141	ШЛАНГ-ГИДРАВЛ	1	

ГИДРАВЛИКА ТОРМОЗА

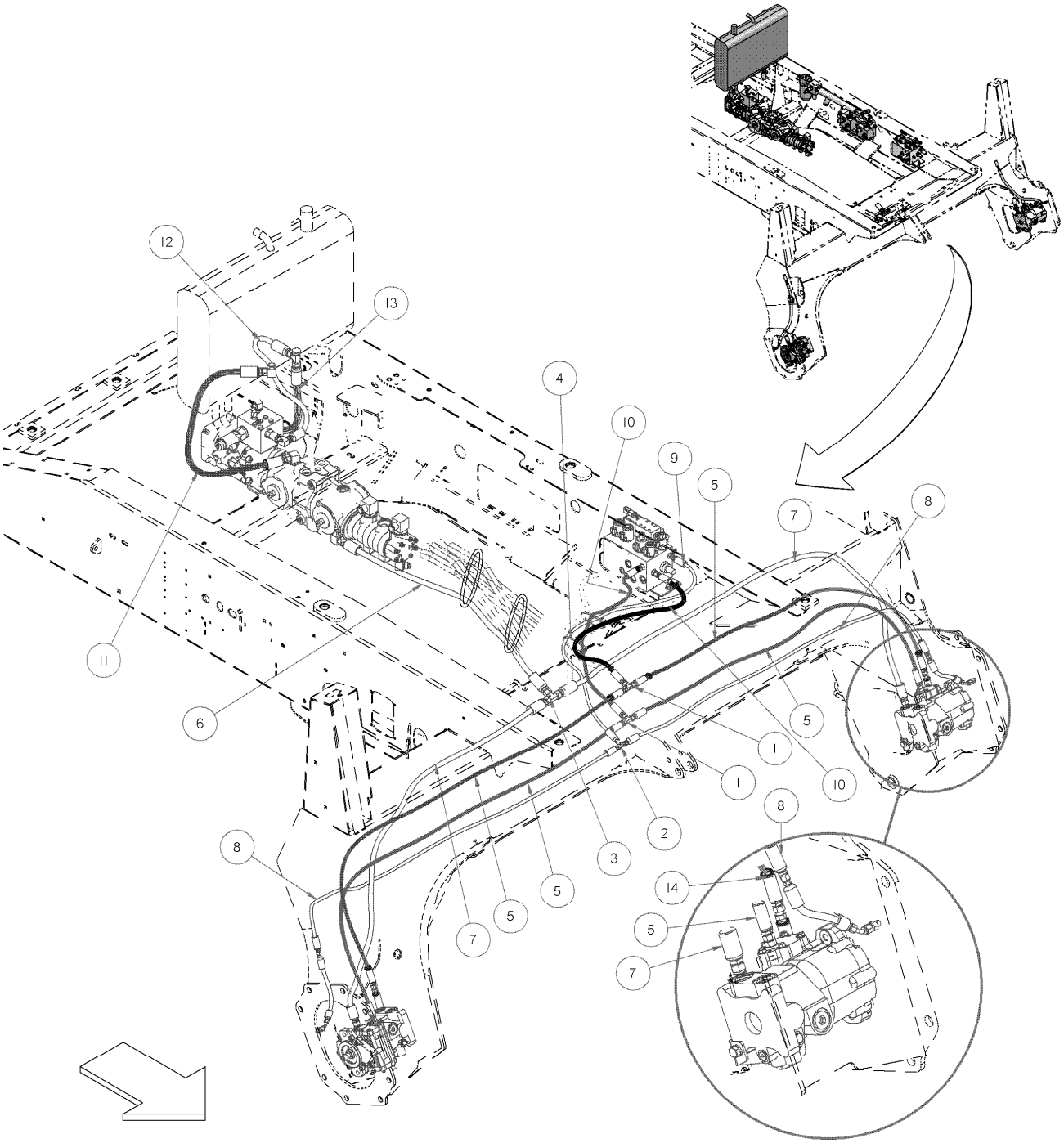

ГИДРАВЛИКА ДРЕНАЖНОЙ ЛИНИИ ТОРМОЗА 2Х СКОРОСТНОЙ СИСТЕМЫ

ПОЗ	НОМЕР З\ЧАСТИ	ОПИСАНИЕ	К-ВО	СЕРИЙН. НОМЕР
1	7603	ФИТИНГ - Т-ОБРАЗН ГИД	2	
2	18881	ФИТИНГ - Т-ОБРАЗН ГИД	1	
3	30551	ФИТИНГ - Т-ОБРАЗН ГИД ……	1	
4	21763	ЗАЖИМ – СВЯЗКА КАБЕЛЕЙ,черный …….....	2	
6	111314	ШЛАНГ – ГИДРАВЛ	1	
7	111312	ШЛАНГ ГИДРАВЛИЧЕСК.-СЛИВ ……	2	
8	111326	ШЛАНГ ГИДРАВЛИЧЕСКИЙ	2	
9	111327	ШЛАНГ ГИДРАВЛИЧЕСКИЙ	1	
10	111324	ШЛАНГ ГИДРАВЛИЧЕСКИЙ	2	
11	162267	ШЛАНГ-ГИДРАВЛ, .625 ДМ ID, 470 ММ LG, 100R1	1	
12	**162440**	**ШЛАНГ-ГИДРАВЛ, .5 ДМ ID, 350 ММ LG, 100R1 .....**	**1**	
13	162268	ШЛАНГ-ГИДРАВЛ, .625 ДМ ID, 600 ММ LG, 100R1	1	
14	135266	ЗАЖИМ - КАБЕЛЬ СВЯЗКА ГОЛУБАЯ	6	

ГИДРАВЛИКА МОТОВИЛА ПОЛОТНЯНОЙ ЖАТКИ

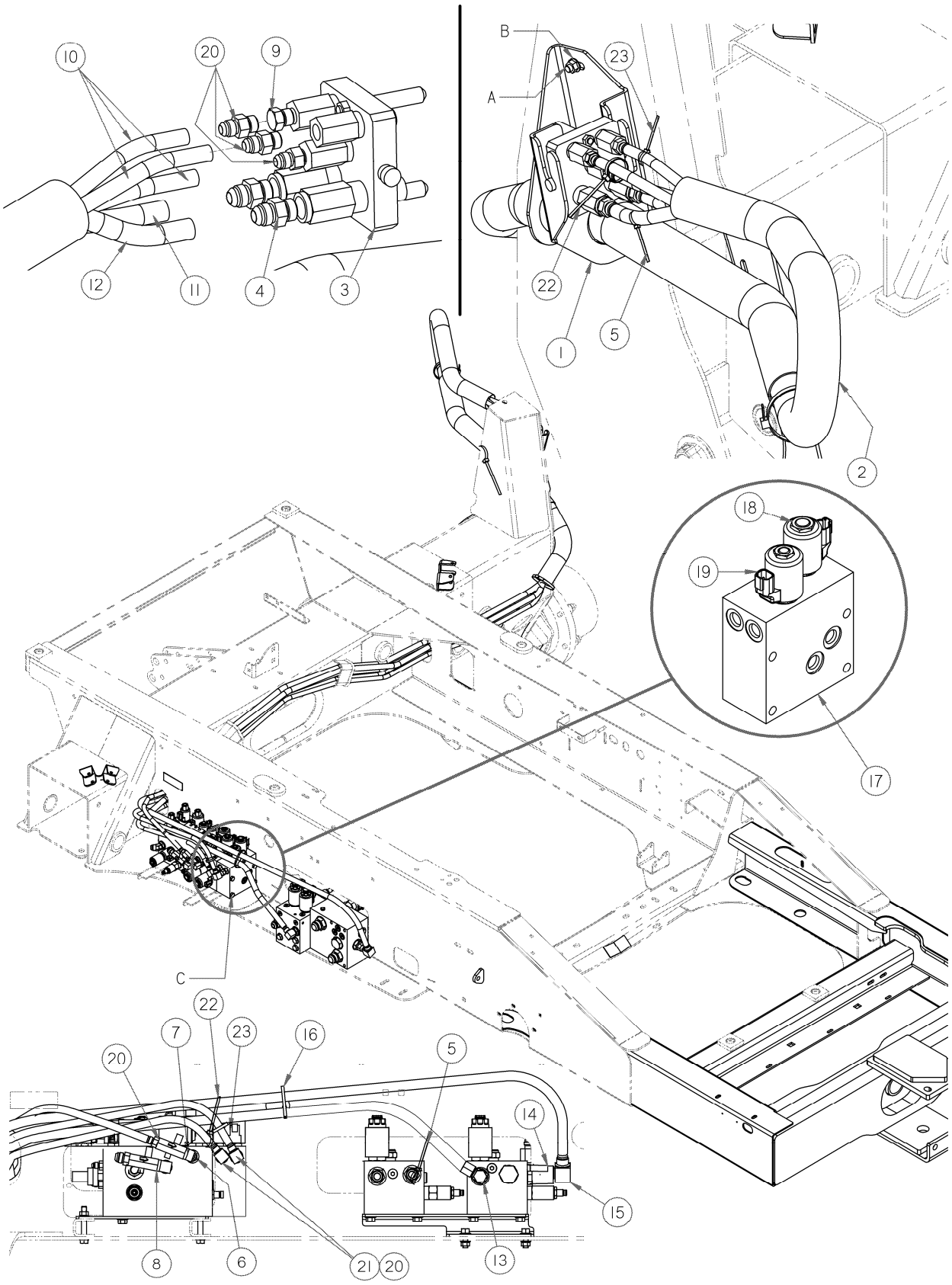

ГИДРАВЛИКА МОТОВИЛА ПОЛОТНЯНОЙ ЖАТКИ

ПОЗ	НОМЕР З\ЧАСТИ	ОПИСАНИЕ	К-ВО	СЕРИЙН. НОМЕР
1	163120	ОПОРА-ПС ШЛАНГОВ, СВАРН …….	1	
2	110546	РУКАВ-ШЛАНГОВ …….	1	
3	135238	МУЛЬТИ-МУФТА с комп сальников,метизов перечис.ниже ……..	1	
	111981	КОМП. САЛЬНИКОВ 1/4" МУФТЫ	3	
	111982	КОМП. САЛЬНИКОВ 3/8" МУФТЫ	2	
	111983	КОМПЛЕКТ ВИНТОВ	1	
	111984	КОМПЛЕКТ НАПРАВЛЯЮЩИХ	1	
	111985	3/8" МУФТА-ДЛИННАЯ.....	1	
	111986	1/4" МУФТА	3	
	111987	3/8" МУФТА-КОРОТКАЯ	1	
4	21030	ФИТИНГ - СОЕДИНИТЕЛЬ	2	
5	40701	ЗАЖИМ – КАБЕЛЕЙ , желтый , ...……	2	
6	30282	ФИТИНГ - КОЛЕНО 90° ГИД	1	
7	135015	ФИТИНГ - АДАПТЕР ……	1	
8	112934	КЛАПАН ……..	1	
9	30994	ЗАГЛУШКА- ШЕСТИУГ. С КОЛЬЦОМ……	2	
10	110544	ШЛАНГ-ГИД ……	3	
11	110542	ШЛАНГ-ГИД ……	1	
12	110543	ШЛАНГ-ГИД ……	1	
13	21801	ФИТИНГ - КОЛЕНО 90° ……	1	
14	135364	ФИТИНГ - АДАПТЕР ……	1	
15	30556	ФИТИНГ - КОЛЕНО 90° ГИД ……..	1	
16	21763	ЗАЖИМ – связка кабелей,черный	8	
17	110575	БЛОК КЛАПАНОВ- СБОРКА,см след.страницы запчастей……	1	
	163142	КЛАПАН-СОЛЕНОИД……		
	49846	САЛЬНИК КОМПЛЕКТ ……		
	163156	ФИТИНГ –#06, 9/16-18 .....…….....		
	163191	ГАЙКА– СПЕЦИАЛЬНАЯ ……		
	163160	САЛЬНИК КОМПЛЕКТ ……		
	163143	КЛАПАН- СОЛЕНОИД ……		
	163155	КАТУШКА……		
	163154	КАТУШКА……..		
18	163191	ГАЙКА– СПЕЦИАЛЬНАЯ ……	1	
	163160	САЛЬНИК КОМПЛЕКТ …….....	1	
	163143	КЛАПАН- СОЛЕНОИД ……	1	
19	163154	КАТУШКА……..	1	
	163142	КЛАПАН- СОЛЕНОИД ……	1	
	49846	САЛЬНИК КОМПЛЕКТ ……..	1	
	163155	КАТУШКА…….....	1	
20	15903	ФИТИНГ - СОЕДИНИТЕЛЬ ……	6	
21	106717	ФИТИНГ – КОЛЕНО ГИДРАВЛИЧЕСКОЕ, ……..	2	
22	40702	ЗАЖИМ – КАБЕЛЕЙ, красный .....……	2	
23	49227	ЗАЖИМ-КАБЕЛЕЙ ЗЕЛЕНЫЙ ……..	2	
A	19965	БОЛТ - SN 3/8 NC X 1.0 GR 5 ZP		
B	30228	ГАЙКА - ФЛАНЦ. DT ГЛАДКАЯ ПОВЕРХ 0.375-16UNC		
C	21568	БОЛТ - HH 3/8 NC X 3.0 LG GR 5 ZP		

ЭЛЕКТРИКА ШАССИ

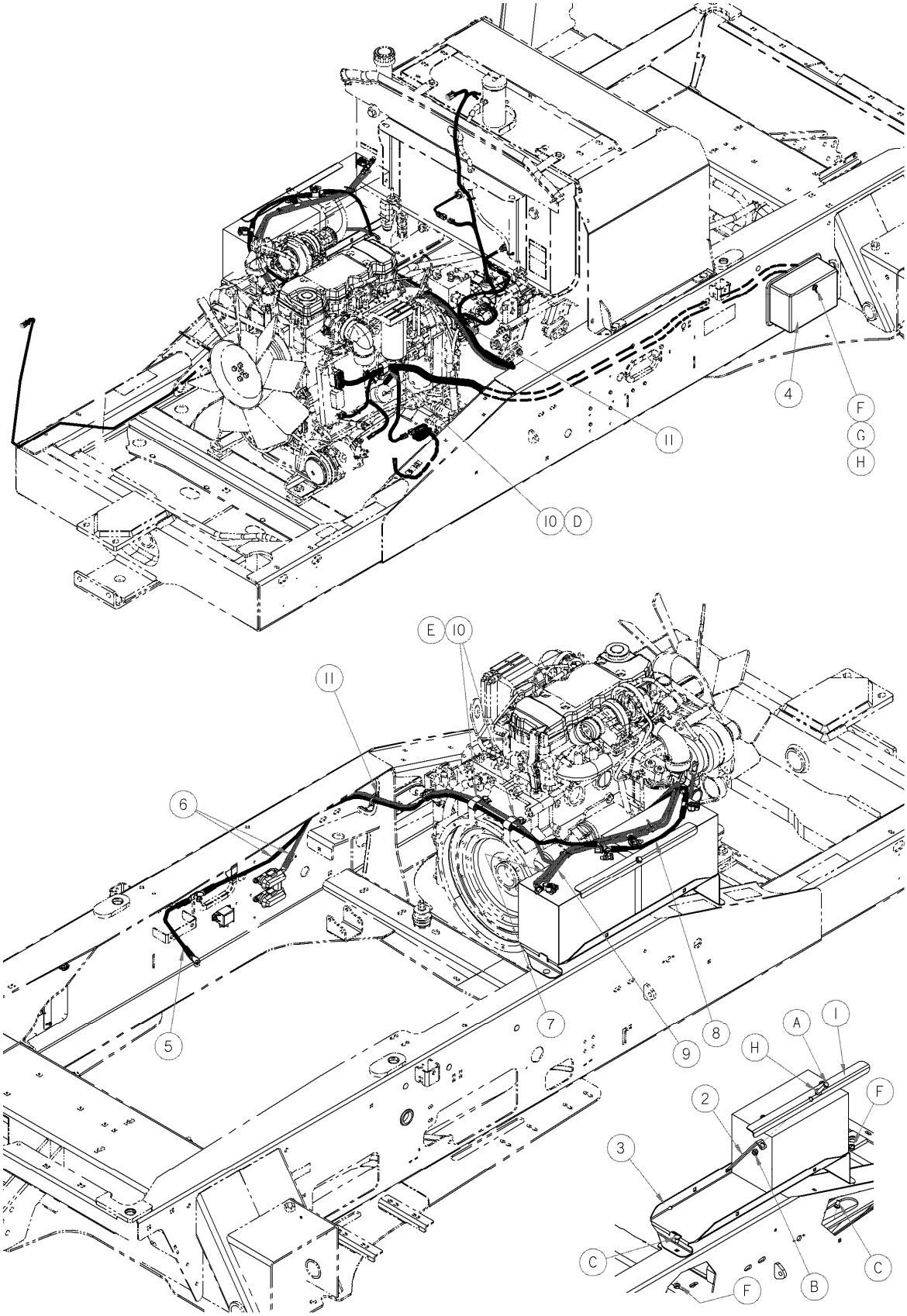

Свяжитесь с Вашим дилером относительно обновления програмного обеспечения электронных модулей.
Ваш дилер имеет необходимые устройства и доступ к последним обновлениям.

ЭЛЕКТРИКА ШАССИ

ПОЗ	НОМЕР З\ЧАСТИ	ОПИСАНИЕ	К-ВО	СЕРИЙН. НОМЕР
1	110586	КРЫШКА - ПАНЕЛЬ СВАРН. предохранителей……..	1	
2	163386	КРОНШТЕЙН – ОПОРА ПРОВОДКИ ПАНЕЛИ ПРЕДОХР……	1	
3	111504	РЕЛЕ СИЛОВОЕ - 12V, 75A	1	
4	111506	ДЕРЖАТЕЛЬ ПРЕДОХРАНИТЕЛЕЙ……	2	
5	111505	ПРЕДОХРАНИТЕЛЬ - 125 АМП ……	2	
6	111713	ВТУЛКА - 1.50" I.D. ……	1	
7	139366	ПРОКЛАДКА - КРЫШКИ БЛОКА ПРЕДОХРАНИТЕЛЕЙ.....	1	
8	109993	ПЛАСТИНА, ОСНОВНЫЕ ПРЕДОХРАНИТЕЛИ ……	1	
9	111672	ИЗОЛЯТОР - ПЛАСТИНЫ …….....…….	1	
10	183009	ЭЛЕКТРОПРОВОДКА – ЛАПА КОЛЕСА	1	
11	139694	ЭЛЕКТРОПРОВОДКА- ШАССИ	1	
	135215	ПРЕДОХРАНИТЕЛЬ - ATC, 5 АМП		
	135217	ПРЕДОХРАНИТЕЛЬ - ATC, 10 АМП		
	135218	ПРЕДОХРАНИТЕЛЬ - ATC, 15 АМП		
	135219	ПРЕДОХРАНИТЕЛЬ - ATC, 20 АМП		
	135203	ПРЕДОХРАНИТЕЛЬ - MAXI, 20 АМП		
	135207	ПРЕДОХРАНИТЕЛЬ - MAXI, 30 АМП		
	135208	ПРЕДОХРАНИТЕЛЬ - MAXI, 50 АМП		
	135210	ПРЕДОХРАНИТЕЛЬ - MAXI, 60 АМП		
	135458	ПРЕРЫВАТЕЛЬ- ATC, 10 АМП		
	135625	ПРЕРЫВАТЕЛЬ- ATC, 20 АМП		
	135687	ПРЕРЫВАТЕЛЬ- ATC, 30 АМП		
	111856	РЕЛЕ - МИКРО, 12VDC, 30A SPDT		
	30215	РЕЛЕ МИНИ 12VDC, 40A SPST		
	166159	РЕМКОМПЛЕКТ - ЭЛЕКТРОПРОВОДКИ ШАССИ		
12	109756	ЭЛЕКТРОПРОВОДКА – ОТ СТАРТЕРА К ГЕНЕРАТОРУ…….	1	
13	109962	КРЫШКА ПРЕДОХРАНИТЕЛЕЙ В СБОРЕ С ПРОКЛАДКОЙ...	1	
14	166271	ПЕРЕКЛЮЧАТЕЛЬ – АККУМУЛЯТОРА ОСНОВН ……	1	
15	39272	ЗАЖИМ	2	
16	50022	ЗАЖИМ – ШЛАНГ, изолир. 15/16 дюйм	10	
A	21566	БОЛТ - ШЕСТИУГ. HD 1/4 NC X 0.75 LG GR 5 ZP		
B	21975	БОЛТ - НН ФЛ. (ЗАЗУБР) 3/8 NC X 1.0 GR 5 ZP		
C	19965	БОЛТ - SN 3/8 NC X 1.0 GR 5 ZP		
D	21573	БОЛТ - ШЕСТИУГ. HD 1/4 NC X 1.0 LG GR 5 ZP		
E	30228	ГАЙКА - ФЛАНЦ. DT ГЛАДКАЯ ПОВЕРХ 0.375-16UNC		
F	21455	ГАЙКА - ФЛ. (ЗАЗУБР) 1/4 NC GR 5 ZP		

ЭЛЕКТРИКА ШАССИ (Продолжение)

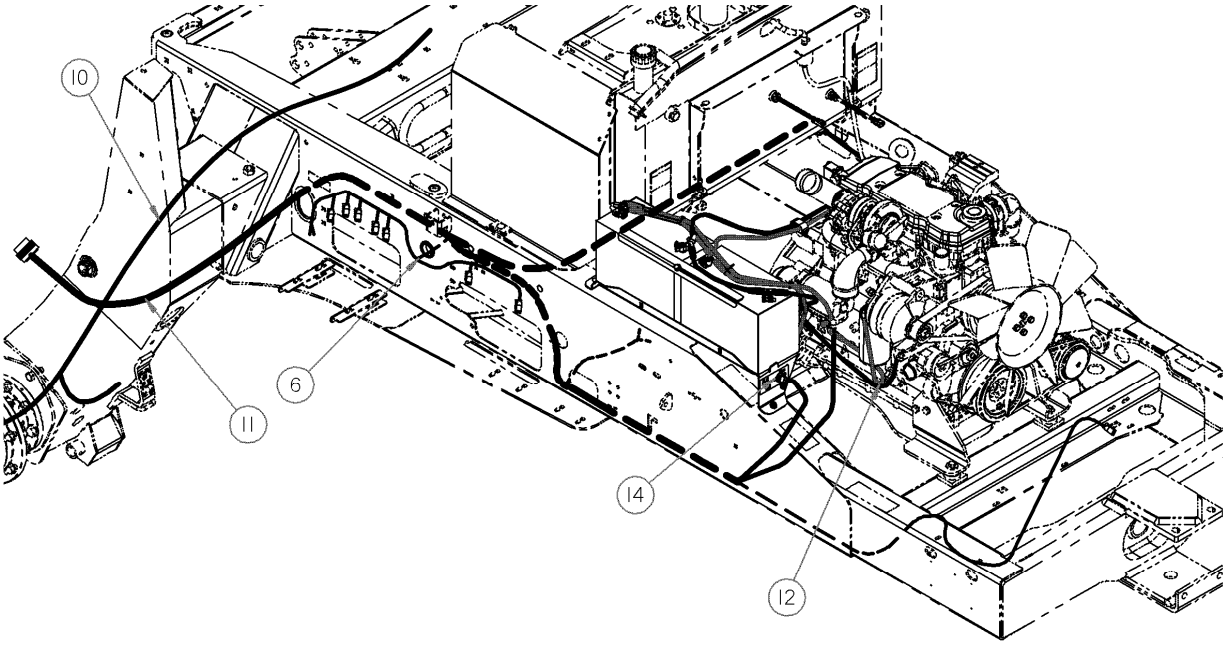

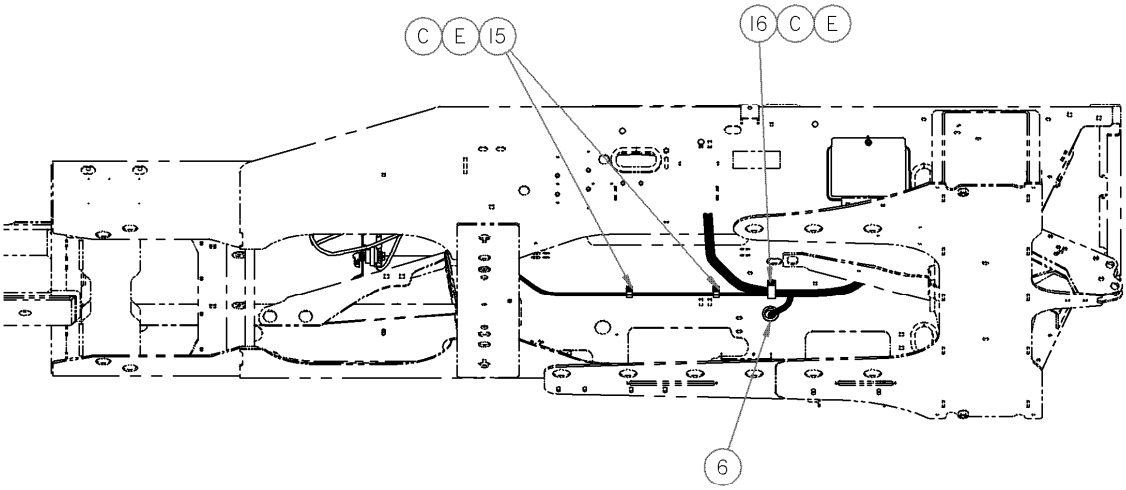

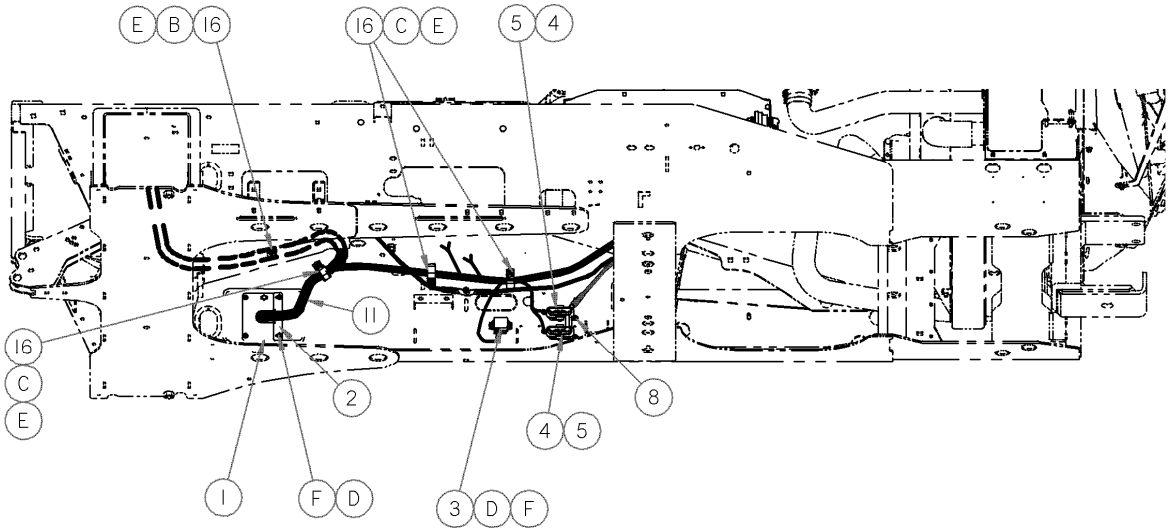

Свяжитесь с Вашим дилером относительно обновления програмного обеспечения электронных модулей.
Ваш дилер имеет необходимые устройства и доступ к последним обновлениям.

ЭЛЕКТРИКА ШАССИ (Продолжение)

ПОЗ	НОМЕР З\ЧАСТИ	ОПИСАНИЕ	К-ВО	СЕРИЙН. НОМЕР
1	183115	УГОЛОК-АККУМУЛЯТОРА	1	
2	183114	ЛЕНТА- АККУМУЛЯТОРА	1	
3	183113	ОПОРА – АККУМУЛЯТОРА	1	
4	183082	КРЫШКА ПРЕДОХРАНИТЕЛЕЙ С ДЕКАЛЬЮ	1	
5	183029	КАБЕЛЬ- ЗЕМЛЯ РАМЫ К КАБИНЕ	1	
6	139702	ЭЛ.ПРОВОДКА – АККУМ К ПРЕД-ЛЯМ И ЗЕМЛЕ РАМЫ	1	
7	139701	КАБЕЛЬ - АККУМУЛЯТОР К ГЛАВНОМУ ПЕРЕКЛЮЧАТЕЛЮ..	1	
8	139700	КАБЕЛЬ - ДВОЙН. АККУМУЛЯТОР, ОТРИЦАТ	1	
9	139699	КАБЕЛЬ - ДВОЙН. АККУМУЛЯТОР ,ПОЛОЖИТ	1	
10	50022	ЗАЖИМ – ШЛАНГ, изолир. 15/16 дюйм	10	
11	21763	ЗАЖИМ – связка кабелей,черный ..... ……	2	
A	21262	БОЛТ -HH 3/8 NC X 2.25 LG GR 5 ZP		
B	118193	ГАЙКА - ФЛАНЦ ШЕСТИУГ UNC		
C	21472	БОЛТ - RHSN 3/8 NC X 0.75 GR 5 ZP		
D	50155	БОЛТ - HH M12 X 1.75 X 25 LG ZP		
E	50071	БОЛТ – ШЕСТИУГ. HEAD, M10X15 mm		
F	30228	ГАЙКА - ФЛАНЦ. DT ГЛАДКАЯ ПОВЕРХ 0.375-16UNC		
G	21289	ГАЙКА БАРАШЕК A 3/8 NC ZP		
H	18598	ШАЙБА - SAE ПЛОСК 13/32 ID X 13/16 IN OD ZP		

ДЕКАЛИ БЕЗОПАСНОСТИ

4

DANGER

To prevent machine runaway:
- Do not start engine by shorting across starter or starter relay terminals. Machine will start with drive engaged and move if starting circuitry is bypassed.
- Start engine only from operator's seat. Do not try to start engine with someone under or near machine.

* 42130

11

WARNING

The training seat is provided for an experienced operator of the machine when a new operator is being trained.

The training seat is NOT intended as a PASSENGER SEAT or FOR USE BY CHILDREN.

USE THE SEAT BELT whenever operating the machine or riding as a trainer.

KEEP ALL OTHER RIDERS OFF THE MACHINE.

* 109868

6

DANGER

To prevent machine runaway:
- STOP ENGINE before adjusting steering linkage or neutral interlock.
- Do not rewire or misadjust neutral interlock so engine can be started with controls out of neutral.
- Do not try to start engine with someone under or near machine.
- Refer to Operator's Manual for starting and adjustment procedures.

* 32743

8

DANGER

Rest header on ground or engage mechanical locks before going under unit. See Operator's Manual.

* 44611

10

WARNING

1. Machine will move if steering wheel is turned while engine is running.
2. Steering response is opposite to what is normally expected when backing up. Turn bottom of steering wheel in direction you want to go.
3. Always move ground speed lever to slow end of range before shifting high-low speed control.

For complete operating instructions refer to Operator's Manual.

STARTING: Disengage header drive. Move ground speed lever to N. Lock steering wheel. Turn key.

STOPPING: Move ground speed lever to N. Lock steering wheel. Disengage header drive and stop engine.

TOWING: Disengage wheel drives by reversing disc at center of wheel.

* 109844

WARNING

To avoid serious injury or death from loss of control:
1. Do not make abrupt changes in steering direction.
2. Anticipate turns by slowing down well in advance.
3. Do not rapidly accelerate or decelerate while turning.
4. When traveling on steep slopes:
   a. Reduce speed and lower header.
   b. Move ground speed lever to slow end of range.
   c. Shift high-low speed control to low range.
5. With header removed, steering control is reduced if weight is not added to drive wheels. If you must drive the tractor without header or MacDon weight system:
   a. Operate in low speed range.
   b. Avoid slopes.
   c. Do not tow a header.

IF CONTROL OF MACHINE IS LOST, IMMEDIATELY PULL GROUND SPEED LEVER TO NEUTRAL.

* 160351

3

9

CAUTION

To avoid injury or death from improper or unsafe machine operation:
1. Read the Operator's Manual, and follow all safety instructions. If you do not have a manual, obtain one from your dealer.
2. Do not allow untrained persons to operate the machine.
3. Review safety instructions with all operators annually.
4. Ensure that all safety signs are installed and legible.
5. Make certain everyone is clear of machine before starting engine and during operation.
6. Keep riders off the machine.
7. Keep all shields in place, and stay clear of moving parts.
8. Disengage header drive, put transmission in neutral and wait for all movement to stop before leaving operator's position.
9. Shut off engine and remove key from ignition before servicing, adjusting, lubricating, cleaning, or unplugging machine.
10. Engage locks to prevent lowering of header or reel before servicing in the raised position.
11. Use slow moving vehicle emblem and flashing warning lights when operating on roadways unless prohibited by law.

109843

2

CAUTION

Coolant is under pressure and may be hot. Never remove radiator cap when engine is hot.

* 134068

7

WARNING

PREVENT SERIOUS BODILY INJURY CAUSED BY:
- EXPLOSIVE BATTERY GASES. Keep sparks and flames away from the battery. Refer to Operator's Manual for battery boosting and charging procedures.
- CORROSIVE AND POISONOUS BATTERY ACID. Acid can severely burn your body and clothing.

*110989

5

WARNING

DO NOT GO NEAR LEAKS
- High pressure oil easily punctures skin causing serious injury, gangrene or death.
- If injured, seek emergency medical help - Immediate surgery is required to remove oil.
- Do not use finger or skin to check for leaks
- Lower load or relieve hydraulic pressure before loosening fittings.

* 134070

WARNING

Collision between windrower and other vehicles may result in injury or death.

When driving windrower on public roadways:

1. Obey all highway traffic regulations in your area. Use pilot vehicles front and rear of windrower if required by law.
2. Use slow moving vehicle emblem and flashing warning lights unless prohibited by law.
3. If width of attached header impedes other vehicle traffic, remove header and install a MacDon approved weight box. Refer to Operator's Manual for safe procedure to tow header.

* 160426

17

WARNING

*110988

1

16

CAUTION

To prevent machine damage and/or loss of control, it is essential that the machine be equipped such that weights are within the following limits:

BOTH WHEELS COMBINED		LBS	KG
MAX GVW (includes mounted implements)		17,750	8,050
MAX GCVW (includes towed and mounted implements)		20,200	9,160
WEIGHT ON DRIVE WHEELS	MAX. A	16,300	7,390
	MIN. A	9,150	4,150
MAXIMUM WEIGHT "B" ON CASTER TIRES		3,550	1,610

*109840

WARNING

DO NOT GO NEAR LEAKS
- High pressure oil easily punctures skin causing serious injury, gangrene or death.
- If injured, seek emergency medical help. Immediate surgery is required to remove oil.
- Do not use finger or skin to check for leaks.
- Lower load or relieve hydraulic pressure before loosening fittings.

* 44944

14

EMERGENCY EXIT
- RELEASE WINDOW LATCH
- REMOVE LATCH PIN
- PUSH WINDOW OPEN

13

15

M100

18

SAFETY
live with it

12

DANGER

Rest header on ground or engage mechanical locks before going under unit. See Operator's Manual.

HEADER LOCK

PRESS

ДЕКАЛИ БЕЗОПАСНОСТИ

ПОЗ	НОМЕР З\ЧАСТИ	ОПИСАНИЕ	К-ВО	СЕРИЙН. НОМЕР
1	110986	ДЕКАЛЬ – ПРЕДУПРЕЖДЕНИЕ		
2	134068	ДЕКАЛЬ – ОСТОРОЖНО, давление антифриза		
3	160351	ДЕКАЛЬ- КОНТРОЛЬ РУЛЕВОГО УПРАВЛЕНИЯ		
4	42130	ДЕКАЛЬ – ОПАСНОСТЬ		
5	134070	ДЕКАЛЬ – ПРЕДУПРЕЖДЕНИЕ		
6	32743	ДЕКАЛЬ – ОПАСНОСТЬ		
7	110989	ДЕКАЛЬ – ПРЕДУПРЕЖДЕНИЕ		
8	44611	ДЕКАЛЬ – ОПАСНОСТЬ		
9	109843	ДЕКАЛЬ – ОБЩЕЕ ПРЕДУПРЕЖДЕНИЕ		
10	109844	ДЕКАЛЬ - ПРЕДУПРЕЖДЕНИЕ		
11	109868	ДЕКАЛЬ – ПРЕДУПРЕЖДЕНИЕ –сидение инструкт. и ремни безоп.		
12	163561	ДЕКАЛЬ – ЗАМОК ЖАТКИ ПС		
	163562	ДЕКАЛЬ - ЗАМОК ЖАТКИ ЛС		
13	160350	ДЕКАЛЬ АВАРИЙНОГО ВЫХОДА		
14	044944	ДЕКАЛЬ – ПРЕДУПРЕЖДЕНИЕ		
15	183096	ДЕКАЛЬ – ПРЕДУПРЕЖДЕНИЕ - транспорт		
16	160400	ДЕКАЛЬ – ОСТОРОЖНО – GVW M100		
17	160426	ДЕКАЛЬ - ПРЕДУПРЕЖДЕНИЕ		
18	32744	ДЕКАЛЬ – Безопасность: Живи с ней		

ИНФОРМАЦИОННЫЕ ДЕКАЛИ И ОТРАЖАТЕЛИ

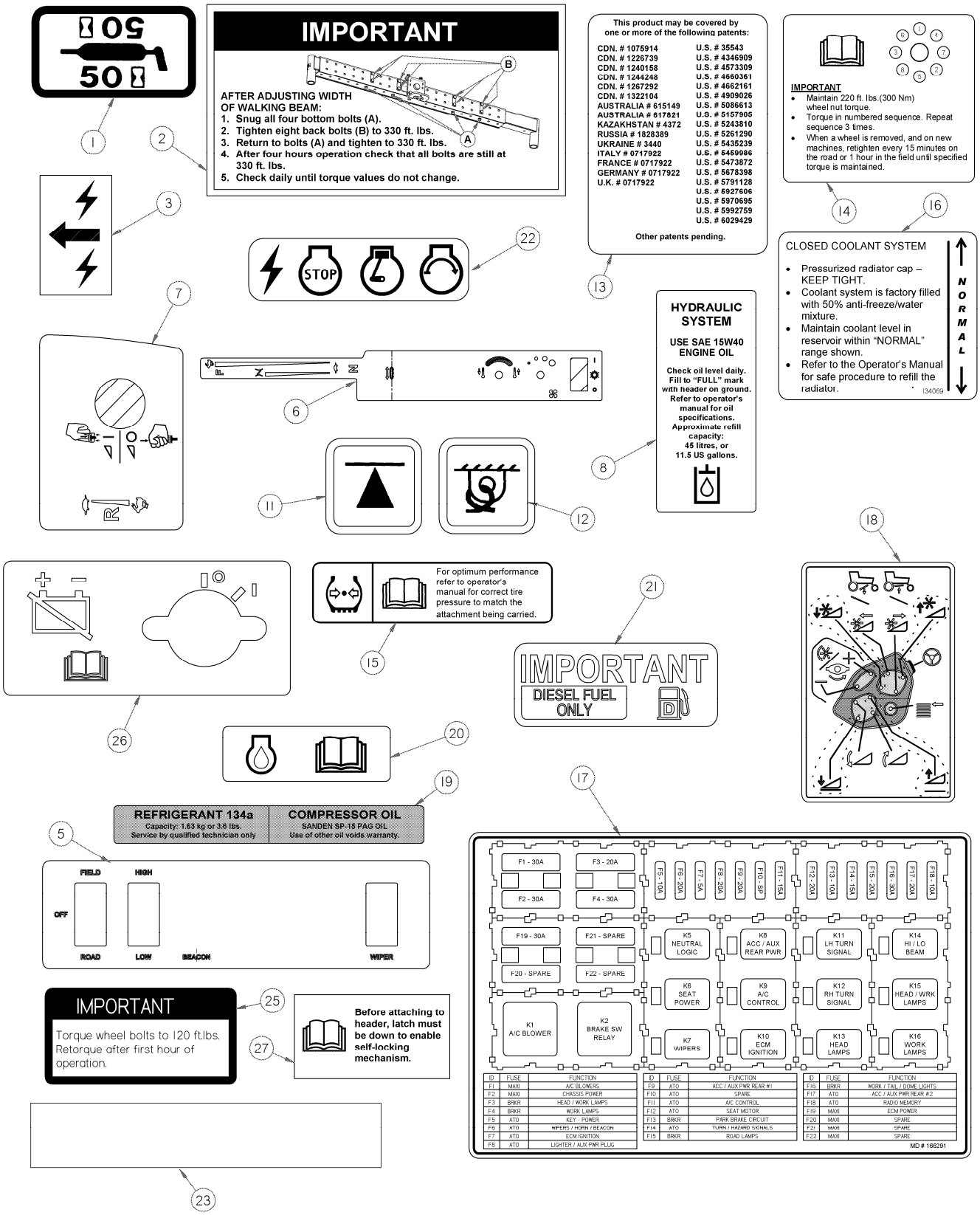

ИНФОРМАЦИОННЫЕ ДЕКАЛИ И ОТРАЖАТЕЛИ

ПОЗ	НОМЕР З\ЧАСТИ	ОПИСАНИЕ	К-ВО	СЕРИЙН. НОМЕР
1	23165	ДЕКАЛЬ – 50 ЧАСОВ СМАЗКИ		
2	109842	ДЕКАЛЬ – ВАЖНО		
3	109205	ДЕКАЛЬ – ДОПОЛНИТЕЛЬНОЕ ПИТАНИЕ		
5	160369	ДЕКАЛЬ - ФАР		
6	160320	ДЕКАЛЬ- НАЗЕМНАЯ СКОРОСТЬ		
7	160321	ДЕКАЛЬ- ПАНЕЛЬ ПЕРЕКЛЮЧАТЕЛЕЙ		
8	166281	ДЕКАЛЬ – ГИДРАВЛ МАСЛА		
11	109206	ДЕКАЛЬ – ДОМКРАТИТЬ ЗДЕСЬ		
12	109207	ДЕКАЛЬ – СВЯЗКА ВНИЗ		
13	32070	ДЕКАЛЬ – ПАТЕНТЫ		
14	166361	ДЕКАЛЬ – КРУТЯЩИЙ МОМЕНТ БОЛТА		
15	111221	ДЕКАЛЬ –ДАВЛЕНИЕ ШИНЫ		
16	134069	ДЕКАЛЬ – СИСТЕМА ОХЛАЖДЕНИЯ		
17	166291	ДЕКАЛЬ – БЛОК ПРЕДОХРАНИТЕЛЕЙ		
18	160108	ДЕКАЛЬ – КОНТРОЛЬ		
19	110987	ДЕКАЛЬ - ХЛАДАГЕНТ/МАСЛО.		
20	110988	ДЕКАЛЬ – МАСЛО ДВИГАТЕЛЯ		
21	24769	ДЕКАЛЬ – ТОЛЬКО ДИЗТОПЛИВО		
22	160332	ДЕКАЛЬ- ЗАЖИГАНИЯ		
23	115147	ОТРАЖАТЕЛЬ-КРАСНЫЙ		
	115145	ОТРАЖАТЕЛЬ – ФЛУОРЕСЦЕНТ КРАСНО-ОРАНЖЕВЫЙ		
	115146	ОТРАЖАТЕЛЬ-ЖЕЛТЫЙ		
25	101375	ДЕКАЛЬ – КРУТЯЩ МОМ. БОЛТ. КОЛЕС (только ролики 10 X 16)		
26	166273	ДЕКАЛЬ – ОТКЛЮЧЕНИЯ АККУМУЛЯТОРА ОСНОВНОЙ		
27	139723	ДЕКАЛЬ – РУЧКА ЗАМКА		

КРАСКА

135148	КРАСКА- черная, спрей тюбик (55 – 65 Глянцевый уровень) (была 25990)
25991	КРАСКА- черная, 1 литр (55 – 65 Глянцевый уровень)
23950	КРАСКА- красная, спрей тюбик (Используется только для подкрашивания маленьких уч-ов)
49832	КРАСКА– красная, 1 Кварта US. См. ПРИМЕЧАНИЕ (1).
49833	АКТИВАТОР – для краски, 1 Пинта US.
49834	РАСТВОРИТЕЛЬ – для краски, 1 Кварта US.
49835	УСКОРИТЕЛЬ – для краски, 1 Пинта US. См. ПРИМЕЧАНИЕ (2).
32879	КРАСКА- белая, спрей тюбик
23957	КРАСКА - белая, 1 литр

ПРИМЕЧАНИЯ:

1. При заказе красной краски 49832 так же закажите 49833 и 49834. Эти три составляющие (краска,разбавитель и ускоритель) должны быть смешаны в пропорции 2:1:1 соответственно. После смешивания получается 2 распыляемые кварты, которых достаточно приблизительно для окраски 1 го капота двигателя. Дальнейшие исинтрукции поставляются с краской.

2. 49835 –ускоритель краски. Добавление приблизительно ½ до1 унции ускорителя на кварту ускорит время сушки. Если ускоритель не добавлять,краска будет такой же но увеличиться время сушки.

ИДЕНТИФИКАЦИОННЫЕ ДЕКАЛИ

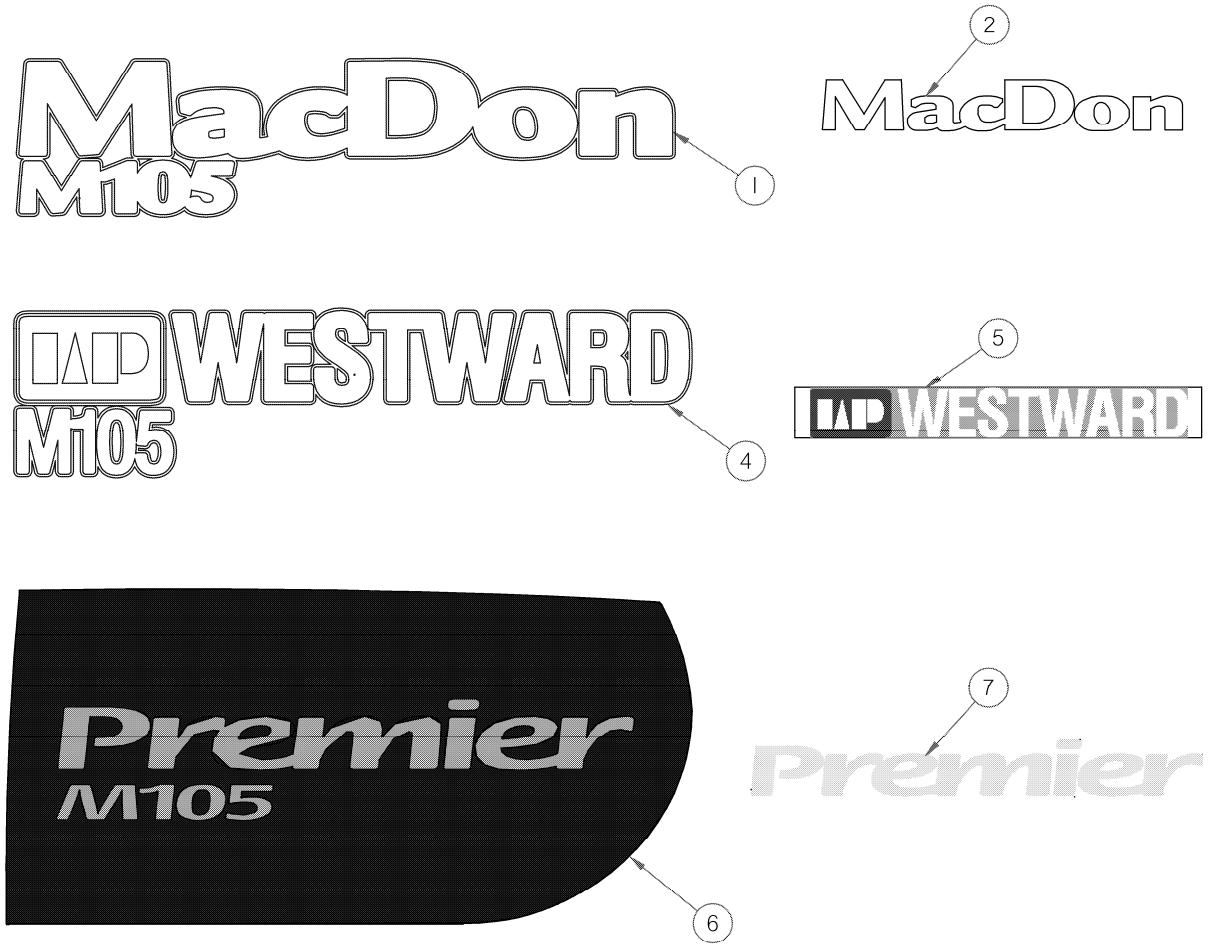

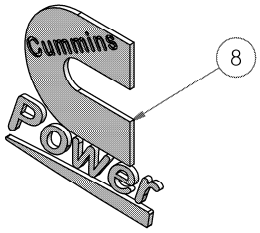

ИДЕНТИФИКАЦИОННЫЕ ДЕКАЛИ

ПОЗ	НОМЕР З\ЧАСТИ	ОПИСАНИЕ	К-ВО	СЕРИЙН. НОМЕР
1	139712	ДЕКАЛЬ – MD ЛС КАПОТА	1	
	139713	ДЕКАЛЬ – MD ПС КАПОТА	1	
	163298	ДЕКАЛЬ – MACDON, ПЕРЕД КАБИНЫ		
2			1	
		WESTWARD		
4	139710	ДЕКАЛЬ – WESTWARD ЛС КАПОТА	1	
	139709	ДЕКАЛЬ – WESTWARD ПС КАПОТА	1	
	163504	ДЕКАЛЬ – WESTWARD,		
		ДЕКАЛЬ – MACDON, ПЕРЕД КАБИНЫ		
5			1	
		PREMIER		
6	139708	ДЕКАЛЬ – PREMIER ЛС КАПОТА	1	
	139707	ДЕКАЛЬ – PREMIER ПС КАПОТА	1	
7	163497	ДЕКАЛЬ – PREMIER, ПЕРЕД КАБИНЫ	1	
8	139602	ДЕКАЛЬ – CUMMINS	2	

ОПОРЫ ПОЛОТНЯННОЙ ЖАТКИ

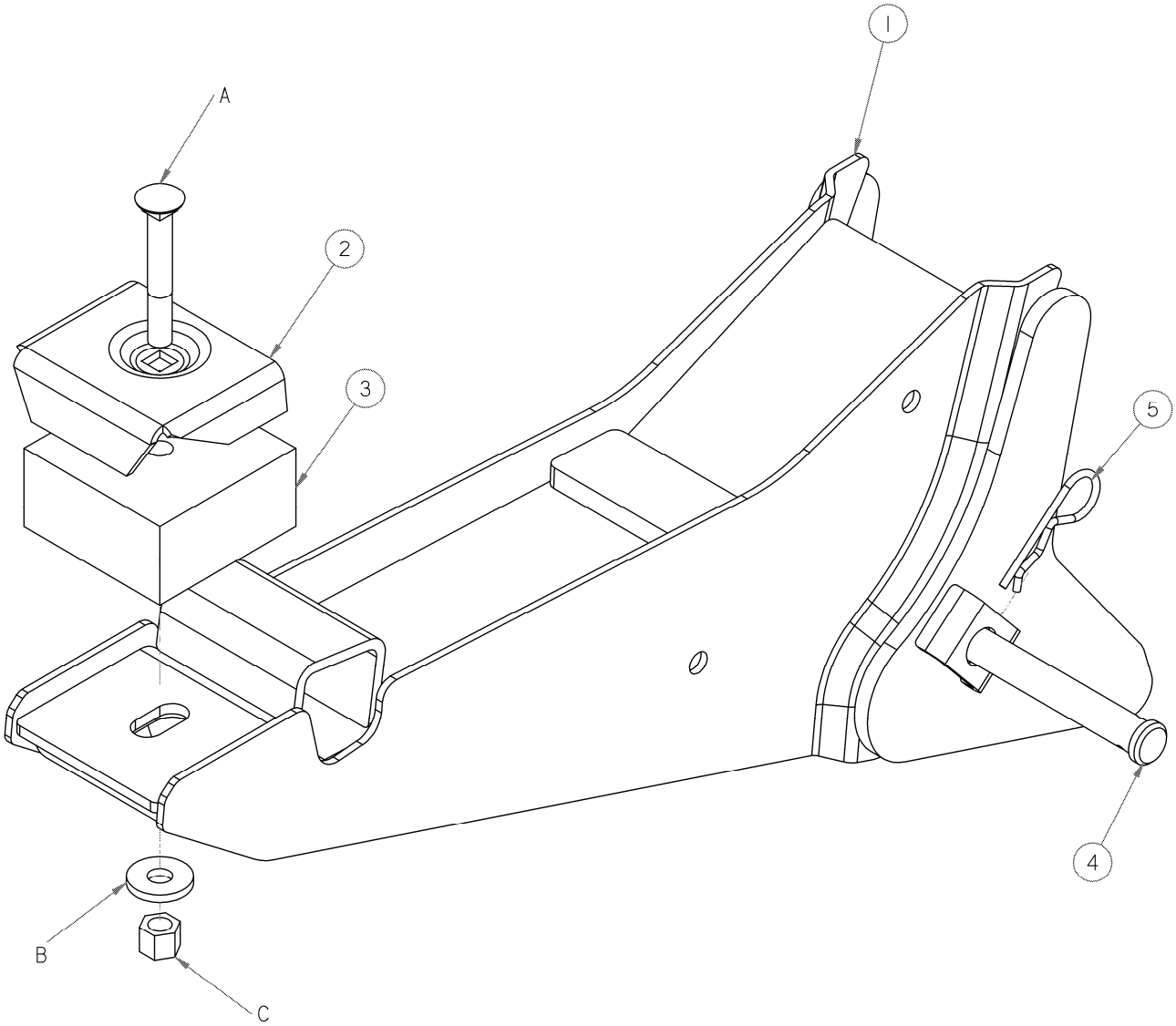

ОПОРЫ ПОЛОТНЯННОЙ ЖАТКИ

ПОЗ	НОМЕР З\ЧАСТИ	ОПИСАНИЕ	К-ВО	СЕРИЙН. НОМЕР
1	163088	ДЕТАЛЬ - НИЖНИЙ ПОДЬЕМ ……	2	
2	44575	ОПОРА ……	2	
3	42498	ПОДУШКА – РЕЗИНА ……	2	
4	135408	ПАЛЕЦ ……	2	
5	13125	ПАЛЕЦ	2	
A	30849	БОЛТ - RHSN 1/2 NC X 3.5 LG GR 5 ZP		
B	4761	ШАЙБА-ПЛОСКАЯ		
C	21389	ГАЙКА-ШЕСТИУГ.ЗАМК.500-13UNC		

ДОПОЛНИТЕЛЬНЫЕ ПРУЖИНЫ

УСИЛИВАЮЩАЯ ПРУЖИНА

B4659

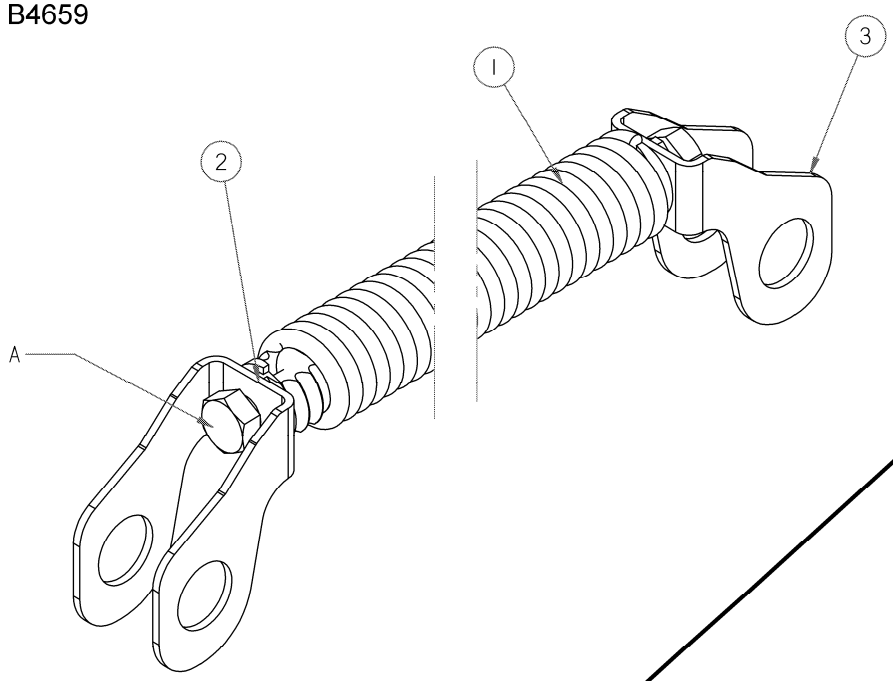

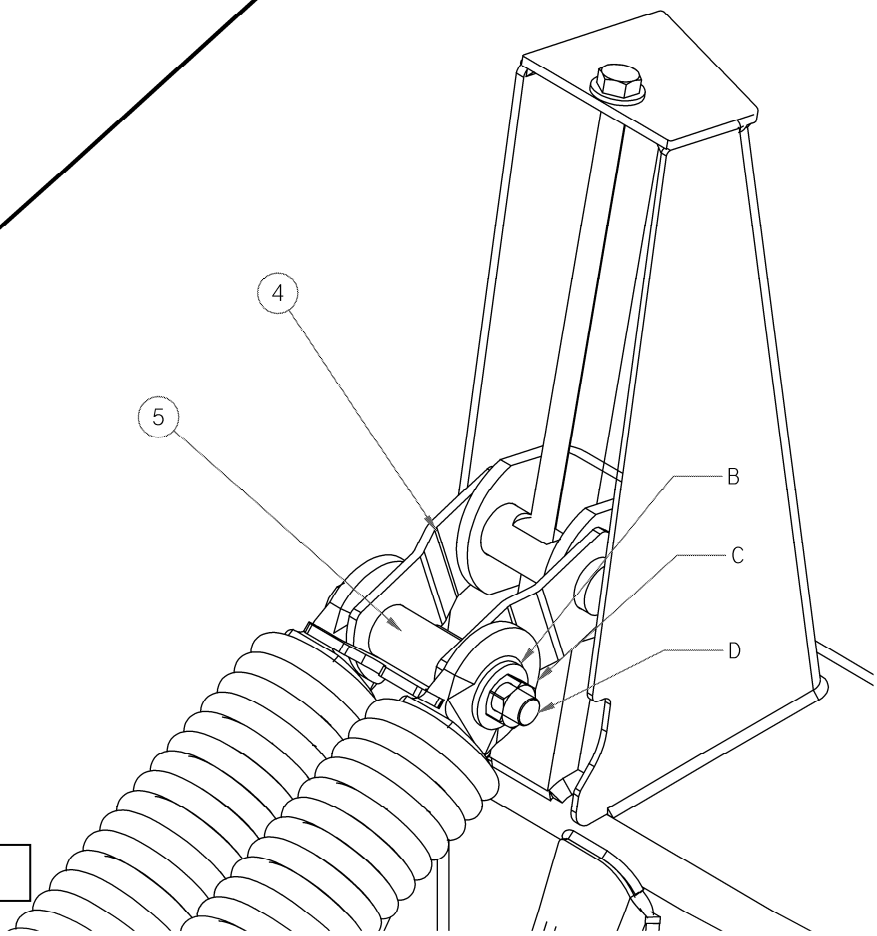

КОМПЛЕКТ ДЛЯ ЛЕГКОЙ ЖАТКИ

B4664

ДОПОЛНИТЕЛЬНЫЕ ПРУЖИНЫ

ПОЗ	НОМЕР З\ЧАСТИ	ОПИСАНИЕ	К-ВО	СЕРИЙН. НОМЕР
	B4659	УСИЛИВАЮЩАЯ ПРУЖИНА		
1	112886	ПРУЖИНА , 3/8 ПРУТ	2	
2	41357	ВСТАВКА – ДЛЯ 3/8 ПРУЖИНЫ	4	
3	112913	ДЕТАЛЬ – УСИЛИВАЮЩЕЙ ПРУЖИНЫ …....……	4	
A	135004	БОЛТ - HH 3/4 NC X 1.5 LG GR 5 ZP		
	B4664	КОМПЛЕКТ ЛЕГКОЙ ЖАТКИ		
4	166202	ОПОРА - ПРУЖИНЫ ……..	2	
5	112225	ТРУБА – ПОДВЕСКИ ОСИ ……	2	
B	25689	ШАЙБА-ПЛОСКАЯ		
C	30743	БОЛТ - HH 3/4 NC X 6.0 LG GR 5 ZP		
D	102636	ГАЙКА- ШЕСТИУГ.DT .750-10UNC		
		Комплект доступен только через отдел продаж		

ТРАНСПОРТНОЕ ДЫШЛО

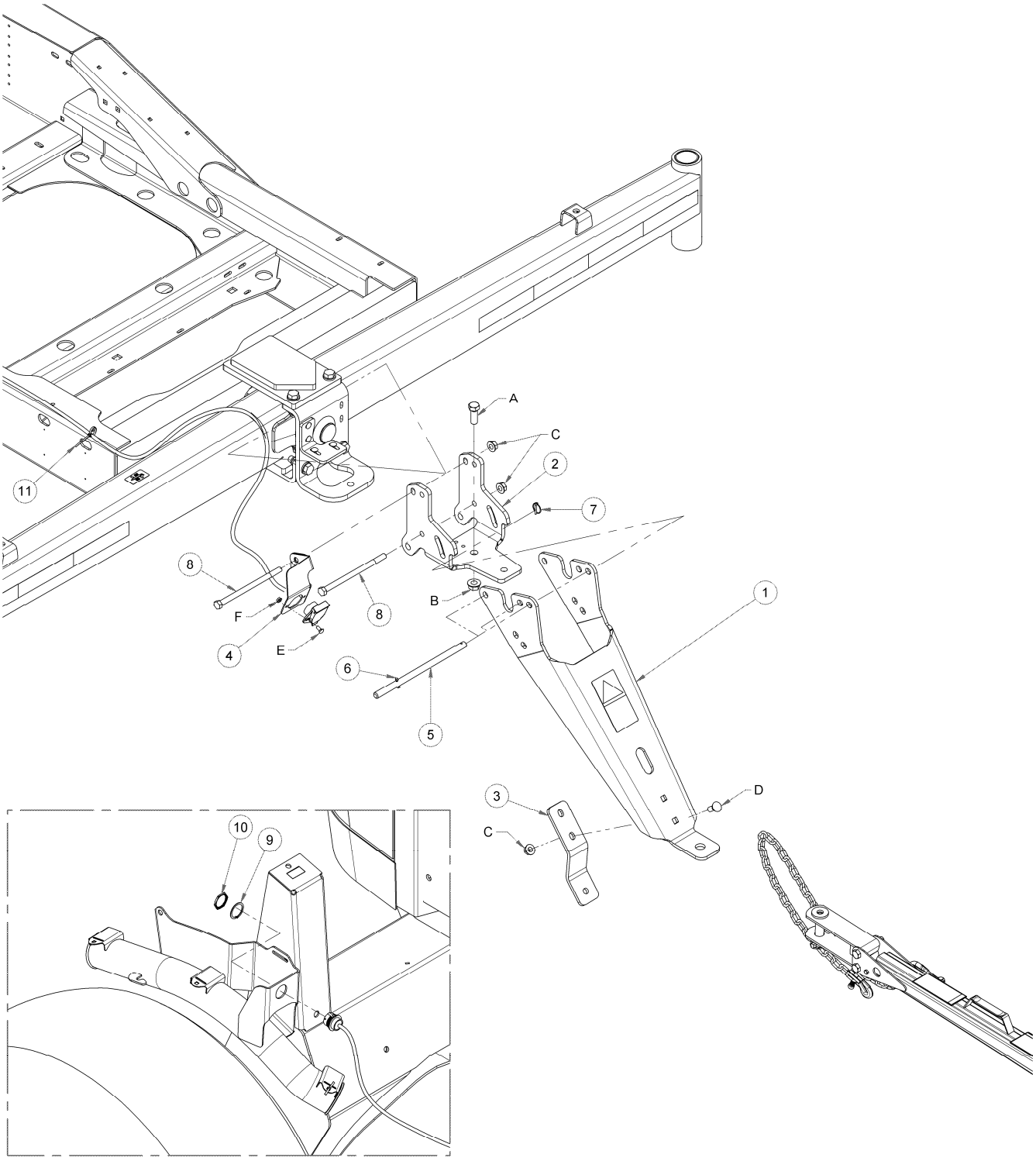

ТРАНСПОРТНОЕ ДЫШЛО

ПОЗ	НОМЕР З\ЧАСТИ	ОПИСАНИЕ	К-ВО	СЕРИЙН. НОМЕР
	B5411	M100 ТРАНСПОРТНОЕ ДЫШЛО		
1	183095	ОПОРА-ДЫШЛА С ДЕКАЛЬЮ	1	
2	183089	ОПОРА-ЗАЖИМН. РАМЫ	1	
3	183092	ОПОРА- ДЫШЛА	1	
4	183093	ОПОРА-РОЗЕТКИ	1	
5	183090	ПАЛЕЦ ПРЯМОЙ	3	
6	18608	ПАЛЕЦ-ШПЛИНТ 3/16 DIA X 1.5 ZP	3	
7	50193	ПАЛЕЦ	3	
8	135638	БОЛТ-ШЕСТ. HD 5/8 NC X 10 LG GR 5 ZP	3	
9	134011	ШАЙБА – ЗАМК ПРУЖИНА ……..	1	
10	134010	ГАЙКА – ПАНЕЛЬ ……	1	
11	21763	ЗАЖИМ – связка кабелей,черный	3	
A	30512	БОЛТ-НН 3/4 NC X 2.0 LG GR 5 ZP		
B	135367	ГАЙКА- ФЛАНЦ DT РОВН ПОВЕРХ 0.75-10UNC GR5 ZP		
C	50225	ГАЙКА – ФЛАНЦ. DT , 5/8 NC		
D	18523	БОЛТ-RHSN 5/8 NC X 1.5 GR 5 ZP		
E	21281	БОЛТ - RHSN5/16 NC X 0.75 GR 5 ZP		
F	30280	ГАЙКА - FLG LK 5/16 NC GR 5 ZP		
		Комплект доступен только через отдел продаж		

МДТ-МЕДЛЕННО ДВИЖУЩИЙСЯ ТРАНСПОРТ

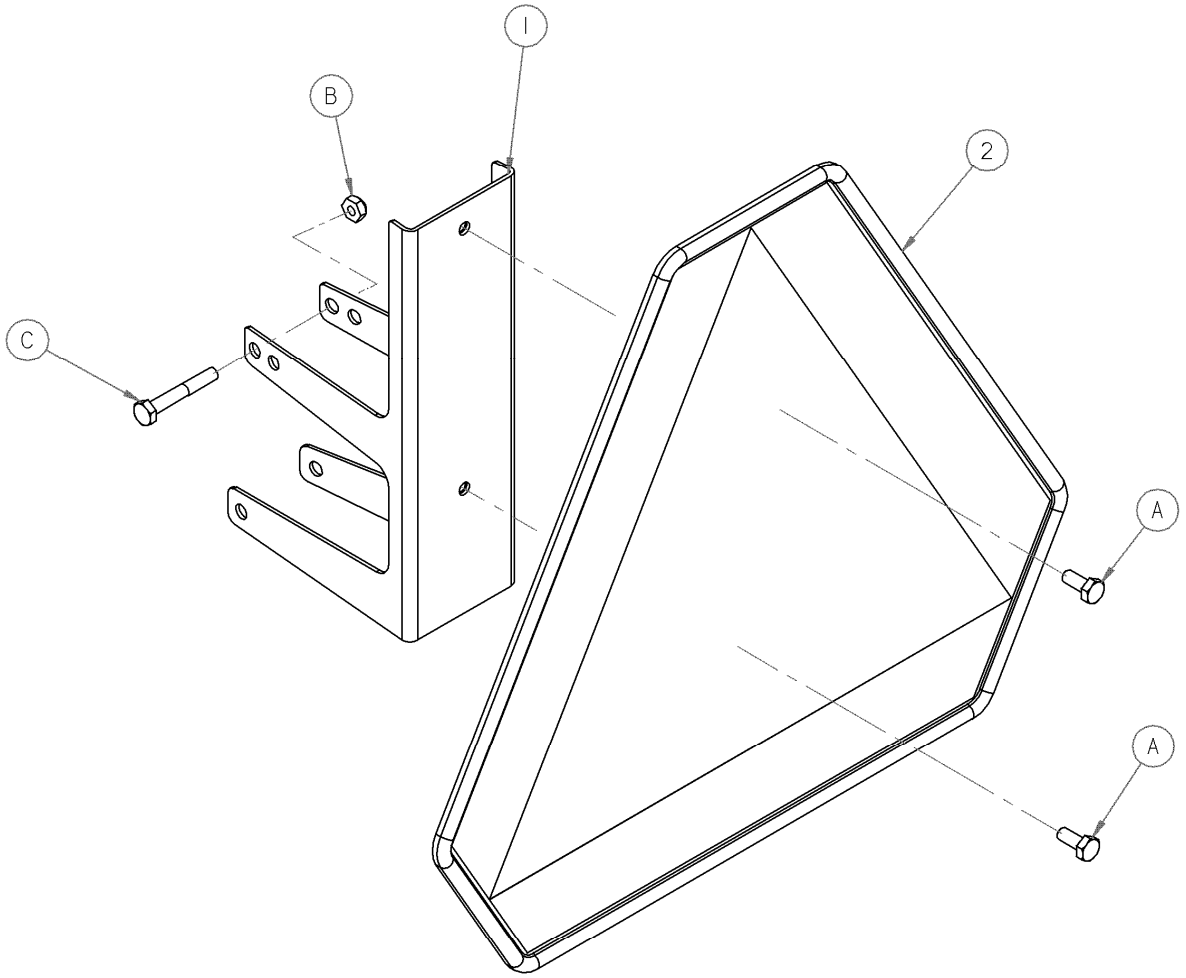

МДТ-МЕДЛЕННО ДВИЖУЩИЙСЯ ТРАНСПОРТ

ПОЗ	НОМЕР З\ЧАСТИ	ОПИСАНИЕ	К-ВО	СЕРИЙН. НОМЕР
1	161106	ОПОРА – МДТ ……..	1	
2	135378	ОТРАЖАТЕЛЬ-МДТ……	1	
A	21572	БОЛТ - ШЕСТИУГ. HD 1/4 NC X 0.625 LG GR 5 ZP		
B	18724	ГАЙКА-ШЕСТИУГ. ЗАМК DT 1/4-20 UNC ZP		
C	21952	БОЛТ - HH 1/4 NC X 1.75 LG GR 5 ZP		

АМОРТИЗАТОРЫ

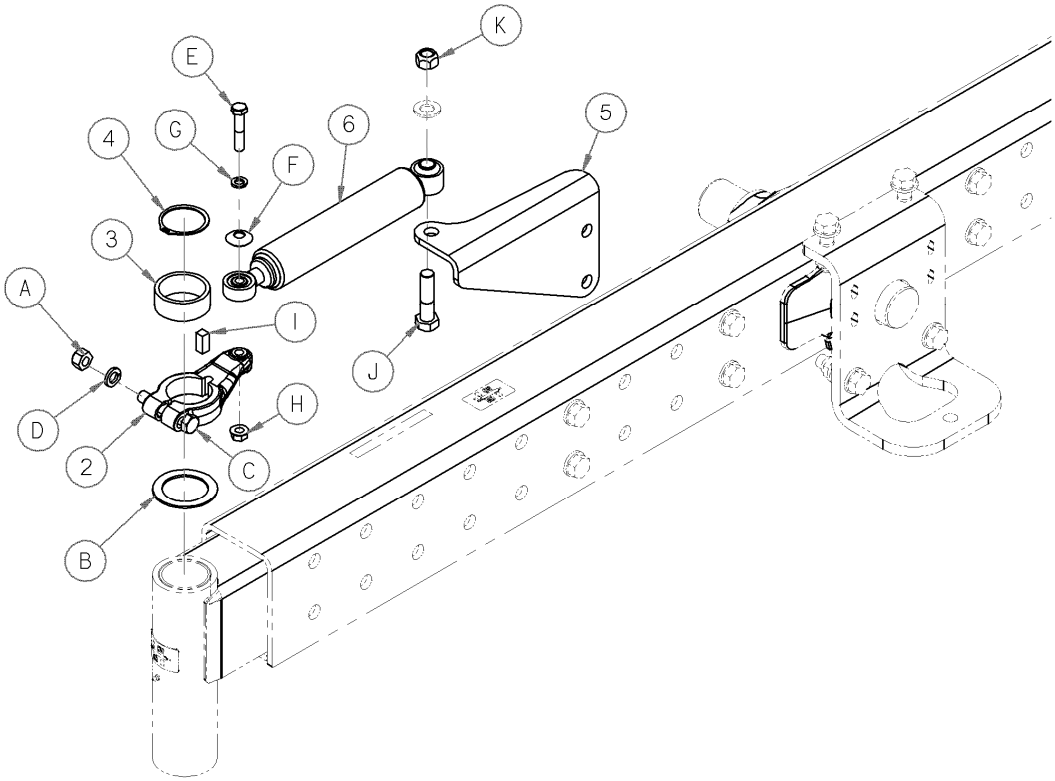

АМОРТИЗАТОРЫ

ПОЗ	НОМЕР З\ЧАСТИ	ОПИСАНИЕ	К-ВО	СЕРИЙН. НОМЕР
	B5346	АНТИВИБРАЦИОННЫЙ КОМПЛЕКТ		
1	135296	ШПОНКА	2	
2	110615	ПЛЕЧО-ПРОТИВОВИБРАЦ.	2	
3	161140	ПРОКЛАДКА	2	
4	30243	КОЛЬЦО СТОПОРНОЕ ВНЕШНЕЕ	2	
5	110597	КРОНШТЕЙН-ЛС АМОРТИЗАТОРА	1	
	110598	КРОНШТЕЙН-ПС АМОРТИЗАТОРА	1	
6	110600	АМОРТИЗАТОР ПРОТИВОВИБРАЦ	2	
	110856	СОЕДИНИТЕЛЬ-ШАР		
A	18666	ГАЙКА-ШЕСТИУГ. ЗАМК DT 5/8-11 UNC ZP		
B	110584	ШАЙБА-УПРОЧНЕННАЯ ПЛОСК		
C	21406	БОЛТ - HH 5/8 NC X 3.5 LG GR 5 ZP		
D	18639	ШАЙБА-ЗАМК		
E	135436	БОЛТ -HH 1/2 NC X 2.5 LG GR 8 ZP		
F	45157	ШАЙБА		
G	18638	ШАЙБА-ЗАМК1/2 IN. NOM. ID ZP		
H	50186	ГАЙКА - ровная фланц 0.500-13UNC GR5		
J	30448	БОЛТ - HH 3/4 NC X 3.0 LG GR5 ZP		
K	18689	ГАЙКА-ШЕСТИУГ.ЗАМК.DT .750-10UNC		
		Комплект доступен только через отдел продаж		

ЯЩИК ПРОТИВОВЕС

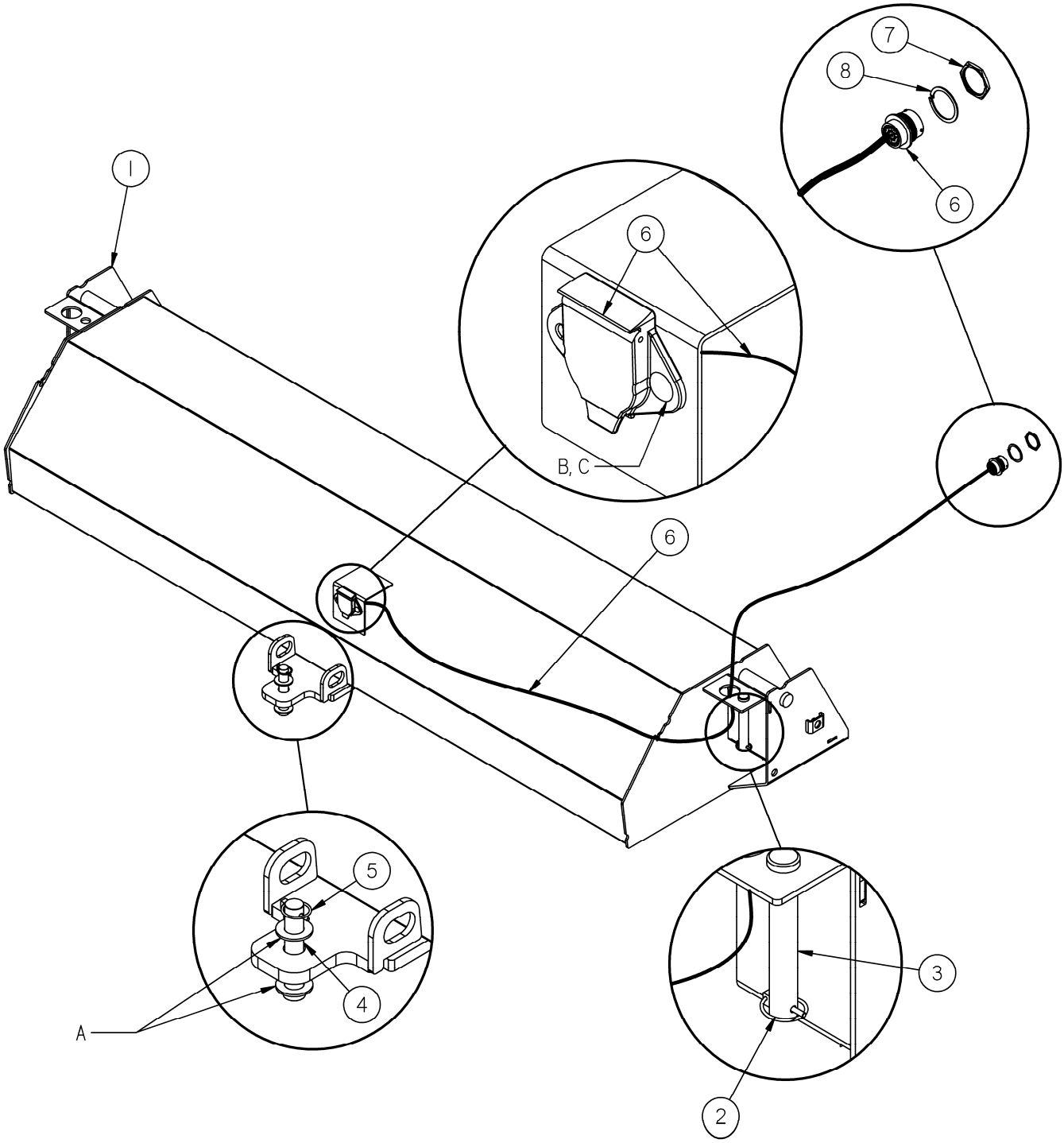

ЯЩИК ПРОТИВОВЕС

ПОЗ	НОМЕР З\ЧАСТИ	ОПИСАНИЕ	К-ВО	СЕРИЙН. НОМЕР
	B5238	ЯЩИК ПРОТИВОВЕС, заполненный бетоном		
	B5240	ЯЩИК ПРОТИВОВЕС, без бетона см. Прим.1		
1	122080	РАМА-ЯЩИК ПРОТИВОВЕС сварная.....	1	
2	102264	ПАЛЕЦ - 3/16 X 1 9/16 IN	2	
3	112752	ПАЛЕЦ	2	
	B5280	ЯЩИК ПРОТИВОВЕС ПРОВОДКА и ПАЛЕЦ СЦЕПКИ		
4	49341	ПАЛЕЦ ……..	1	
5	102264	ПАЛЕЦ - 3/16 X 1 9/16 IN	1	
6	122090	ПРОВОДКА – АДАПТЕР ТРАНСПОРТА вкл. поз. 7 и 8 ……	1	
7	134010	ГАЙКА – ПАНЕЛЬ ……	1	
8	134011	ШАЙБА – ЗАМК ПРУЖИНА ……..	1	
A	18603	ШАЙБА - SAE ПЛОСК 1 1/16 ID X 2.0 ДМ OD ZP		
B	21281	БОЛТ - RHSN5/16 NC X 0.75 GR 5 ZP		
C	30280	ГАЙКА - FLG LK 5/16 NC GR 5 ZP		
		Комплект доступен только через отдел продаж		
	ПРИМS:			
	1.	Для экспортных поставок, заказывайте ящик противовес без бетона, - B5240. Ящик должен быть заполнен бетоном в соответствии с инструкциями имеющимися в B5240.		

КОМПЛЕКТ ДЕФЛЕКТОРА ВОЗДУШНОГО ВЕНТИЛЯТОРА

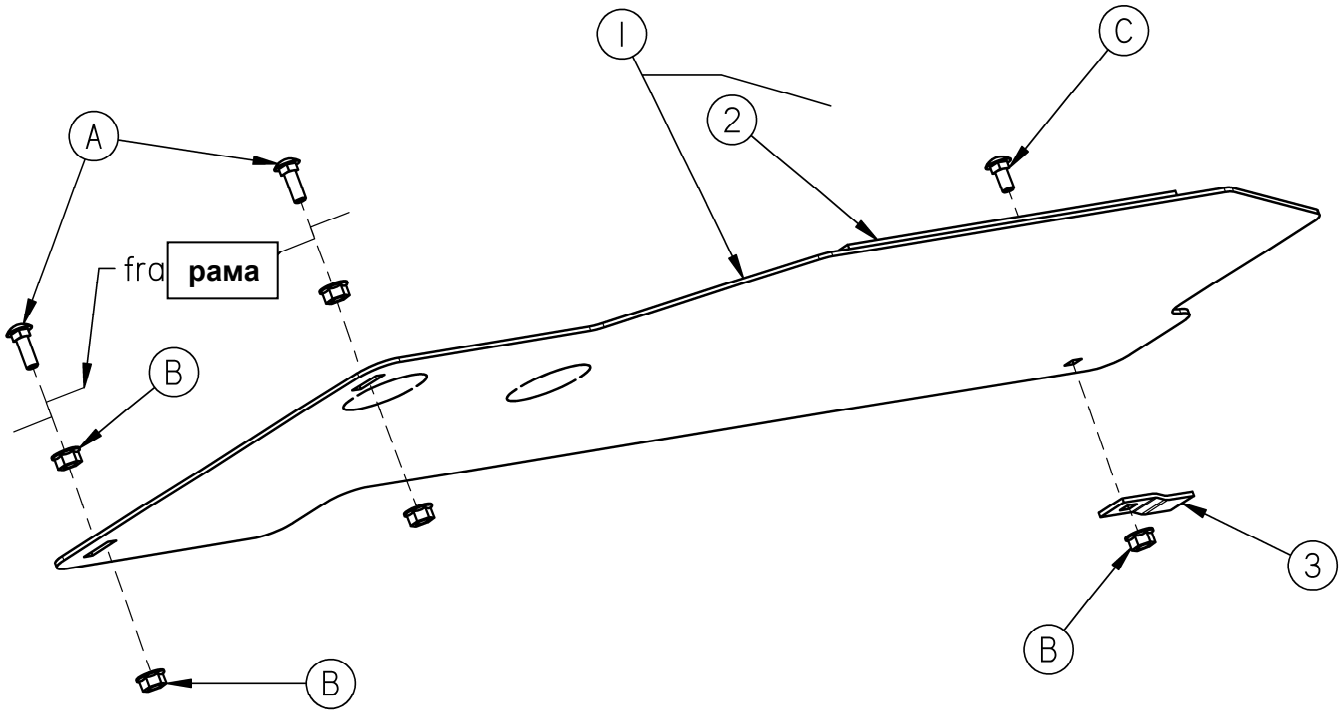

КОМПЛЕКТ ДЕФЛЕКТОРА ВОЗДУШНОГО ВЕНТИЛЯТОРА

ПОЗ	НОМЕР З\ЧАСТИ	ОПИСАНИЕ	К-ВО	СЕРИЙН. НОМЕР
	B5440	КОМПЛЕКТ ДЕФЛЕКТОРА ВОЗДУШНОГО ВЕНТИЛЯТОРА		
1	138465	ДЕФЛЕКТОР – ВЕНТИЛЯТОРА С САЛЬНИКОМ…….	1	
2	138464	САЛЬНИК – ПЕНА ……..	1	
3	138238	УШКО – ПОД ПОДДОНОМ ……..	1	
A	21282	БОЛТ - RHSN 5/16 NC X 1.0 LG GR 5 ZP		
B	30280	ГАЙКА - FLG LK 5/16 NC GR 5 ZP		
C	21281	БОЛТ - RHSN5/16 NC X 0.75 GR 5 ZP		
		Комплект доступен только через отдел продаж		

СИДЕНИЕ ИНСТРУКТОРА

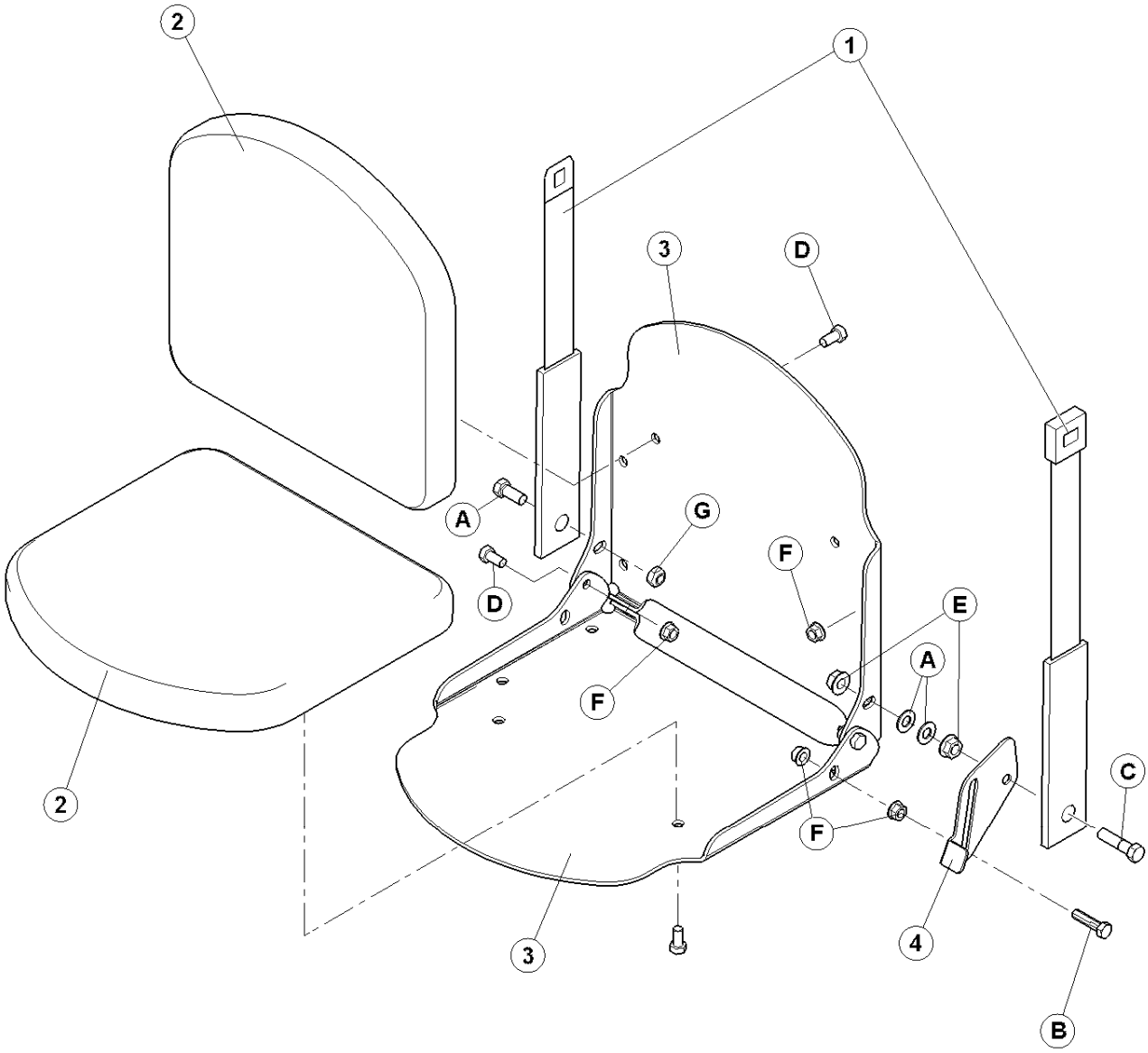

СИДЕНИЕ ИНСТРУКТОРА

ПОЗ	НОМЕР З\ЧАСТИ	ОПИСАНИЕ	К-ВО	СЕРИЙН. НОМЕР
	B4667	СИДЕНИЕ ИНСТРУКТОРА		
1	109102	РЕМЕНЬ – СИДЕНИЕ ИНСТРУКТОРА……	1	
2	109643	ПОДУШКА - СИДЕНИЕ ИНСТРУКТОРА …….	2	
3	109640	ОПОРА – ПОДУШКИ ……	2	
4	109644	ЗАМОК – СИДЕНИЕ ИНСТРУКТОРА ……	1	
A	21522	БОЛТ - HH 7/16 NC X 1.0 LG GR 5 ZP		
B	18688	ШАЙБА - SAE ПЛОС 0.47 IN. ID X 0.92 IN OD ZP		
C	21561	БОЛТ - HH 3/8 NC X 1.5 LG GR 5 ZP		
D	21564	БОЛТ -HH 7/16 NC X 1.75 LG GR 5 ZP		
E	21567	БОЛТ –ШЕСТИУГ.HD .375-16UNC X 0.75 LG		
F	21761	ГАЙКА - FLG 7/16 NC GR 5 ZP		
G	30228	ГАЙКА - ФЛАНЦ. DT ГЛАДКАЯ ПОВЕРХ 0.375-16UNC		
H	20213	ГАЙКА – ЗАМК, ШЕСТИУГ. 7/16 NC DIST THD		
		Комплект доступен только через отдел продаж		

ПАКЕТ ДЕКАЛЕЙ НА РУССКОМ ЯЗЫКЕ

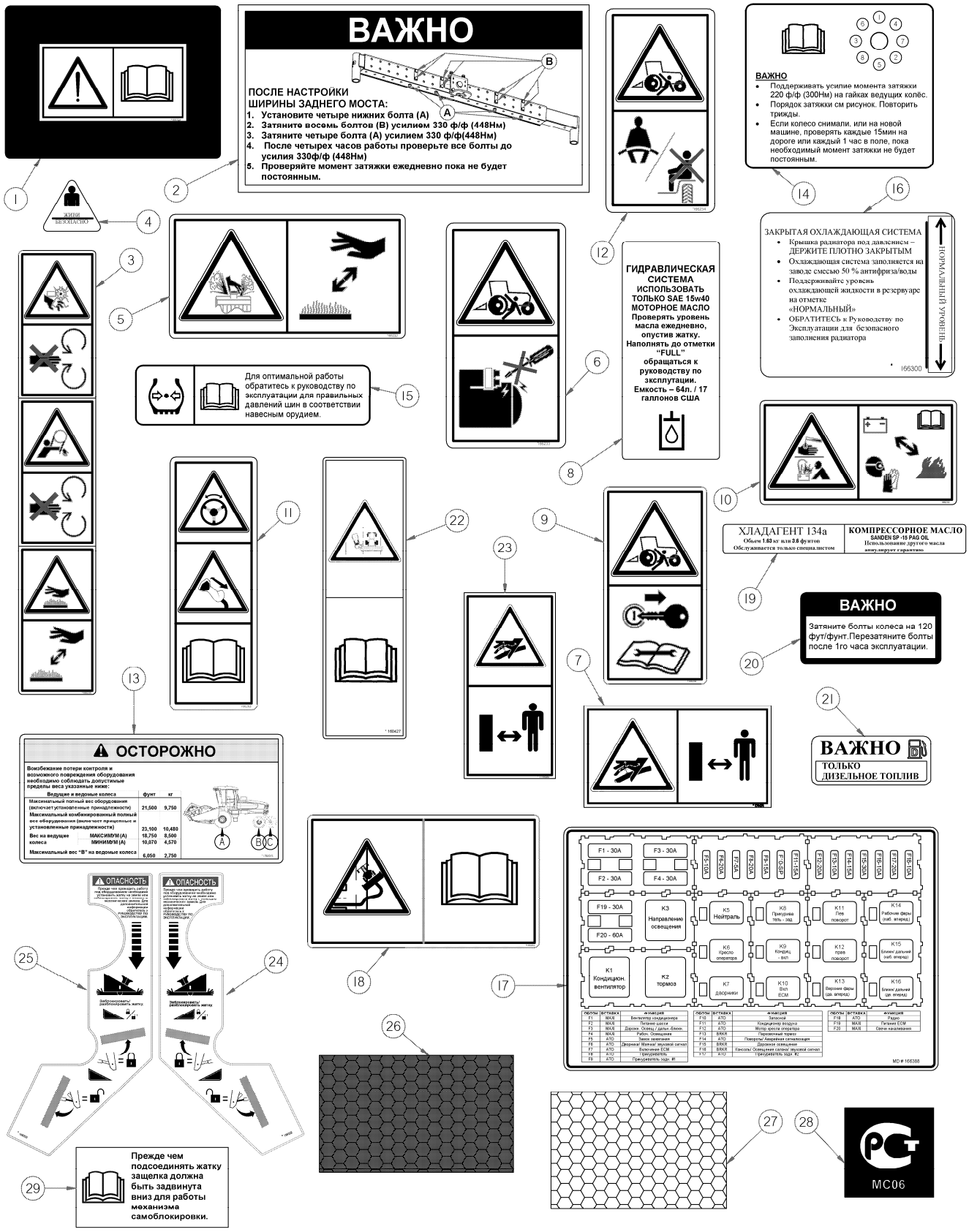

ПАКЕТ ДЕКАЛЕЙ НА РУССКОМ ЯЗЫКЕ

ПОЗ	НОМЕР З\ЧАСТИ	ОПИСАНИЕ	К-ВО	СЕРИЙН. НОМЕР
1	166324	ДЕКАЛЬ – ЧИТАЙТЕ РУКОВОДСТВО ПО ЭКСПЛУАТАЦИИ		
2	166278	ДЕКАЛЬ – ВАЖНО, РУССК.		
3	166235	ДЕКАЛЬ – ПРЕДУПРЕЖДЕНИЕ		
4	166295	ДЕКАЛЬ – БЕЗОПАСНОСТЬ, РУССК.		
5	166232	ДЕКАЛЬ – ОСТОРОЖНО		
6	166233	ДЕКАЛЬ – ОПАСНОСТЬ		
7	174474	ДЕКАЛЬ – ЖИДКОСТЬ ВЫСОКОГО ДАВЛЕНИЯ(горизон.формат)		
8	166276	ДЕКАЛЬ – ГИДРАВЛИЧЕСК. МАСЛЯН., РУССК.		
9	166236	ДЕКАЛЬ – ОПАСНОСТЬ		
10	166230	ДЕКАЛЬ – ПРЕДУПРЕЖДЕНИЕ - АККУМУЛЯТОР взрывоопасно		
11	166263	ДЕКАЛЬ–ПРЕДУПРЕЖДЕНИЕ–РУЛЕВАЯ И НАЗЕМН СКОРОСТЬ		
12	166234	ДЕКАЛЬ–ПРЕДУПРЕЖДЕНИЕ – СИДЕНИЕ ИНСТР. РЕМНИ		
13	139015	ДЕКАЛЬ – ОГРАНИЧ. ПО МАССЕ – M150/M200 РУССК.		
14	166362	ДЕКАЛЬ – КРУТЯЩИЕ МОМЕНТЫ БОЛТОВ, РУССК.		
15	166309	ДЕКАЛЬ – ДАВЛЕНИЕ ШИН, РУССК.		
16	166300	ДЕКАЛЬ – ОХЛАЖДАЮЩАЯ ЖИДКОСТЬ		
17	166279	DECAL – ПРЕДОХРАНИТЕЛЬ BLOCK, RUSSIAN		
18	166264	ДЕКАЛЬ – КОНТРОЛЬ РУЛЕВОЙ КОЛОНКИ		
19	166299	ДЕКАЛЬ – ХЛАДАГЕНТ/МАСЛО., РУССК.		
20	166308	ДЕКАЛЬ – КРУТЯЩ.МОМЕНТЫ БОЛТОВ (10Х16РОЛИК) РУССК.		
21	166296	ДЕКАЛЬ – ВАЖНО, ТОЛЬКО ДИЗТОПЛИВО		
22	160427	ДЕКАЛЬ – ТРАНСПОРТ		
23	174436	ДЕКАЛЬ – ВЫСОКОЕ ДАВЛЕНИЕ ЖИДКОСТИ (вертик. Формат)		
24	166322	ДЕКАЛЬ – ЗАМОК ЖАТКИ, Л/С, РУССК.		
25	166323	ДЕКАЛЬ – ЗАМОК ЖАТКИ , П/С, РУССК.		
26	166325	ОТРАЖАТЕЛЬ – КРАСНЫЙ		
27	166326	ОТРАЖАТЕЛЬ – БЕЛЫЙ		
28	166329	ДЕКАЛЬ – СЕРТИФИКАЦИИ СТ		
29	139725	ДЕКАЛЬ – РУЧКА ЗАМКА		

ДОПОЛНИТЕЛЬНЫЙ КЛАПАН

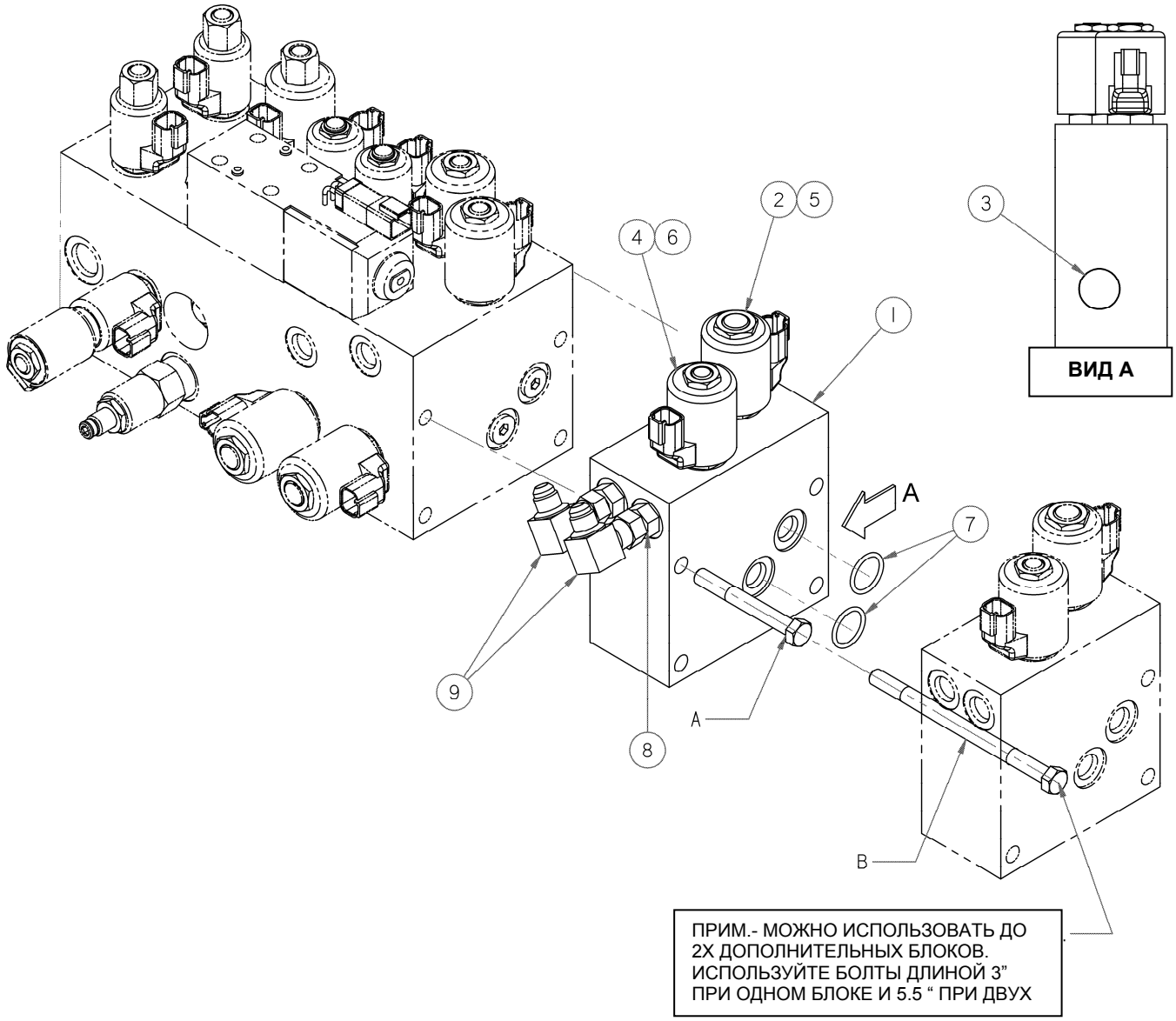

ДОПОЛНИТЕЛЬНЫЙ КЛАПАН

ПОЗ	НОМЕР З\ЧАСТИ	ОПИСАНИЕ	К-ВО	СЕРИЙН. НОМЕР
	B5269	КОМПЛЕКТ ДОПОЛНИТЕЛЬНОГО КЛАПАНА		
1	110575	БЛОК КЛАПАНОВ- СБОРКА (МОТОВ.ВПЕРЕД-НАЗАД,ПСВ), поставляется вместе с запчастями 2-7 …….....	1	
2	163142	КЛАПАН-соленоид		
	49846	САЛЬНИК КОМПЛЕКТ		
3	163156	ФИТИНГ –#06, 9/16-18 un 2a		
	163191	ГАЙКА– СПЕЦИАЛЬНАЯ		
	163160	САЛЬНИК КОМПЛЕКТ		
4	163143	КЛАПАН-соленоид		
5	163155	КАТУШКА		
6	163154	КАТУШКА		
7	163184	О- КОЛЬЦО……	2	
8	15903	ФИТИНГ - СОЕДИНИТЕЛЬ ……..……	2	
9	106717	ФИТИНГ – КОЛЕНО ГИД 90 *, ...……..	2	
A	21568	БОЛТ - HH 3/8 NC X 3.0 LG GR 5 ZP		
B	10948	БОЛТ - HH 3/8 NC X 5.5 LG GR 5 ZP		
		Комплект доступен только через отдел продаж		

ПРЕДУПРЕЖДАЮЩИЙ МАЯК

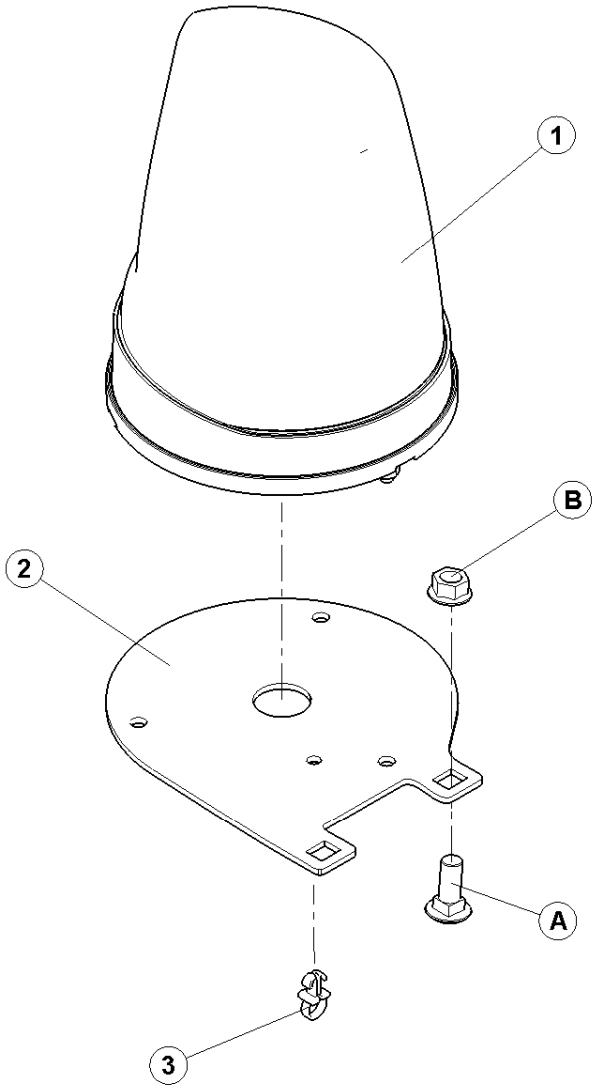

139673_A

ПРЕДУПРЕЖДАЮЩИЙ МАЯК

ПОЗ	НОМЕР З\ЧАСТИ	ОПИСАНИЕ	К-ВО	СЕРИЙН. НОМЕР
	B5582	КОМПЛЕКТ МАЯКА		
1	160374	ФАРА – МАЯКА , С метизами.....	2	
	160378	ЛИНЗА – желтая, маяка		
	160379	ЛАМПОЧКА – HI, 12V-55W, маяка .		
2	138269	ОПОРА-МАЯКА ……	2	
3	30542	НЕЙЛОНОВЫЙ ЗАЖИМ -ЧЕРНЫЙ	2	
A	19965	БОЛТ - SN 3/8 NC X 1.0 GR 5 ZP		
B	30228	ГАЙКА - ФЛАНЦ. DT ГЛАДКАЯ ПОВЕРХ 0.375-16UNC		
		Комплект доступен только через отдел продаж		

ГИДРАВЛ. АВТОПИЛОТ

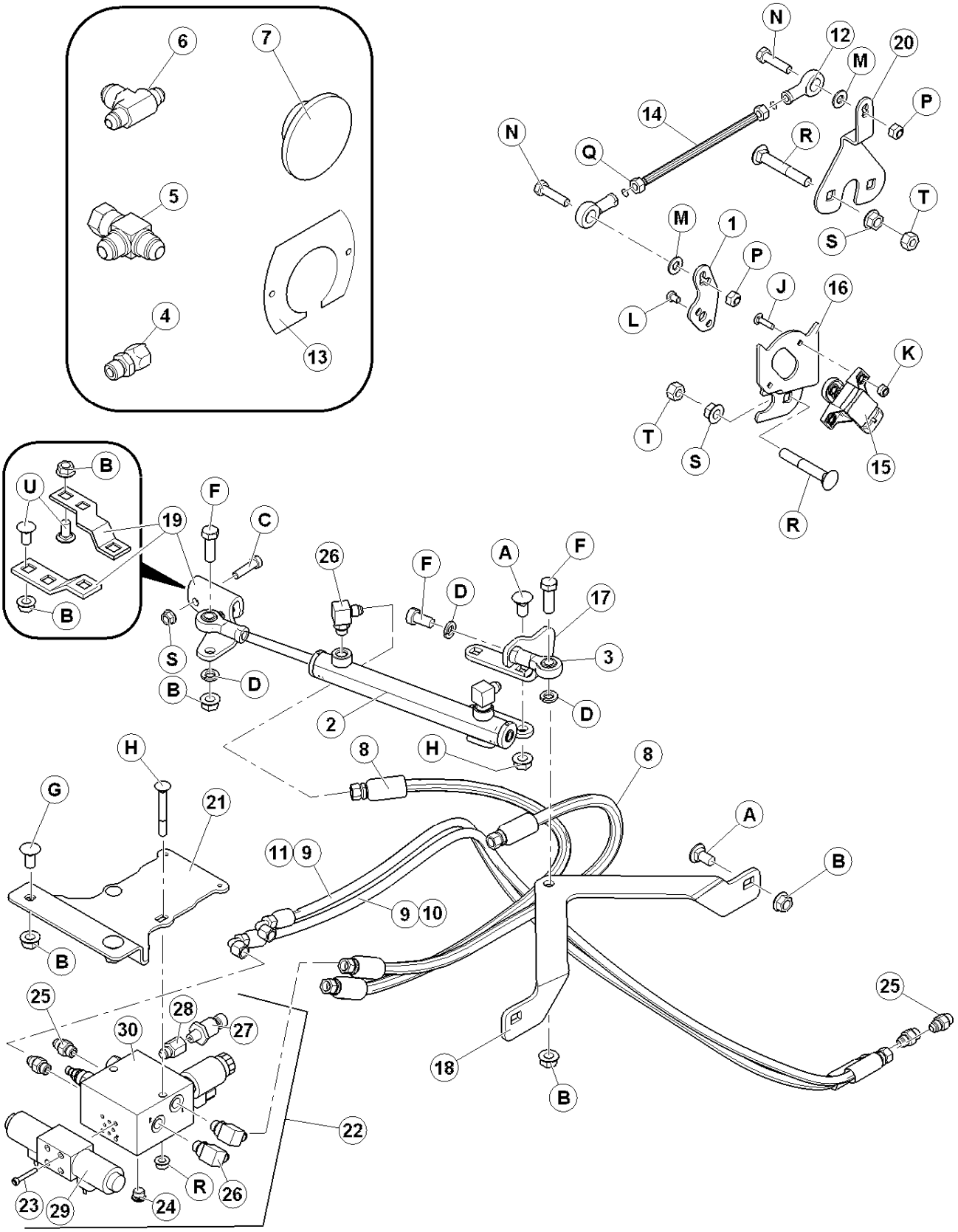

ГИДРАВЛИЧЕСКИЙ АВТОПИЛОТ

ПОЗ	НОМЕР З\ЧАСТИ	ОПИСАНИЕ	К-ВО	СЕРИЙН. НОМЕР
	B5589	КОМПЛЕКТ ГИДРАВЛИЧЕСКИЙ АВТОПИЛОТА		
1	173155	ПЛЕЧО -ЗВЕНО ……...	1	
2	173007	ЦИЛИНДР ,включает поз. #3 ……...	1	
	173575	КОМПЛЕКТ САЛЬНИКОВ		
3	30083	ШАРОВОЕ СОЕДИНЕНИЕ……	1	
4	135015	ФИТИНГ - АДАПТЕР ……	1	
5	108268	ФИТИНГ - ГИД Т	1	
6	173119	ФИТИНГ - ГИД Т	1	
7	173139	ВТУЛКА – ЗАГЛУШКА ..... ……	3	
8	173547	ШЛАНГ- ГИДРАВЛИЧЕСКИЙ……	2	
10	173033	ШЛАНГ-ГИДРАВЛ ЗАРЯЖ	1	
11	173034	ШЛАНГ-ГИДРАВЛ ВОЗВРАТ	1	
12	109312	СОЕДИНЕНИЕ – ШАРИКОВОЕ 5/16" «МАМА» ……...	2	
13	173140	ПЛАСТИНА – КРЫШКА ..... ……	1	
14	173113	СТЕРЖЕНЬ-ЗВЕНО ……	1	
15	173091	ДАТЧИК – ПОЛОЖЕНИЯ ВРАЩЕНИЯ ……..	1	
16	173170	ОПОРА – КРЕПЛЕНИЕ ДАТЧИКА ……..	1	
17	173209	ОПОРА- ЦИЛИНДРА ШАРОВОГО	1	
18	173076	ОПОРА- БАЗЫ ЦИЛИНДРА	1	
	173057	ОПОРА- ШТОКА ЦИЛИНДРА	1	
20	173115	ОПОРА-ЗВЕНА (СТЕРЖНЯ)…….	1	
21	173006	ОПОРА-БЛОКА КЛАПАНОВ……..	1	
22	173066	КЛАПАН СБОРКИ РУЛЕВОГО ……	1	
23	173117	БОЛТ ……	4	
24	100577	ЗАГЛУШКА - ШЕСТИУГ. ГОЛОВКА С КОЛЬЦОМ ……..	1	
25	15903	ФИТИНГ - СОЕДИНИТЕЛЬ …….	2	
26	30282	ФИТИНГ - КОЛЕНО 90° ГИД	2	
27	173116	ДАТЧИК- ДАВЛЕНИЯ 500 PSI ……	1	
28	53157	ФИТИНГ - АДАПТЕР С О-КОЛЬЦОМ…….	1	
29	173029	КЛАПАН - РУЛЕВОГО ……..	1	
30	173118	КЛАПАН – РУЛЕВОГО В СБОРЕ ……	1	
A	21066	БОЛТ - RHSN 1/2 NC X 1 GR 5 ZP		
B	50186	ГАЙКА - ровная фланц 0.500-13UNC GR5		
C	21561	БОЛТ - HH 3/8 NC X 1.5 LG GR 5 ZP		
D	18638	ШАЙБА-ЗАМК1/2 IN. NOM. ID ZP		
E	30470	БОЛТ - HH 1/2 NF X 1.0 GR 5 ZP		
F	18723	БОЛТ - HH 1/2 NC X 1.5 LG TFL GR 5 ZP		
G	21868	БОЛТ – RHSN1/2 NC X 1.0 GR 5 ZP		
H	30307	БОЛТ - RHSN 3/8 NC X 2.5 LG GR 5 ZP		
J	158722	БОЛТ - RH SN #10-24 NC X 3/4 GR.2 ZP		
K	105197	ГАЙКА - ШЕСТИУГ ЗАМК .187-24UNC		
L	158704	ВИНТ - PHILIPS PAN HD M6 X 1.0 X 8MM LG		
M	18597	ШАЙБА		
N	21526	БОЛТ - HH 5/16 NC X 1.25 LG GR 5 ZP		
P	18690	ГАЙКА-ШЕСТИУГ. ЗАМК DT 5/16-18 UNC ZP		
Q	20214	ГАЙКА - ШЕСТИУГ. 5/16 - 24 UNF GR 5 ZP		
R	21478	БОЛТ - RHSN 3/8 NC X 2.5 LG GR 5 ZP		
S	30228	ГАЙКА - ФЛАНЦ. DT ГЛАДКАЯ ПОВЕРХ 0.375-16UNC		

НУМЕРОЛОГИЧЕСКИЙ СПИСОК

N	СТР	N	СТР	N	СТР	N	СТР
5745	63	21763	31	30205	87	32743	111
7536	13	21763	33	30215	109	32744	111
7536	25	21763	61	30243	15	39272	109
7603	103	21763	85	30243	17	39273	15
9423	29	21763	99	30243	19	40701	25
11660	75	21763	101	30243	21	40701	85
13125	9	21763	103	30243	125	40701	99
13125	117	21763	105	30282	29	40701	105
13617	25	21763	107	30282	77	40702	25
15103	71	21763	121	30282	85	40702	85
15903	77	21791	95	30282	91	40702	99
15903	91	21801	35	30282	105	40702	105
15903	105	21801	77	30282	139	41357	25
15903	135	21804	25	30314	77	41357	119
15903	139	21804	91	30375	99	42046	53
16061	55	21822	35	30426	37	42064	65
16266	65	21828	97	30500	33	42075	61
17675	29	21830	77	30500	35	42099	31
17959	41	21830	93	30542	45	42099	53
18604	25	21830	97	30542	47	42130	111
18605	45	21840	93	30542	59	42369	47
18608	17	21843	35	30542	137	42445	61
18608	21	21843	77	30551	103	42447	71
18608	121	21844	33	30574	29	42458	65
18648	29	21913	47	30591	77	42460	65
18648	49	21936	15	**30636**	71	42469	39
18648	75	21936	19	30642	95	42469	63
18671	13	21992	35	30670	35	42482	75
18671	15	23050	31	30670	37	42497	25
18671	19	23165	113	30695	93	42498	117
18881	103	24769	113	30701	17	42589	61
18900	83	24936	35	30701	21	42598	61
19488	65	25321	77	30702	17	42691	25
19739	25	25326	65	30702	21	42771	65
20579	35	25689	119	30743	119	42772	65
21030	25	26429	65	30753	47	42773	65
21030	77	28038	71	30753	99	42776	75
21030	91	28700	97	30931	53	42879	61
21030	95	30045	85	30943	65	42894	63
21030	105	30058	83	30970	77	42895	61
21031	91	30083	139	30970	85	**42930**	69
21046	41	30094	41	30971	89	43960	57
21053	63	30138	83	30971	93	44217	45
21153	15	30140	83	30973	93	44217	99
21153	19	30141	83	30977	77	44575	117
21153	21	30144	83	30994	91	44601	25
21349	61	30191	87	30999	93	44611	111
21746	63	30200	87	31802	101	44822	25
21747	91	30203	87	32070	113	44944	111

НУМЕРОЛОГИЧЕСКИЙ СПИСОК

N	СТР	N	СТР	N	СТР	N	СТР
44995	25	49767	89	50098	93	109323	55
45103	77	49768	89	50109	37	109324	55
45155	45	49769	89	50109	49	109362	55
45565	75	49770	89	50109	71	109452	71
45661	65	49771	89	50174	17	109454	71
45662	65	49782	89	50174	21	109486	71
45783	57	49785	83	50193	29	109487	71
45835	59	49786	83	50193	121	109488	71
45948	9	49786	83	50217	83	109490	71
47141	97	49787	83	50221	77	109505	71
49227	85	49788	83	50231	87	109525	57
49227	105	49791	83	53157	139	109536	55
49232	25	49792	83	100577	77	109552	55
49232	85	49794	83	100577	91	109568	57
49232	99	49795	83	100577	139	109570	71
49341	127	49796	83	100790	91	109573	57
49729	89	49798	83	101007	29	109574	71
49730	89	49799	83	101375	113	109578	59
49731	89	49800	83	102264	25	109579	59
49733	89	49801	83	102264	29	109585	55
49734	89	49802	83	102264	127	109598	55
49735	89	49806	83	102264	127	109601	55
49736	89	49808	83	102265	29	109603	55
49737	89	49827	83	102636	119	109604	55
49738	89	49842	91	103738	99	109606	63
49739	89	49844	91	106717	105	109617	31
49740	89	49846	91	106717	135	109626	61
49742	89	49846	93	107201	13	109627	71
49743	89	49846	95	107201	13	109640	131
49745	89	49846	105	108233	93	109643	131
49746	89	49846	105	108268	139	109644	131
49747	89	49846	135	109073	65	109665	55
49748	89	49848	91	109078	71	109695	57
49749	89	49858	83	109080	71	109696	57
49750	89	49861	83	109081	71	109697	57
49751	89	49866	87	109088	59	109701	55
49752	89	49867	87	109093	57	109701	71
49755	89	49872	87	109096	57	109702	71
49756	89	49874	87	109099	57	109717	55
49757	89	49879	87	109102	131	109721	55
49758	89	49880	87	109110	57	109729	53
49759	89	50019	35	109113	55	109732	55
49760	89	50022	63	109113	57	109738	55
49761	89	50022	107	109123	57	109739	55
49762	89	50022	109	109205	113	109743	55
49763	89	50040	75	109206	113	109745	55
49764	89	50069	33	109207	113	109750	75
49765	89	50075	65	**109244**	67	109750	77
49766	89	50086	93	109312	139	109751	65

НУМЕРОЛОГИЧЕСКИЙ СПИСОК

N	СТР	N	СТР	N	СТР	N	СТР
109756	109	**109971**	67	110546	105	110922	77
109761	53	109972	61	110547	97	110928	47
109762	57	109993	109	110575	105	110937	47
109773	71	109995	59	110575	135	110938	47
109776	57	109996	57	110585	11	110964	35
109777	57	110020	7	110586	109	110967	45
109789	53	110080	7	110597	125	110967	97
109790	53	110135	35	110598	125	110968	47
109795	61	110136	35	110600	125	110969	45
109796	61	110142	13	110611	13	110971	29
109797	61	110145	13	110615	125	110976	7
109812	69	110246	35	110616	15	110986	111
109813	69	110248	35	110616	19	110987	113
109822	55	110264	49	110646	49	110988	113
109825	59	110264	57	110677	45	110989	111
109835	71	110265	49	110680	43	110991	9
109842	113	110265	57	110701	45	111093	87
109843	111	110266	49	110702	45	111099	87
109844	111	110266	57	110735	5	111105	87
109845	67	110267	49	110737	5	111216	15
109846	67	110267	57	110748	17	111221	113
109848	67	110268	49	110748	21	111266	85
109849	67	110268	57	110754	17	111307	101
109850	67	110279	13	110754	21	111312	103
109851	67	110354	9	110756	19	111314	103
109852	67	110354	49	110763	63	111324	103
109853	67	110386	47	110764	63	111326	103
109854	67	110388	45	110773	49	111327	103
109854	69	110395	41	110783	7	111328	99
109855	67	110416	49	110783	45	111344	31
109856	69	110417	49	110807	35	111391	63
109857	69	110421	49	110817	9	111440	33
109858	69	110422	49	110817	47	111442	33
109859	69	110444	35	110817	49	111504	109
109860	69	110446	55	110824	29	111505	109
109861	69	110446	55	110828	29	111506	109
109862	67	110447	35	110834	63	111542	77
109863	67	110456	49	110853	25	111556	99
109864	67	110457	49	110856	125	111557	99
109865	69	110458	49	110866	47	111608	35
109868	111	110461	49	110875	47	111643	43
109887	57	110467	49	110877	47	111672	109
109908	57	110471	49	110882	47	111693	85
109920	61	110472	49	110883	47	111694	23
109923	61	110475	49	110885	47	111695	23
109929	61	110476	49	110897	45	111699	23
109934	41	110542	105	110898	45	111699	23
109962	109	110543	105	110908	47	111713	109
109968	67	110544	105	110921	77	111763	77

НУМЕРОЛОГИЧЕСКИЙ СПИСОК

N	СТР	N	СТР	N	СТР	N	СТР
111838	31	112752	127	134011	127	135583	93
111856	109	112759	25	134055	35	135584	35
111954	37	112760	25	134056	77	135587	91
111955	37	112789	25	134068	111	135611	23
111956	37	112798	25	134069	113	135611	23
111957	37	112803	25	134070	111	135625	109
111972	33	112804	25	134079	49	135638	121
111974	31	112817	7	134173	33	135641	85
111975	35	112818	7	135004	119	135647	77
111976	35	112842	31	135015	91	135681	71
111981	105	112853	77	135015	105	135687	109
111982	105	112867	77	135015	139	135700	101
111983	105	112868	77	135203	109	138086	59
111984	105	112868	77	135207	109	138087	59
111985	105	112869	29	135208	109	138150	59
111986	105	112873	5	135210	109	138238	129
111987	105	112886	25	135215	109	138259	59
112082	63	112886	119	135217	109	138260	59
112095	35	112901	29	135218	109	138269	137
112142	35	112903	29	135219	109	138296	43
112149	47	112907	25	135224	49	138355	45
112153	35	112908	25	135226	99	138364	43
112154	35	112913	119	135226	101	138380	43
112184	85	112916	25	135233	97	138388	37
112184	91	112918	25	135235	29	138389	37
112184	95	112934	91	135237	97	138392	43
112197	95	112934	105	135238	105	138404	43
112225	119	112935	93	135258	59	138464	129
112419	95	112939	85	135258	65	138465	129
112438	17	112940	99	135258	71	**138477**	31
112442	17	112973	29	135266	85	138511	37
112475	23	113747	25	135266	103	138534	37
112475	23	113748	25	135296	125	138562	39
112475	23	115145	113	135313	97	138568	63
112475	23	115146	113	135314	97	138569	63
112475	23	115147	113	135361	97	138576	41
112625	29	120585	97	135363	15	138578	41
112639	25	122080	127	135363	19	138582	43
112640	7	122090	127	135364	97	138619	33
112662	63	130292	77	135370	15	138700	39
112691	29	130292	93	135370	19	138704	39
112692	35	132531	77	135374	93	138706	63
112692	61	133209	29	135378	123	138793	45
112692	63	134002	49	135408	117	**138799**	57
112694	25	134003	9	135453	29	138920	95
112725	25	134003	47	135458	109	138952	57
112726	25	134010	121	135479	97	138968	41
112727	25	134010	127	135534	37	138974	33
112752	25	134011	121	135570	11	138976	43

НУМЕРОЛОГИЧЕСКИЙ СПИСОК

N	СТР	N	СТР	N	СТР	N	СТР
138983	43	139707	115	160182	65	160400	111
139015	133	139708	115	160184	61	160413	55
139045	37	139709	115	160185	53	160426	111
139053	39	139710	115	160186	53	160427	133
139061	41	139712	115	160187	53	**160530**	71
139062	63	139713	115	160188	55	**160531**	71
139095	45	139723	113	160191	55	**160532**	71
139106	15	139724	29	160192	55	161106	123
139134	25	139725	133	160194	61	161140	15
139197	11	140246	17	160195	71	161140	17
139202	43	140246	21	160197	55	161140	19
139203	11	140247	17	160202	55	161140	21
139210	11	140247	21	160203	53	161140	125
139212	9	140248	17	160204	53	162019	23
139218	11	140248	21	160205	53	162022	23
139234	9	140249	17	160206	61	162037	31
139264	9	140249	21	160207	53	162053	75
139277	11	140250	17	160209	65	162061	75
139279	9	140250	21	160210	53	162063	75
139284	11	149817	19	160222	53	162070	77
139292	11	149817	21	160226	57	162085	85
139304	9	149818	19	160227	65	162102	37
139366	109	149818	21	160229	75	162118	31
139430	9	151974	95	160230	61	162134	77
139435	9	151975	95	160247	53	162144	37
139462	9	156085	77	160248	53	162158	75
139463	9	156848	29	160284	65	162168	75
139470	45	156849	29	160293	57	162214	75
139502	45	156886	29	160320	113	162225	83
139508	93	158102	49	160321	113	162230	85
139516	9	158174	93	160323	71	162230	89
139535	49	160076	53	160332	113	162231	77
139536	49	160108	113	**160333**	67	162233	95
139542	93	160111	71	**160334**	67	162234	95
139602	115	160121	65	160335	71	162235	95
139615	9	160127	55	**160336**	71	162236	85
139626	59	160128	61	160344	57	162236	87
139630	59	160130	61	160350	111	162237	85
139631	59	160135	55	160351	111	162241	85
139632	59	160136	55	160353	57	162241	89
139633	59	160157	61	160369	113	162245	87
139659	33	160161	61	160370	57	162246	87
139686	37	160162	71	160373	55	162250	97
139694	109	160164	61	160374	137	162251	97
139699	107	160170	71	160375	71	162259	101
139700	107	160175	65	160376	71	162260	101
139701	107	160177	65	160378	137	162261	99
139702	107	160179	71	160379	137	162261	101
139703	57	160181	65	160388	71	162262	101

НУМЕРОЛОГИЧЕСКИЙ СПИСОК

N	СТР	N	СТР	N	СТР	N	СТР
162264	101	162391	77	163160	105	163753	87
162266	89	162391	83	163160	135	163755	87
162267	103	162393	83	163162	91	163756	87
162268	103	162393	83	163166	93	163766	63
162274	99	162404	63	163167	93	163766	63
162275	99	162431	23	163168	93	163767	63
162276	99	162435	23	163173	93	163768	63
162283	93	162435	23	163176	77	163882	49
162284	93	162436	23	163178	93	163905	43
162287	93	162436	23	163184	135	163937	91
162295	23	**162440**	103	163191	105	163938	93
162295	23	**162441**	77	163191	105	163961	93
162296	77	163088	117	163191	135	163969	35
162297	77	163120	105	163194	77	163971	5
162298	77	163125	97	163254	97	163976	37
162306	83	163128	97	163298	115	163989	35
162307	83	163141	91	163310	25	166003	63
162308	81	163142	105	163313	25	166067	15
162310	81	163142	105	163368	31	166067	19
162311	81	163142	135	163377	41	166132	49
162312	81	163143	91	163386	109	166140	95
162313	81	163143	105	163396	29	166147	101
162314	81	163143	105	163466	29	166154	57
162315	81	163143	135	163497	115	166159	109
162316	81	163145	91	163504	115	166172	87
162317	81	163147	91	163549	45	166173	87
162318	81	163148	91	163561	111	166174	87
162319	81	163149	91	163562	111	166175	87
162320	81	163149	93	163601	23	166176	87
162321	81	163150	91	163621	11	166185	99
162322	81	163151	91	163639	35	166190	25
162323	81	163153	91	163640	35	166191	25
162327	81	163154	91	163676	25	166197	25
162328	81	163154	105	163678	25	166198	25
162329	81	163154	105	163684	91	166202	119
162330	81	163154	135	163686	35	166228	17
162331	81	163155	91	163690	35	166230	133
162331	81	163155	105	163693	95	166232	133
162332	81	163155	105	163698	47	166233	133
162333	81	163155	135	163712	95	166234	133
162334	89	163156	95	163738	87	166235	133
162335	89	163156	105	163745	87	166236	133
162347	77	163156	135	163746	87	166237	25
162385	81	163158	91	163747	87	166237	29
162386	81	163159	77	163748	87	166263	133
162387	81	163159	93	163749	87	166264	133
162388	81	163160	77	163750	87	166271	109
162389	81	163160	91	163751	87	166273	113
162390	81	163160	105	163752	87	166274	57

НУМЕРОЛОГИЧЕСКИЙ СПИСОК

N	СТР	N	СТР	N	СТР	N	СТР
166275	5	167344	93	183009	109	**183153**	31
166276	133	167346	83	183012	71	200223	41
166278	133	167347	81	183021	49	B4632	23
166279	133	172986	29	183022	49	B4633	23
166281	113	173006	139	183028	61	B4634	23
166291	113	173007	139	183029	107	B4640	17
166292	49	173029	139	183077	71	B4641	19
166295	133	173033	139	183078	71	B4642	15
166296	133	173034	139	183082	107	B4643	21
166299	133	173057	139	183089	121	B4650	29
166300	133	173066	139	183090	121	B4659	119
166301	57	173076	139	183092	121	B4664	119
166308	133	173091	139	183093	121	B4665	29
166309	133	173113	139	183095	121	B4666	71
166312	33	173115	139	183096	111	B4667	131
166322	133	173116	139	183107	31	B4944	23
166323	133	173117	139	183108	31	B5238	127
166324	133	173118	139	183110	77	B5240	127
166325	133	173119	139	183111	77	B5269	135
166326	133	173139	53	183113	107	B5280	127
166329	133	173139	139	183114	107	B5303	25
166349	63	173140	53	183115	107	B5346	125
166356	49	173140	139	183116	75	B5411	121
166357	49	173155	139	183117	75	B5440	129
166361	113	173164	71	183134	49	B5442	7
166362	133	173170	139	183137	31	B5506	23
166384	41	173209	139	183140	101	B5582	137
166417	57	173547	139	183141	101	B5589	139
166418	57	173575	139	183143	37	**B5596**	57
167078	49	174436	133	**183147**	65		
167273	91	174474	133	**183148**	71		

MacDon®

MacDon Industries Ltd.
680 Moray Street
Winnipeg, Manitoba
Canada R3J 3S3
t. (204) 885-5590
f. (204) 832-7749

MacDon, Inc.
10708 N. Pomona Avenue
Kansas City, Missouri
United States 64153-1924
t. (816) 891-7313
f. (816) 891-7323

MacDon Australia Pty. Ltd.
A.C.N. 079 393 721
P.O. Box 243, Suite 3, 143 Main Street
Greensborough, Victoria, Australia 3088
t. 03 9432 9982
f. 03 9432 9972

LLC MacDon Russia Ltd.
123317 Moscow, Russia
10 Presnenskaya nab, Block C
Floor 5, Office No. 534, Regus Business Centre
t. +7 495 775 6971
f. +7 495 967 7600

CUSTOMERS
www.macdon.com

DEALERS
www.macdondealers.com

Trademarks of products are the marks of their respective manufacturers and/or distributors.

Printed in Canada